AV RECEIVER/AV AMPLIFIER

RX-Z1/DSP-AZ1

SERVICE MANUAL

For the details of RAV2000Z1 (U, C models), refer to the RAV2000 SERVICE MANUAL #100770.

DSP-AX1UGについて、このマニュアルに併記してあります。

IMPORTANT NOTICE

This manual has been provided for the use of authorized YAMAHA Retailers and their service personnel.
It has been assumed that basic service procedures inherent to the industry, and more specifically YAMAHA Products, are already known and understood by the users, and have therefore not been restated.

WARNING: Failure to follow appropriate service and safety procedures when servicing this product may result in personal injury, destruction of expensive components, and failure of the product to perform as specified. For these reasons, we advise all YAMAHA product owners that any service required should be performed by an authorized YAMAHA Retailer or the appointed service representative.

IMPORTANT: The presentation or sale of this manual to any individual or firm does not constitute authorization, certification or recognition of any applicable technical capabilities, or establish a principle-agent relationship of any form.

The data provided is believed to be accurate and applicable to the unit(s) indicated on the cover. The research, engineering, and service departments of YAMAHA are continually striving to improve YAMAHA products. Modifications are, therefore, inevitable and specifications are subject to change without notice or obligation to retrofit. Should any discrepancy appear to exist, please contact the distributor's Service Division.

WARNING: Static discharges can destroy expensive components. Discharge any static electricity your body may have accumulated by grounding yourself to the ground buss in the unit (heavy gauge black wires connect to this buss).

IMPORTANT: Turn the unit OFF during disassembly and part replacement. Recheck all work before you apply power to the unit.

Please note that no program is written into the microprocessor supplied for servicing. Therefore, it is necessary to write the program when the microprocessor is replaced. (For the details, refer to "UPDATING FIRMWARE".)

サービス供給されるマイコンはプログラムが書き込まれていないため、修理でマイコンを交換した場合、プログラムの書き込みが必要です。（詳細は「ファームウェアの更新方法」を参照してください。）

■ CONTENTS

RX-Z1/DSP-AZ1

このサービスマニュアルは、エコマーク認定の再生紙を使用しています。
This Service Manual uses recycled paper.

100798

YAMAHA
YAMAHA CORPORATION
P.O.Box 1, Hamamatsu, Japan

■ TO SERVICE PERSONNEL

1. Critical Components Information
   Components having special characteristics are marked ⚠ and must be replaced with parts having specifications equal to those originally installed.
2. Leakage Current Measurement (For 120V Models Only)
   When service has been completed, it is imperative to verify that all exposed conductive surfaces are properly insulated from supply circuits.

- Meter impedance should be equivalent to 1500 ohm shunted by 0.15µF.

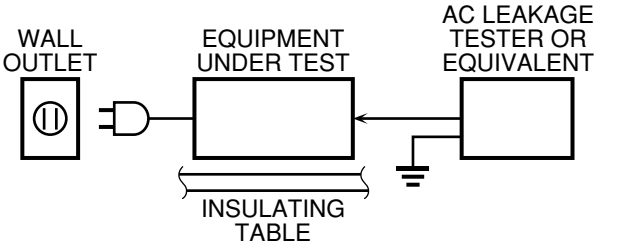

- Leakage current must not exceed 0.5mA.
- Be sure to test for leakage with the AC plug in both polarities.

"CAUTION"
"F701, 702: FOR CONTINUED PROTECTION AGAINST RISK OF FIRE, REPLACE ONLY WITH SAME TYPE 6A, 125V FUSE."
"F751: FOR CONTINUED PROTECTION AGAINST RISK OF FIRE, REPLACE ONLY WITH SAME TYPE 12A, 250V FUSE."
"F752: FOR CONTINUED PROTECTION AGAINST RISK OF FIRE, REPLACE ONLY WITH SAME TYPE 5A, 125V FUSE."

CAUTION
F701, 702: REPLACE WITH SAME TYPE 6A, 125V FUSE.
F751: REPLACE WITH SAME TYPE 12A, 250V FUSE.
F752: REPLACE WITH SAME TYPE 5A, 125V FUSE.

ATTENTION
F701, 702: UTILISER UN FUSIBLE DE RECHANGE DE MEME TYPE DE 6A, 125V.
F751: UTILISER UN FUSIBLE DE RECHANGE DE MEME TYPE DE 12A, 250V.
F752: UTILISER UN FUSIBLE DE RECHANGE DE MEME TYPE DE 5A, 125V.

WARNING: CHEMICAL CONTENT NOTICE!

The solder used in the production of this product contains LEAD. In addition, other electrical/electronic and/or plastic (where applicable) components may also contain traces of chemicals found by the California Health and Welfare Agency (and possibly other entities) to cause cancer and/or birth defects or other reproductive harm.

DO NOT PLACE SOLDER, ELECTRICAL/ELECTRONIC OR PLASTIC COMPONENTS IN YOUR MOUTH FOR ANY REASON WHATSOEVER!

Avoid prolonged, unprotected contact between solder and your skin! When soldering, do not inhale solder fumes or expose eyes to solder/flux vapor!

If you come in contact with solder or components located inside the enclosure of this product, wash your hands before handling food.

■ IMPEDANCE SELECTOR

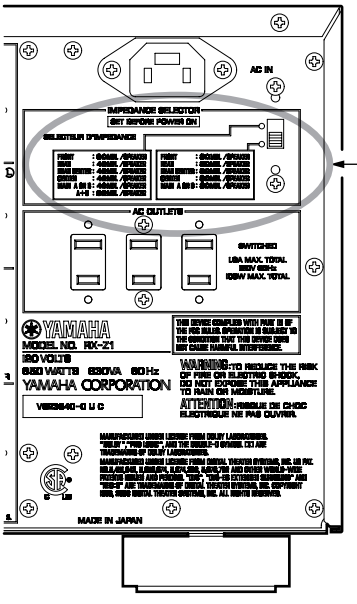

IMPEDANCE SELECTOR

WARNING:
Do not change the IMPEDANCE SELECTOR switch setting while the power to this unit is on, otherwise this unit may be damaged.

■ FRONT PANELS

RX-Z1 (U, C, A models)

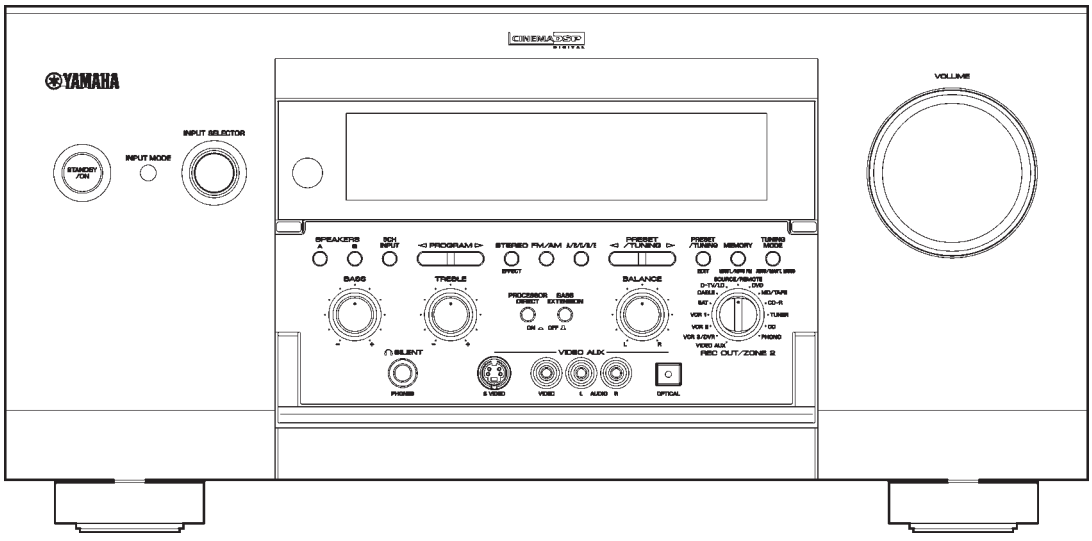

DSP-AZ1 (B, G, R, T, K, J models)

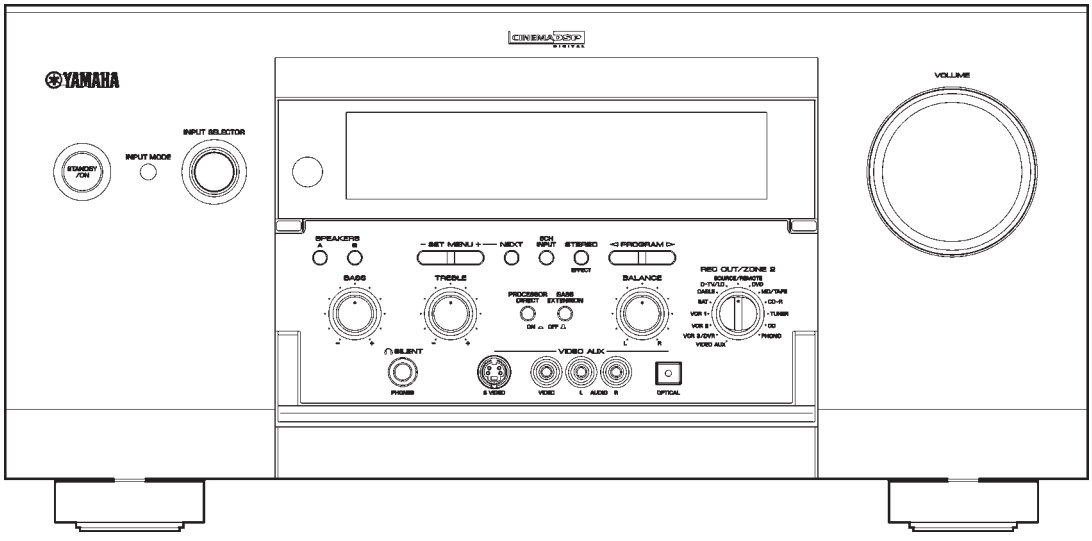

■ REAR PANELS

RX-Z1 (U, C models)

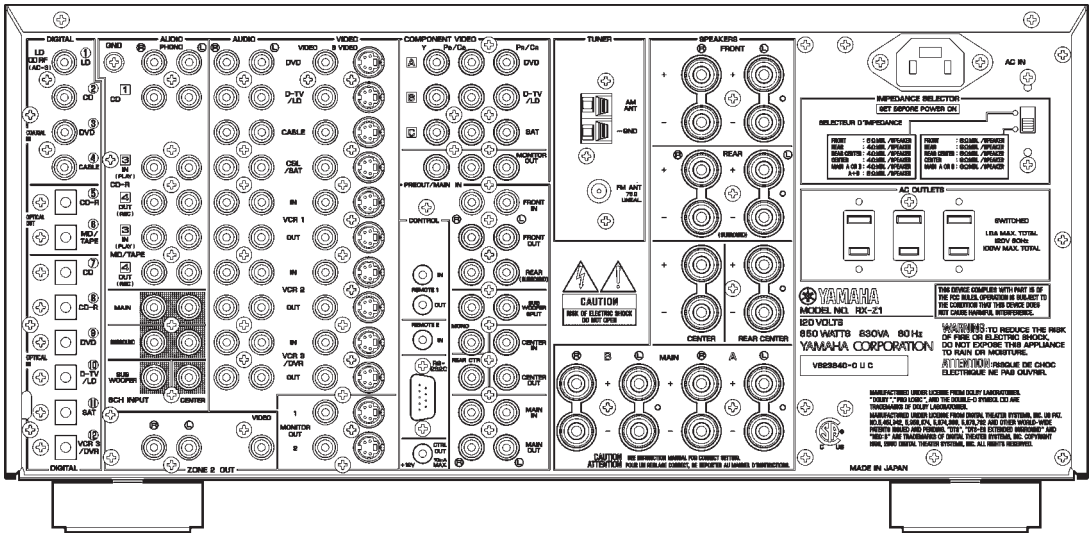

RX-Z1 (A model)

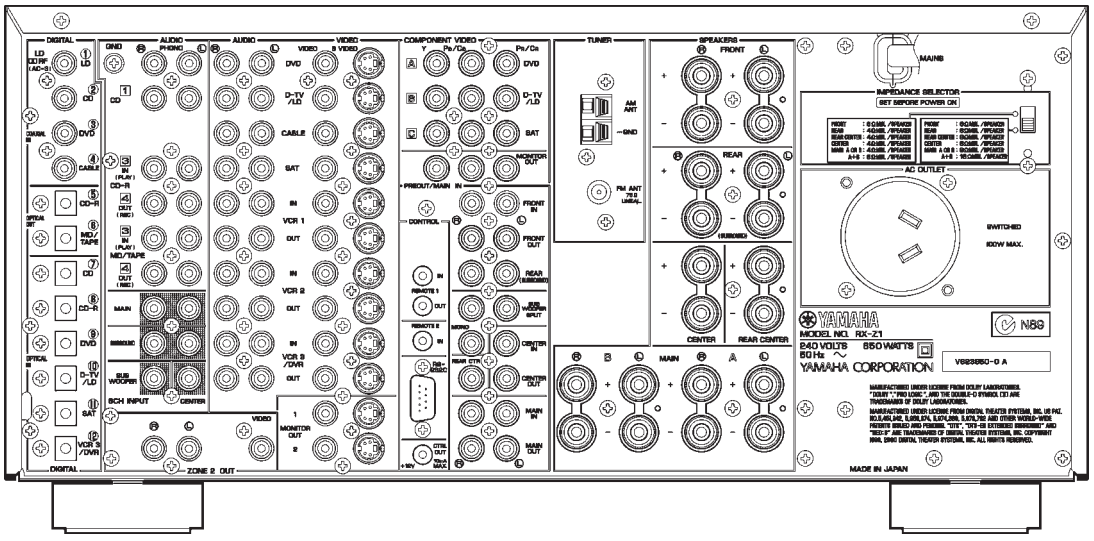

DSP-AZ1 (B model)

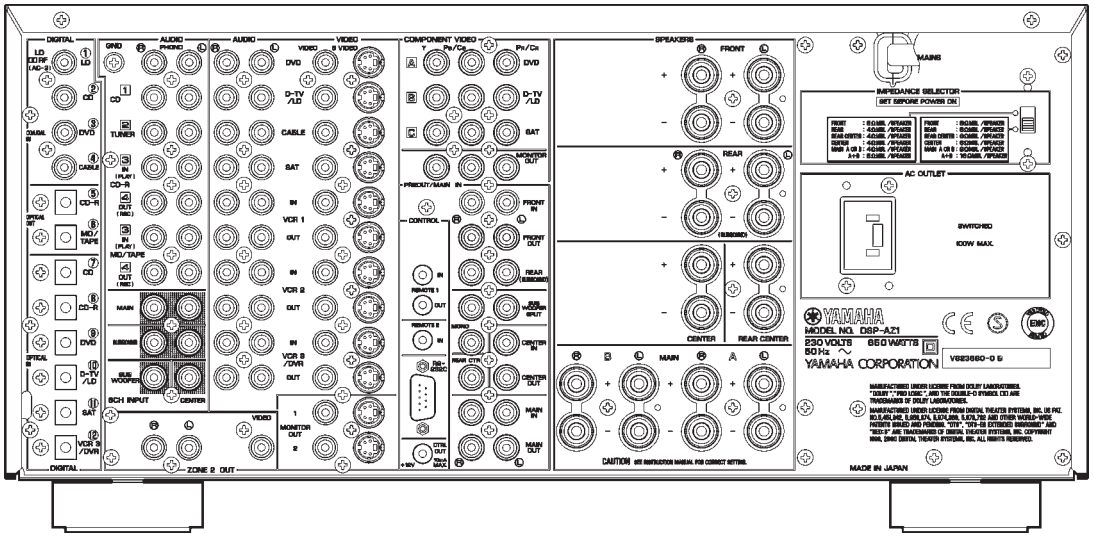

DSP-AZ1 (G model)

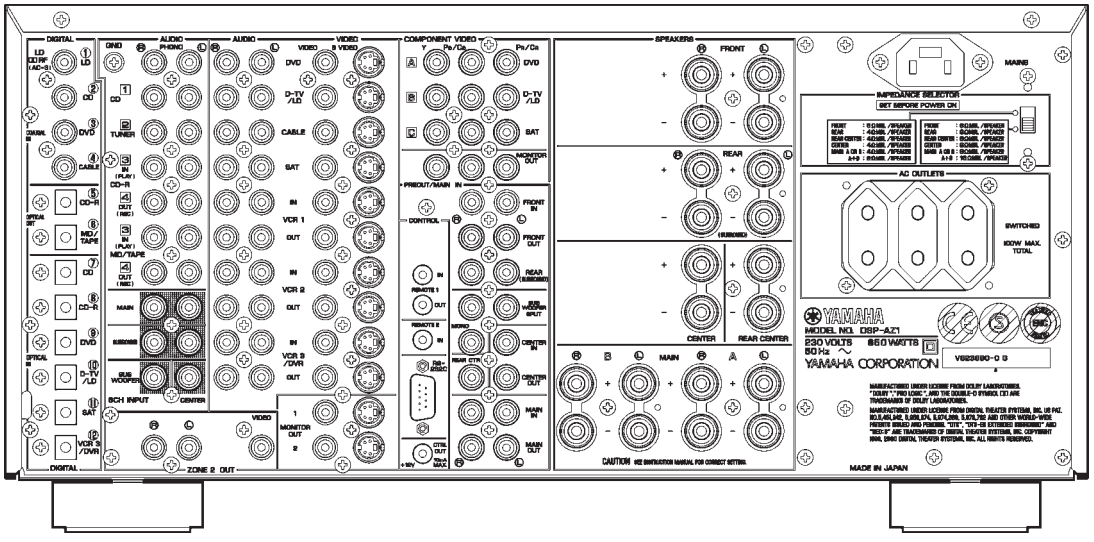

DSP-AZ1 (R, T, K models)

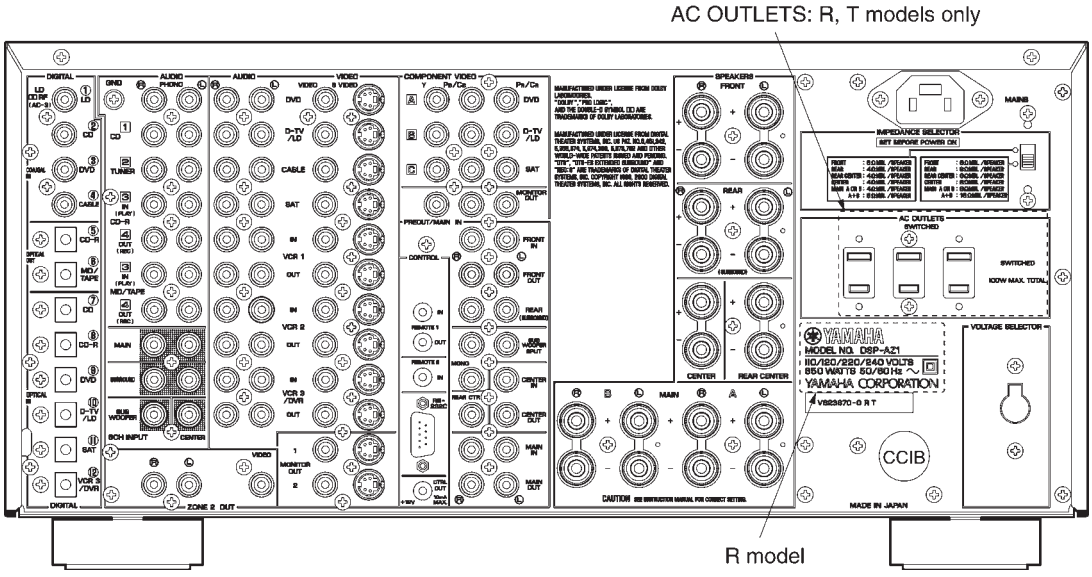

DSP-AZ1 (J model)

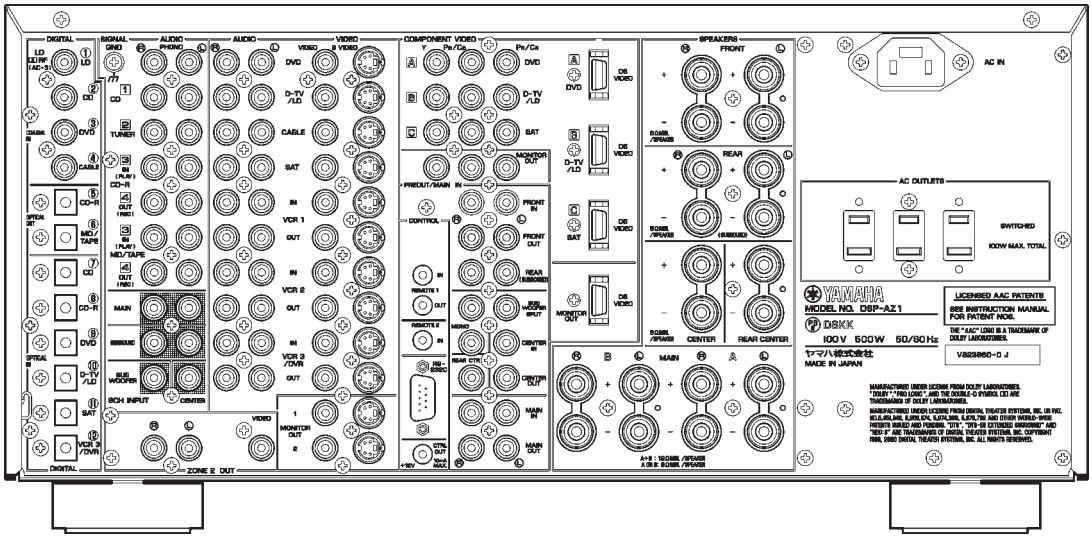

DSP-AX1UG (J model)

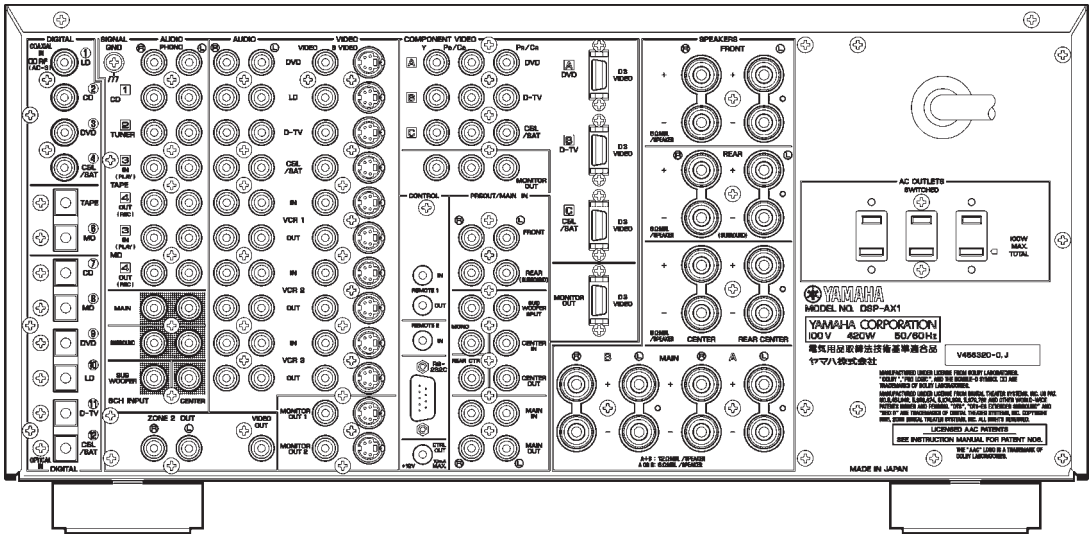

■ REMOTE CONTROL

RAV2000Z1 (U, C models)

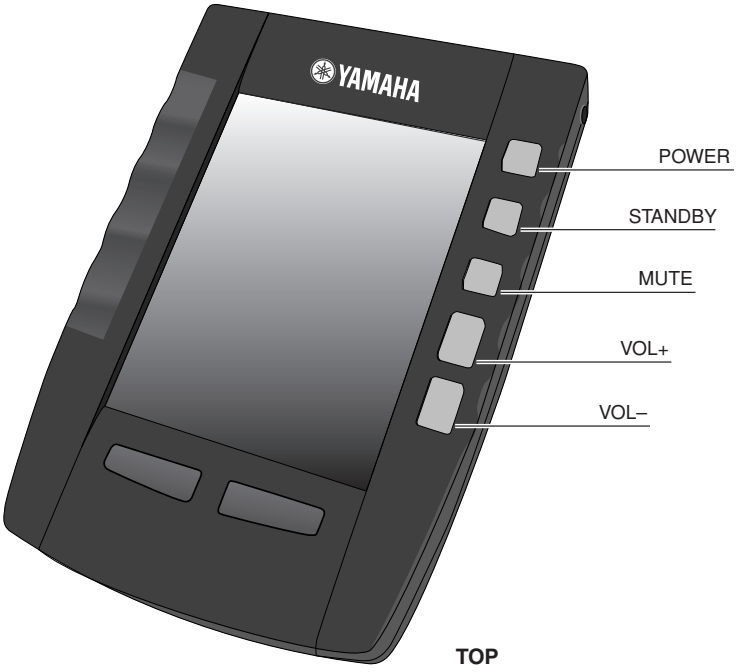

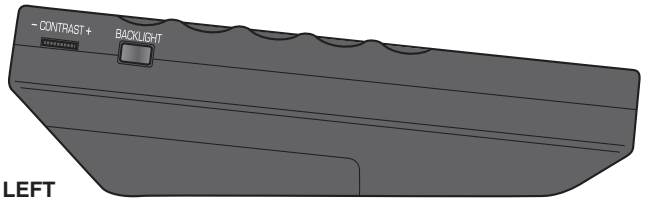

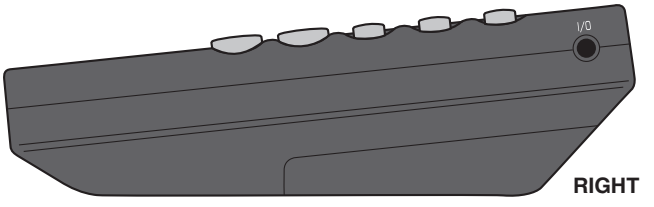

RAV225 (A, B, G, R, T, K, J models)

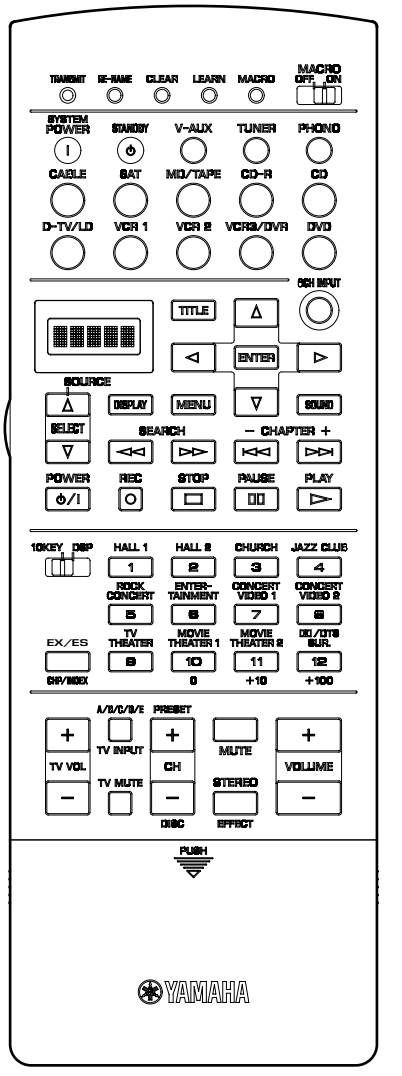

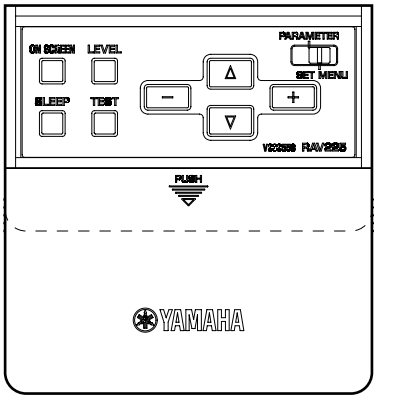

■ SPECIFICATIONS

■ Audio Section / オーディオ部

Minimum RMS Output Power per Channel / 定格出力
MAIN (20 Hz to 20 kHz, 0.015% THD)
U, C, A, B, G, R, T, K models (8 ohms) ..... 130W + 130W
J model (6 ohms) ..... 130W + 130W
CENTER (20 Hz to 20 kHz, 0.015% THD)
U, C, A, B, G, R, T, K models (8 ohms) 130W
J model (6 ohms) 130W
REAR (20 Hz to 20 kHz, 0.015% THD)
U, C, A, B, G, R, T, K models (8 ohms) ..... 130W + 130W
J model (6 ohms) ..... 130W + 130W
REAR CENTER (20 Hz to 20 kHz, 0.015% THD)
U, C, A, B, G, R, T, K models (8 ohms) 130W
J model (6 ohms) 130W
FRONT
U, C, A, B, G, R, T, K models (1kHz, 0.05% THD, 8 ohms) .. 45W + 45W
J model (20 Hz to 20 kHz, 6 ohms) ..... 45W + 45W

Maximum Power / 実用最大出力 (EIAJ, 1kHz, 10% THD)
MAIN
R, T, K models (8 ohms) ..... 200W + 200W
J model (6 ohms) ..... 200W + 200W
CENTER
R, T, K models (8 ohms) 200W
J model (6 ohms) 200W
REAR
R, T, K models (8 ohms) ..... 200W + 200W
J model (6 ohms) ..... 200W + 200W
REAR CENTER
R, T, K models (8 ohms) 200W
J model (6 ohms) 200W
FRONT
R, T, K models (8 ohms) ..... 65W + 65W
J model (6 ohms) ..... 65W + 65W

Dynamic Power Per Channel (IHF)
U, C, R, T, K models (8/6/4/2 ohms) 165/200/260/360W

Dynamic Headroom
U, C, R, T, K models (8 ohms) 1.0dB

DIN Standard Output Power Per Channel [B, G models]
(1 kHz, 0.7% THD, 4 ohms)
MAIN ..... 210W + 210W
CENTER 210W
REAR ..... 210W + 210W
FRONT CENTER 210W
FRONT ..... 75W + 75W

IEC Power [B, G models]
1 kHz, 0.015% THD, 8 ohms 140W

Power Band Width / パワーバンド幅
0.04% THD, 65W/8 ohms ..... 10 Hz to 50 kHz

Damping Factor / ダンピングファクタ
20 Hz to 20 kHz, L/C/R, 8 ohms) ..... 200 or more

Input Sensitivity / Input Impedance (入力感度/入力インピーダンス)
(100W, 8 ohms)
CD, etc. ..... 150 mV / 47 k-ohms
PHONO (MM) ..... 2.5 mV / 47 k-ohms
MAIN IN ..... 1V / 47 k-ohms

Maximum Input Signal Level / 最大許容入力
(1 kHz, 0.5% THD, EFFECT ON)
CD, etc. 2.3V
PHONO (MM) 100mV

Output Level / Output Impedance (出力電圧/出力インピーダンス)
REC OUT ..... 150 mV / 600-ohms
PRE OUT (MAIN, CENTER, REAR, REAR CENTER, FRONT)... 1.0 V / 1.2 k-ohms
PRE OUT (SUB WOOFER, SPLIT, STEREO & MAIN SMALL) ... 2.0 V/1.2 k-ohms
PRE OUT (SUB WOOFER, MONO, STEREO & MAIN SMALL) .. 4.0 V/1.2 k-ohms

Maximum Voltage Output / 最大出力
20 Hz to 20 kHz, 1% THD, PRE OUT, MAIN L/R) ..... 3V or more

Headphone Jack Rated Output / Impedance (ヘッドフォン出力/出力インピーダンス)
CD, etc. (40 mV, 8 ohms) ..... 150mV / 100 ohms

Frequency Response / 周波数特性
CD, etc. to MAIN L/R (10 Hz to 100 kHz) ..... +0/-3.0dB

RIAA Equalization Deviation / RIAA偏差
PHONO (MM) (20 Hz to 20 kHz) ..... 0±0.5dB

Tone Control Characteristics / トーンコントロール
BASS
Boost/Cut ..... ±10dB (50Hz)
Turnover Frequency 350Hz
TREBLE
Boost/Cut ..... ±10dB (20kHz)
Turnover Frequency 3.5kHz

Headphone Tone Control Characteristics / ヘッドフォントーンコントロール
BASS
Boost/Cut ..... +3dB/-6dB (10Hz)
Turnover Frequency 125Hz
TREBLE
Boost/Cut ..... +3dB/-6dB (20kHz)
Turnover Frequency 12.7kHz

Center/Rear Center GEQ (センター/リアセンターGEQ)
Frequency 100/300/1k/3k/10kHz
Boost/Cut ..... ±6dB
Q 0.7

Bass Extension / バスエクステンション
MAIN L/R ..... +6dB (60Hz)

Low Pass Filter Characteristics / ローパスフィルター特性
SUBWOOFER OUT ..... 90Hz / 24dB oct.

Cinema Equalizer / シネマイコライザー
High Shelving Filter
Frequency ..... 1.0k to 12.7kHz
Boost/Cut ..... +6dB/-9dB
Parametric Equalizer
Frequency ..... 1.0k to 12.7kHz
Boost/Cut ..... +6dB/-9dB
Q 1.85

Total Harmonic Distortion / 全高調波歪率
(20Hz to 20kHz)
PHONO (MM) to REC OUT (1V) ..... 0.01% or less
CD, etc. to PRE OUT MAIN L/R (1V) ..... 0.005% or less
MAIN IN to SP OUT L/C/R (65W /8 ohms) ..... 0.005% or less
MAIN IN to SP OUT L/C/R (65W /6 ohms) ..... 0.008% or less

Signal to Noise Ratio / SN比 (IHF-A network)
(Input shorted)
PHONO (MM) Input shorted (STEREO)
2.5mV ..... 80dB or more
5mV ..... 86dB or more
CD, etc. Input shorted (STEREO)
150mV ..... 96dB or more
250mV ..... 100dB or more

Residual Noise / 残留ノイズ (IHF-A network)
MAIN L/R SP OUT ..... 150µV or less

Channnel Separation / チャンネルセパレーション
PHONO (Input shorted, 1 kHz/10 kHz) .... 70 dB or more/60 dB or more
CD, etc. (Input 5.1 k-ohms shorted, 1 kHz/10 kHz) ... 70 dB or more/60 dB or more

Muting / ミューティング
..... - ∞

■ Video Section / ビデオ部

Video Signal Type / ビデオ信号方式
U, C, J models ..... NTSC
R, T, K models ..... NTSC or PAL
A, B, G models ..... PAL

Composite Video Signal Level / コンポジットビデオ信号
..... 1 Vp-p / 75 ohms

S-Video Signal Level / Sビデオ信号
Y ..... 1 Vp-p / 75 ohms
C ..... 0.286 Vp-p / 75 ohms

Component Signal Level / コンポーネントビデオ信号
Y ..... 1 Vp-p / 75 ohms
Cb/Cr ..... 0.7 Vp-p / 75 ohms

Video Maximum Input Level / ビデオ最大許容入力
..... 1.5 Vp-p

Video Signal to Noise Ratio (ビデオS/N)
..... 50 dB or more

Monitor Out Frequency Response / モニターアウト周波数帯域
Composite Video Signal, S-Video Signal .. 5 Hz to 10 MHz, -3 dB
Component Video Signal
U, C, A, B, G, R, T, K models ..... DC to 100 MHz, -3 dB
J model ..... DC to 75 MHz, -3 dB

■ FM Section / FM部

Tuning Range
[U, C models] ..... 87.5 to 107.9 MHz
[A model] ..... 87.50 to 108.00 MHz

50dB Quieting Sensitivity (IHF) [U, C, A models]
(1kHz, 100% Mod.)
Mono ..... 2.0 µV (17.3 dBf)
Stereo ..... 25 µV (39.2 dBf)

Usable Sensitivity (IHF) [U, C, A models]
Mono ..... 1.0 µV (11.2 dBf)

Selectivity [U, C, A models]
at 400 kHz ..... 70 dB

Signal to Noise Ratio (IHF) [U, C, A models]
Mono / Stereo ..... 76 dB / 70 dB

Harmonic Distortion [U, C, A models]
(1 kHz)
Mono/Stereo ..... 0.2 / 0.3 %

Stereo Separation [U, C, A models]
1 kHz ..... 45 dB

Frequency Response [U, C, A models]
20 Hz to 15 kHz ..... +0.5 / -2 dB

Antenna Input [U, C, A models]
..... 75 ohms unbalanced

■ AM Section / AM部

Tuning Range
U, C models ..... 530 to 1,710 kHz
A model ..... 531 to 1,611 kHz

Usable Sensitivity [U, C, A models]
..... 300 µV/m

Antenna [U, C, A models]
..... Loop Antenna

■ **General / 総合**

Power Supply / 電源電圧
U, C models ..... AC 120V, 60Hz
A model ..... AC 240V, 50Hz
B, G models ..... AC 230V, 50Hz
R model ..... AC 110/120/220/240V, 50/60Hz
T model ..... AC 220V, 50Hz
K model ..... AC 110/220V, 60Hz
J model ..... AC 100V, 50/60Hz

Power Consumption / 消費電力
U, C models ..... 650W / 830VA
A, B, G, R, T, K models 650W
J model 500W

Standby Power Consumption (reference data) / 待機電力(参考値)
U, C models 1.1W
A, B, G, J models 1.2W
R, T, K models (AC 220V, 50Hz) 1.5W

Maximum Power Consumption [R, T, K models]
..... 770 W

AC Outlets / ACアウトレット
3 switched outlets
U, C models ..... 100W/1.0A max., total
G, R, T, J models ..... 100W max., total
1 switched outlet
A, B models ..... 100W max.

Dimensions / 寸法 (W x H x D)
..... 435 x 211 x 471 mm (17-1/8" x 8-5/16" x 18-9/16")

Weight / 重量
..... 28.0 kg (61 lbs. 12 oz.)

Finish / 仕上げ
RX-Z1 ..... Gold color (U, C) models
Black color (U, C, A) models
DSP-AZ1 ..... Gold color (B, G, R, T, K, J) models
Black color (G, R) models

Accessories / 付属品
Remote Control, Batteries (LR-6), Indoor FM Antenna [U, C, A models], AM Loop Antenna [U, C, A models], Power Cable [U, C, G, R, T, K, J models], Cable for RAV2000Z1 [U, C models]

* Specifications are subject to change without notice due to product improvements.

U ..... U.S.A. model
A ..... Australian model
G ..... European model
T ..... Chinese model
J ..... Japanese model
C ..... Canadian model
B ..... British model
R ..... General model
K ..... Korean model

• **DIMENSIONS / 寸法図**

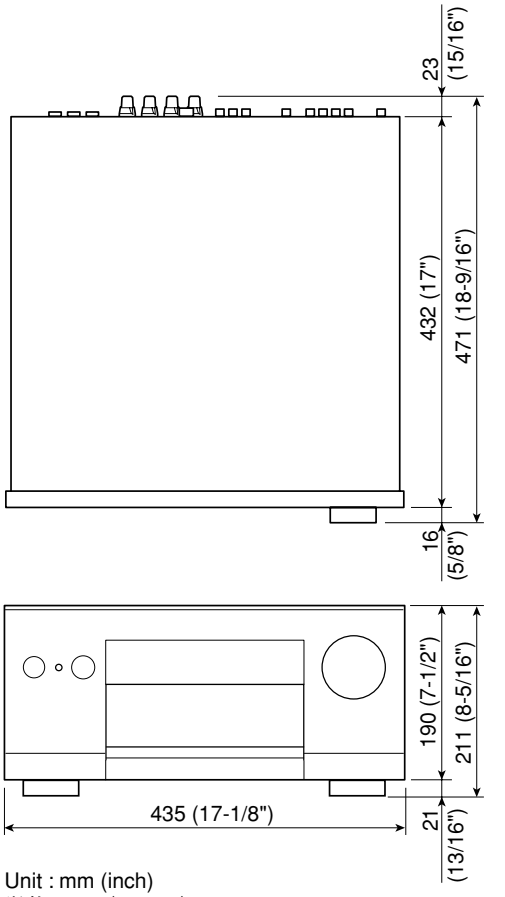

Unit : mm (inch)
単位: mm（インチ）

• Set Menu Table

No.	SET MENU	PRESET VALUE	SETTING RANGES
1.	SPEAKER SET		
1A	CENTER SP	LRG	LRG, SML, NONE
1B	MAIN SP	LARGE	LARGE, SMALL
1C	REAR L/R SP	LRG	LRG, SML, NONE
1D	REAR CT SP	LRG	LRG, SML, NONE
1E	LFE/BASS OUT	BOTH	SW, MAIN, BOTH
1F	FRONT EFCT SP	YES	YES, NONE
1F	MAIN LEVEL	Normal	Normal, –10dB
2.	LOW FREQ. TEST	TEST TONE: OFF	OFF, ON
		OUTPUT: MAIN L/R	MAIN L/R, L, C, R, RS, RC, LS, SWFR, FRONT
		FREQ.: 88Hz	35, 39, 44, 50, 56, 63, 70, 79, 88, 99, 111, 125, 140, 157, 177, 198, 223, 250, 35-250Hz
3.	HP TONE CONTROL	BASS: 0dB	–6dB — +3dB
		TRBL: 0dB	–6dB — +3dB
4.	CENTER GEQ	100Hz: 0dB	–6dB — +6dB
		300Hz: 0dB	–6dB — +6dB
		1kHz: 0dB	–6dB — +6dB
		3kHz: 0dB	–6dB — +6dB
		10kHz: 0dB	–6dB — +6dB
5.	REAR CT GEQ	100Hz: 0dB	–6dB — +6dB
		300Hz: 0dB	–6dB — +6dB
		1kHz: 0dB	–6dB — +6dB
		3kHz: 0dB	–6dB — +6dB
		10kHz: 0dB	–6dB — +6dB
6.	CINEMA EQ	L/C/R: OFF	HIGH: FRQ (Default: 12.7kHz)
		FRNT EFCT: OFF	1.0, 1.3, 1.6, 2.0, 2.5, 3.2, 4.0, 5.0, 5.7, 6.3, 7.1, 8.0, 9.0, 10.1, 11.3, 12.7kHz
		REAR L/R: OFF	HIGH: GAIN –9 — +6dB (Default: -3dB)
		REAR CT: OFF	PEQ: FRQ (Default: 12.7kHz)
			1.0, 1.3, 1.6, 2.0, 2.5, 3.2, 4.0, 5.0, 5.7, 6.3, 7.1, 8.0, 9.0, 10.1, 11.3, 12.7kHz
			PEQ: GAIN –9 — +6dB (Default: -4dB)
7.	INPUT RENAME	—	
8.	I/O ASSIGNMENT		
8A	COAXIAL IN	<1>: LDRF	All INPUTs
		<2>: CD	INPUTs except LDRF, COAXIAL IN <1>
		<3>: DVD	INPUTs except LDRF, COAXIAL IN <1> <2>
		<4>: CABLE	INPUTs except LDRF, COAXIAL IN <1> <2> <3>
8B	OPTICAL OUT	<5>: MD/TAPE	All INPUTs
		<6>: CD-R	INPUTs except OPTICAL OUT <5>
8C	OPTICAL IN	<7>: CD	INPUTs except V-AUX
		<8>: CD-R	INPUTs except V-AUX and OPTICAL IN <7>
		<9>: DVD	INPUTs except V-AUX and OPTICAL IN <8> <9>
		<10>: D-TV/LD	INPUTs except V-AUX and OPTICAL IN <7> <8> <9>
		<11>: SAT	INPUTs except V-AUX and OPTICAL IN <7> <8> <9> <10>
		<12>: VCR3/DVR	INPUTs except V-AUX and OPTICAL IN <7> <8> <9> <10> <11>
8D	CMPNT-V INPUT	[A]: DVD	All video related INPUTs
		[B]: D-TV/LD	All video related INPUTs except CMPNT-V INPUT [A]
		[C]: SAT	All video related INPUTs except CMPNT-V INPUT [A] [B]
9.	INPUT MODE	AUTO	AUTO, LAST
10.	PARAMETER INI		The number key of the remote controller is pushed and initialized.
11.	LFE LEVEL	SPEAKER: 0dB	–20 — 0dB
		HEADPHONE: 0dB	–20 — 0dB
12.	DYNAMIC RANGE	SP: MAX	MAX, STD, MIN
		HP: MAX	MAX, STD, MIN
13.	SP DELAY		
	DSP-AZ1	UNIT: meters	
		MAIN L/R: 3.04m	0.15 — 30.48m
		CENTER: 3.04m	0.15 — 30.48m
		REAR L/R: 3.04m	0.15 — 30.48m
		REAR CT: 2.13m	0.15 — 30.48m
	RX-Z1	UNIT: feet	
		MAIN L/R: 10.0ft	0.5 — 100ft
		CENTER: 10.0ft	0.5 — 100ft
		REAR L/R: 10.0ft	0.5 — 100ft
		REAR CT: 7.0ft	0.5 — 100ft
	DSP-AX1UG	UNIT: sec	
		CENTER: 0ms	0 — 5.0msec
		REAR CT: 3.0ms	0 — 30.0msec
14.	AUDIO DELAY	0ms	0 — 160ms
15.	DISPLAY SET	DIMMER : 0	–4 — 0
		OSD SHIFT : 0	–5 — +5
		BLUE BACK : AUTO	AUTO, OFF (not included in DSP-AX1UG)
16.	MEMORY GUARD	OFF	ON, OFF
17.	ZONE2 SET	ZONE2 OUT: FIX	FIX, VAR
		CTRL IN: MODE1	MODE1, MODE2 (only RX-Z1)
18.	6CH INPUT SET		
18A	CENTER to	CENTER	CENTER, MAIN
18B	SWFR to	SWFR	SWFR, MAIN
19.	DUAL MONO	MAIN	MAIN, SUB, ALL (only J model)

• **The variable range of the parameter (Min/Max/Step) / パラメーターの可変範囲（最小/最大/ステップ）**

Parameter	Pro Logic	Pro Logic II Movie	Pro Logic II Music	Neo:6	2ch	DD/dts/AAC	6.1/ES	Unit
EFCT TRIM	-	-	-	-	-3/+3/1	-	-	dB
INIT. DLY	-	-	-	-	1/99/1	-	-	ms
ROOM SIZE	-	-	-	-	0.1/2.0/0.1	-	-	-
LIVENESS	-	-	-	-	0/10/1	-	-	-
P. INIT. DLY	-	-	-	-	1/99/1	1/99/1	1/99/1	ms
P. ROOM SIZE	-	-	-	-	0.1/2.0/0.1	0.1/2.0/0.1	0.1/2.0/0.1	-
S. DELAY	10/25/01	10/25/01	0/15/1	0/30/1	0/49/1	0/49/1	0/49/1	ms
S. INIT. DLY	-	-	-	-	-	1/49/1	1/49/1	ms
S. ROOM SIZE	-	-	-	-	0.1/2.0/0.1	0.1/2.0/0.1	0.1/2.0/0.1	-
S. LIVENESS	-	-	-	-	0/10/1	0/10/1	0/10/1	-
RC INI. DLY	-	-	-	-	-	-	1/49/1	ms
RC ROOM SIZE	-	-	-	-	-	-	0.1/2.0/0.1	-
RC LIVENESS	-	-	-	-	-	-	0/10/1	-
REV. TIME	-	-	-	-	1.0/5.0/0.1	1.0/5.0/0.1	1.0/5.0/0.1	s
REV. DELAY	-	-	-	-	0/250/1	0/250/1	0/250/1	ms
REV. LEVEL	-	-	-	-	0/100/1	0/100/1	0/100/1	%
PANORAMA	-	OFF	OFF/ON	-	-	-	-	-
DIMENSION	-	0(STD)	-3/+3/1	-	-	-	-	-
C. WIDTH	-	0	0/7/1	-	-	-	-	-
C. IMAGE	-	-	-	0/0.5/0.1	-	-	-	-

6ch Stereo Parameter		Unit
FL. LEVEL	0/100/1	%
CT. LEVEL	0/100/1	%
FR. LEVEL	0/100/1	%
RL. LEVEL	0/100/1	%
RC. LEVEL	0/100/1	%
RR. LEVEL	0/100/1	%

■ INTERNAL VIEW

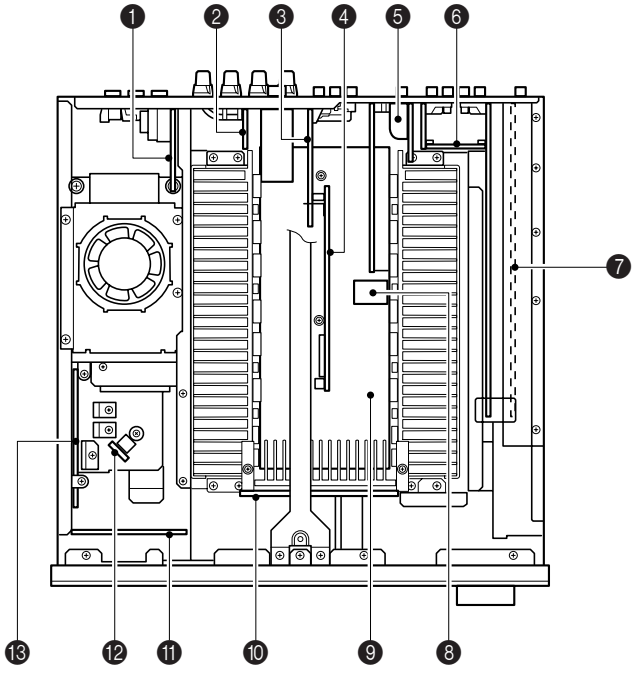

❶ SUB TRANS (1) P.C.B.
❷ MAIN (4) P.C.B.
❸ VIDEO (2) P.C.B.
❹ SUB TRANS (2) P.C.B.
❺ SUB TRANS (5) P.C.B.
❻ VIDEO (5) P.C.B.
❼ DSP P.C.B.
❽ SUB TRANS (6) P.C.B.
❾ MAIN (1) P.C.B.
❿ MAIN (3) P.C.B.
⓫ SUB TRANS (4) P.C.B.
⓬ SUB TRANS (6) P.C.B. (J model)
⓭ MAIN (2) P.C.B.
⓮ VIDEO (8) P.C.B.
⓯ FL P.C.B.
⓰ VIDEO (6) P.C.B.
⓱ VIDEO (3) P.C.B.
⓲ VIDEO (4) P.C.B.
⓳ VIDEO (9) P.C.B.
⓴ FUNCTION (1) P.C.B.
㉑ SUB TRANS (7) P.C.B.
㉒ VIDEO (1) P.C.B.
㉓ FUNCTION (2) P.C.B.
㉔ SUB TRANS (8) P.C.B. (J model)
㉔ TUNER PACK (U, C, A models)
㉕ MAIN (5) P.C.B.
㉖ SUB TRANS (10) P.C.B. (U, C, G, R, T, K, J models)
㉗ FUNCTION (3) P.C.B. (U, C, A, B, G, R, T, K models)
㉘ SUB TRANS (9) P.C.B. (R, T, K models)

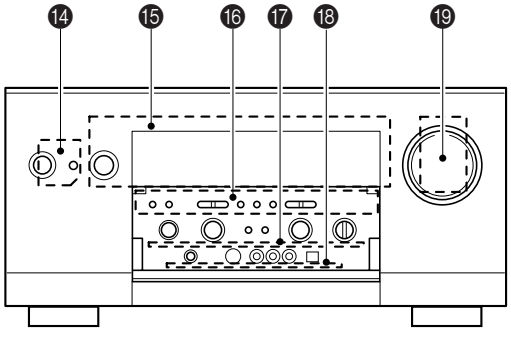

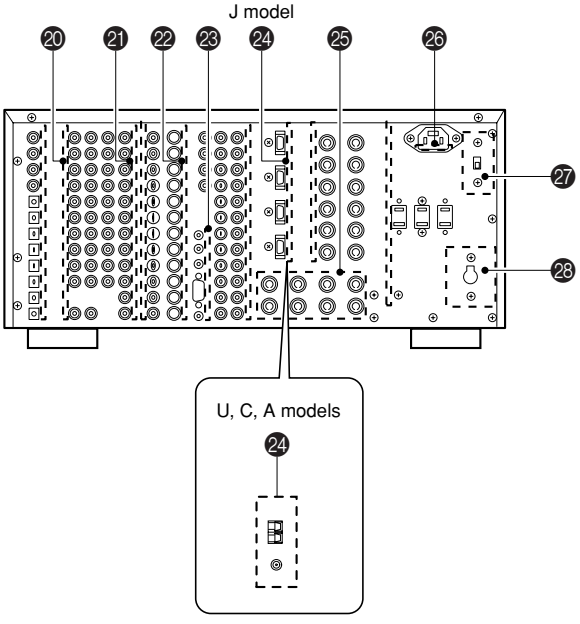

■ DISASSEMBLY PROCEDURE / 分解手順

(Remove parts in the order as numbered.)
Disconnect the power cord from the AC outlet.

1. Removal of Top Cover

a. Remove 8 screws (①) and then remove the Side Panel. (Fig. 1)
b. Remove 2 screws (②) and 2 screw (③), and then remove the Top Cover. (Fig. 1)

2. Removal of Bottom Cover

Remove 12 screws (④) and then remove the Bottom Cover. (Fig. 1)

3. Removal of Front Panel

a. Remove the VOLUME control knob (⑤). (Fig. 1)
b. Remove 3 screws (⑥) and 1 screw (⑦), and then remove the Front Panel. (Fig. 1)

4. Removal of DSP P.C.B.

a. Remove 12 screws (⑧) and 1 screw (⑨), and then remove the Frame. (Fig. 2)
b. Remove 14 screws (⑩. (Fig. 3)
c. Remove 3 screws (⑪) and 3 screw (⑫). (Fig. 2)
d. Disconnect the connector connected to the DSP P.C.B.
e. Remove the Shield Case and the DSP P.C.B.. (Fig. 2)

（番号順に部品を取り外してください。）
AC電源コンセントから、電源コードを抜いてください。

1. トップカバーの外し方

a. ①のネジ8本を外し、サイドパネルを取り外します。（Fig. 1）
b. ②のネジ2本、③のネジ2本を外し、トップカバーを取り外します。（Fig. 1）

2. ボトムカバーの外し方

④のネジ12本を外し、ボトムカバーを取り外します。（Fig. 1）

3. フロントパネルの外し方

a. ⑤のVOLUMEツマミを外します。（Fig. 1）
b. ⑥のネジ3本、⑦のネジ1本を外し、フロントパネルを取り外します。（Fig. 1）

4. DSP P.C.B.の外し方

a. ⑧のネジ12本、⑨のネジ1本を外し、フレームを取り外します。（Fig. 2）
b. ⑩のネジ14本を外します。（Fig. 3）
c. ⑪のネジ3本、⑫のネジ3本を外します。（Fig. 2）
d. DSP P.C.B.に接続されているコネクターを外します。
e. シールドケースとDSP P.C.B.を取り外します。（Fig. 2）

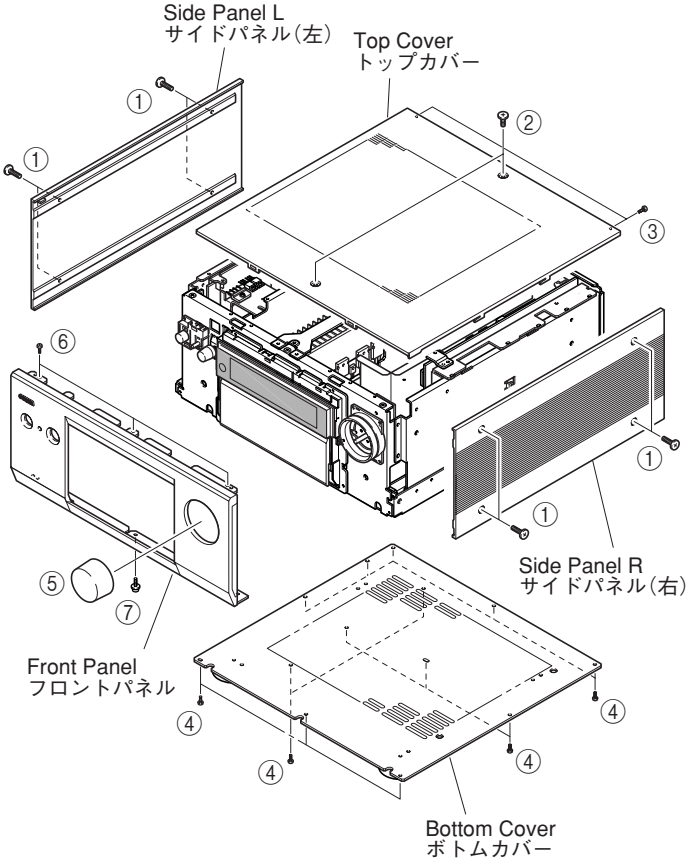

Fig. 1

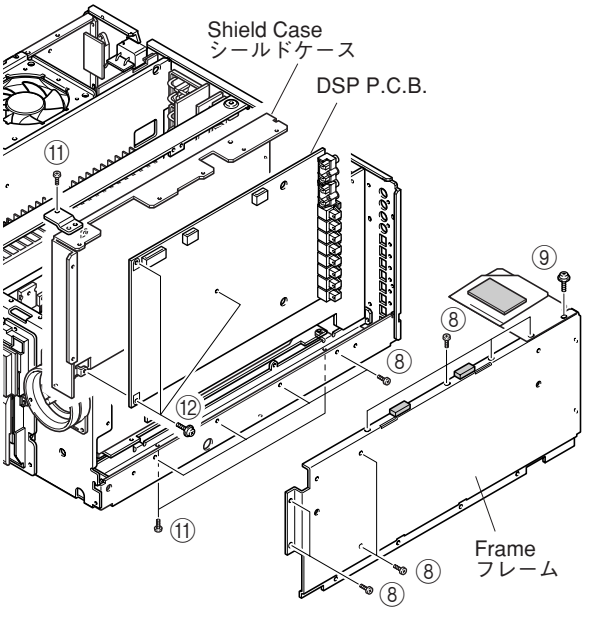

Fig. 2

5. Removal of FUNCTION, VIDEO (5) and SUB TRANS (7) P.C.B.s

a. Remove 14 screws (⑬). (Fig. 3)

b. Remove FUNCTION, VIDEO (5) and SUB TRANS (7) P.C.B.s. (Fig. 4)

When checking the P.C.B.:

- Put the rubber sheet and a cloth over the equipment. Then place the P.C.B. upside down on the cloth and check it. (Fig. 4)
- Reconnect all cables (connectors) that have been disconnected.
- The P.C.B. removed from the rear panel does not work because its grounding is loose. Be sure to connect the ground of each P.C.B. to the chassis or GND with a jumper wire or the like.

5. FUNCTION、VIDEO（5）、SUB TRANS（7）P.C.B.の外し方

a. ⑬のネジ14本を外します。（Fig. 3）

b. FUNCTION、VIDEO（5）、SUB TRANS（7）P.C.B.を取り外します。（Fig. 4）

P.C.B.チェックをする場合には

- 本機の上にゴムシートと布を敷き、その上にP.C.B.を裏返しに置いてチェックします。（Fig. 4）
- 外したケーブル（コネクター）をすべて接続してください。
- リアパネルから外したP.C.B.はアースが浮いて動作しませんので、各P.C.B.のアースをリード線等でシャーシまたはGNDに接続してください。

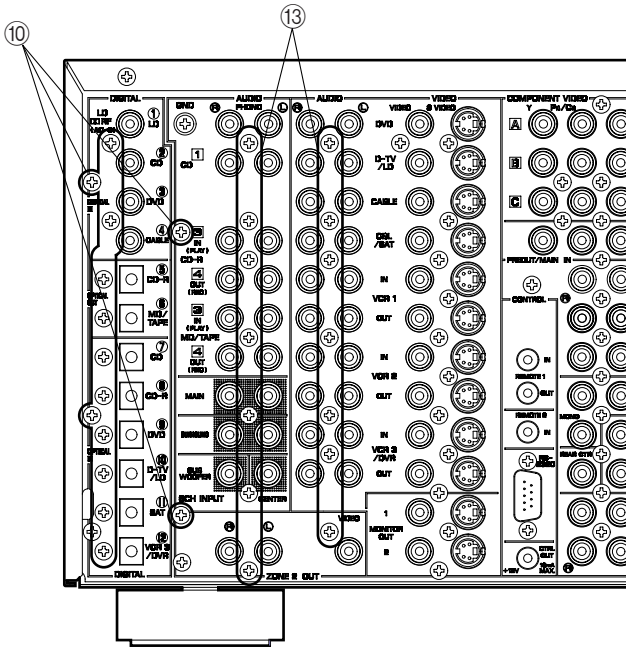

Fig. 3

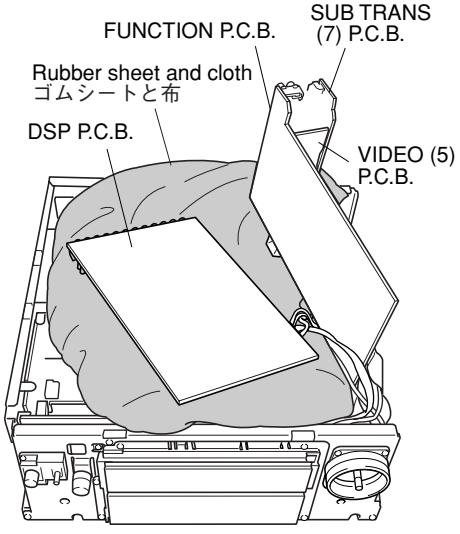

Fig. 4

6. MAIN (2) P.C.B. Check

Remove 8 screws (⑭) and then remove the Frame. (Fig. 5)

6. MAIN（2）P.C.B.のチェック

⑭のネジ8本を外し、フレームを取り外します。（Fig. 5）

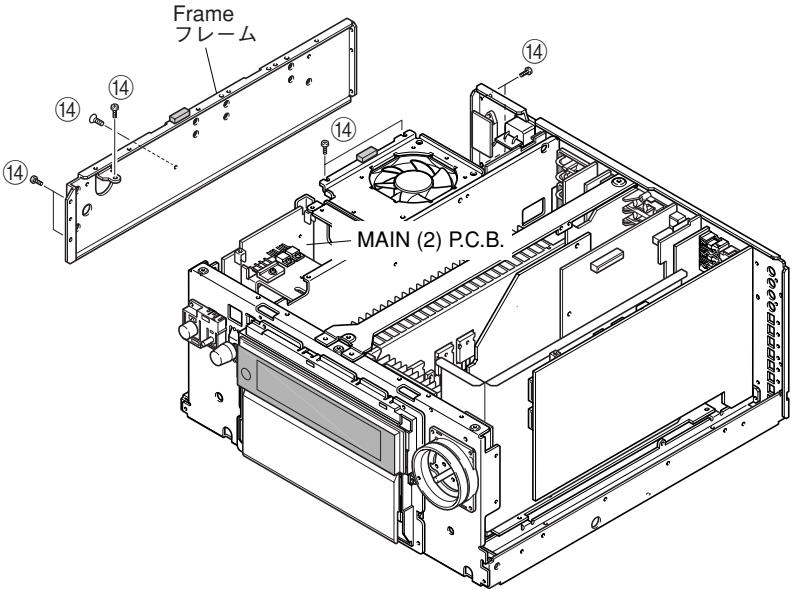

Fig. 5

7. MAIN (3) P.C.B. Check

a. Remove 10 screws (⑮). (Fig. 6)
b. Remove the sub-chassis unit by turning its lower end upward. (Fig. 6)

7. MAIN（3）P.C.B.のチェック

a. ⑮のネジ10本を外します。（Fig. 6）
b. サブシャーシユニットの下側を上方向に回転させながら取り外します。（Fig. 6）

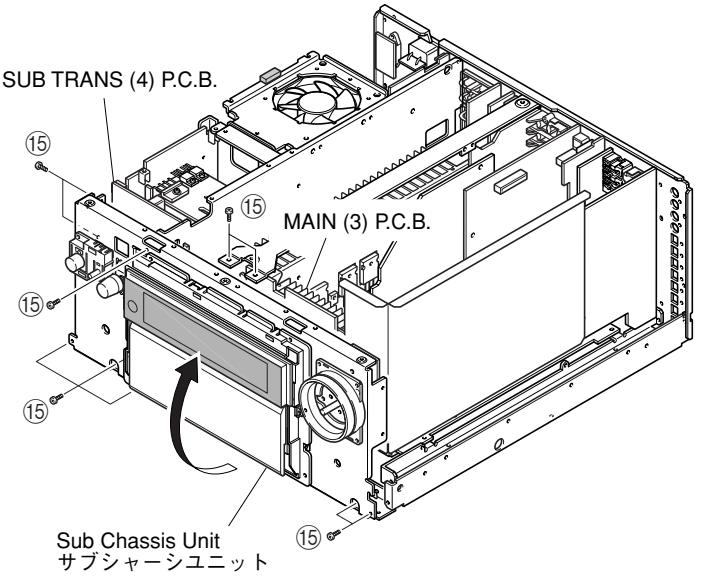

Fig. 6

■ SELF DIAGNOSIS FUNCTION (DIAG)／自己診断機能（ダイアグ）

There are 16 DIAG menu items, each of which has sub-menu items.
Also, there are 21 types of DSP IF STATUS.
Listed in the table below are menu items and sub-menu items.

ダイアグメニューは16個あり、そのそれぞれにサブメニューがあります。また、DSP IF STATUSは21種類あります。
下表はメニュー一覧です。

No	DIAG menu		sub-menu
1	YSS938 THR	1. YSS938 THR ANALOG BYPS	1. ANALOG BYPASS
			2. DSP 0dB
			3. FULL BIT
2	AP32 TO 938	2. AP32 TO 938 DSP 0dB	1. DSP 0dB
			2. FULL BIT
3	938 TO AP32	3. 938 TO AP32 DSP 0dB	1. DSP 0dB
			2. FULL BIT
4	RAM THROUGH	4. RAM THROUGH DSP 0dB	1. DSP 0dB
			2. FULL BIT
5	PRO LOGIC	5. PRO LOGIC PRO LOGIC 1	1. PRO LOGIC 1
			2. PRO LOGIC 2
6	DSP BYPASS	6. DSP BYPASS	–
7	SPEAKER SET	7. SPEAKER SET MAIN:SMALL 0dB	1. MAIN: SMALL 0dB
			2. MAIN: LARGE -10dB
			3. CENTER: NONE
			4. LFE/BASS: MAIN
			5. FRONT MIX: 5ch
			6. CENTER: SMALL
			7. REAR: SMALL
8	DISPLAY CHECK	8. DISPLAY CHK STEREO	1. STEREO (Initial display / 初期表示)
			2. VFD DISP OFF (All segments OFF / 全セグメント消灯)
			3. VFD DISP ALL (All segments ON 100% / 全セグメント点灯100%)
			4. VFD DIMMER (All segments ON 50% / 全セグメント点灯50%)
			5. CHECKED PATTERN (ON in lattice / 格子状点灯)
9	MANUAL TEST	9. MANUAL TEST ALL	1. ALL
			2. MAIN L
			3. CENTER
			4. MAIN R
			5. REAR R
			6. REAR C
			7. REAR L
			8. FRONT L
			9. FRONT R
			10. LFE
10	RS-232C	10. RS-232C TxD/RxD DATA:XX	1. TxD/RxD DATA
			2. HARD FLOW
11	PRESET	11. PRESET INHIBITED	1. INHIBITED (memory initialization inhibited / メモリーの初期化禁止)
			2. RESERVED (memory initialized / メモリーの初期化)
12	FAN/AD	12. FAN/AD FAN HISTORY:000	1. FAN HISTORY
			2. PANEL KEY
			3. PROTECTION
13	SOFT SWITCH	13.SOFT SWITCH SWICH : DISABLE	1. SWITCH
			2. MODEL
			3. SPI
			4. TUNER
			5. AAC

No	DIAG menu		sub-menu
14	SUB MC WRITE	14.SUB MC WRITE Mode entry ->	1. READY
			2. WRITE MODE
15	DSP PCB CHK	15.DSP PCB CHK #1:NoEr #2:NoEr	1. RAM CHECK
			2. PLD CHECK
16	SUM/VER/PORT	16.SUM/VER/PORT SUM:4ECD/0900	1. SUM
			2. VER
			3. PORT
			4. REC-OUT
	DSP IF STATUS	DSP IF STATUS 0 SCPU:C402001100	0. SCPU
			1. VER
			2. SUM
			3. AKD0
			4. AKD1
			5. YDIR
			6. Y938
			7. FUJI
			8. DSP6
			9. BUS1
			10. BUS2
			11. PLD
			12. MUTE
			13. BSII
			14. CHST
			15. BSI1
			16. BSI2
			17. BSI3
			18. BSI4
			19. D0
			20. D1
			21. D2
			・(Display continues by the number of downloaded codes. / ダウンロードコードの数分だけ表示が続く)
			・
			・
			・

• Starting DIAG

Press the “STANDBY/ON” key while simultaneously pressing those two keys of the main unit as indicated in the figure below.

● ダイアグの起動

本体の下図に示すキーを同時に押しながら“STANDBY/ON”キーを押すと、ダイアグが起動します。

Keys of main unit / 本体キー

[RX-Z1]

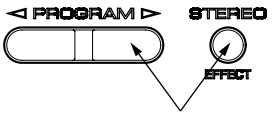

Turn on the power while pressing these keys.

[DSP-AZ1]

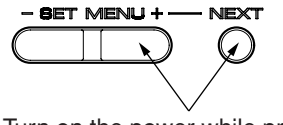

Turn on the power while pressing these keys.
これらのキーを同時に押しながら、パワーオンする。

• Starting DIAG in the protection cancel mode

If the protection function works and causes hindrance to trouble diagnosis, cancel the protection function as described below, and it will be possible to enter the DIAG mode. (The protection functions other than the excess current detect function will be disabled.)

Press the “STANDBY/ON” key while simultaneously pressing those two keys indicated in the figure on the previous page. At this time, keep pressing those two keys for 3 seconds or longer.

In this mode, the “SLEEP” segment of the FL display of the main unit flashes to indicate that the mode is DIAG mode with the protection functions disabled.

CAUTION!
Using this product with the protection function disabled may cause damage to itself. Use special care for this point when using this mode.

• Canceling DIAG

[1] Before canceling DIAG, execute setting for PRESET of DIAG menu No.11 (Memory initialization inhibited or Memory initialized).
* In order to keep the user memory stored, be sure to select INHIBITED (Memory initialization inhibited).

[2] Turn off the power by pressing the “STANDBY/ON” key of the main unit.

• Display provided when DIAG started

When the monitor is connected, DIAGNOSTIC MENU appears on its screen as shown in the figure. (It remains on display until DIAG is cancelled.)

● プロテクション解除モードでの起動

プロテクションが動作することにより、故障箇所の診断に支障をきたすような場合は、次の方法によりプロテクションを解除した状態でダイアグモードに入ることができます。（過電流検出以外のプロテクション動作を解除する）

前ページの図に示す2つのキーを同時に押しながら“STANDBY/ON”キーを押します。このとき、これら2つのキーを3秒以上押し続けてください。
このモードでは本体FLの“SLEEP”セグメントが点滅し、プロテクションを解除した状態でのダイアグモードであることを知らせます。

注意！
プロテクションを解除した状態でのダイアグモードは、危険な状態でもプロテクションが作動しないため、動作させると、機器を破壊することがあります。このモードを使用する場合は十分注意してください。

● ダイアグの解除

① ダイアグを解除する前に、ダイアグメニューNo.11のPRESET（メモリーの初期化禁止/またはメモリーの初期化）の設定をします。
※ ユーザーメモリーを保持したい場合は、必ずINHIBITED（メモリー初期化禁止）を選択してください。
② 本体の“STANDBY/ON”キーを押し、パワーオフにします。

● ダイアグ起動時の表示

モニターを接続してある場合は、モニターの画面に図のようにダイアグメニューの一覧が表示されます。（ダイアグを解除するまで、この表示が保持されます）

```
     DIAGNOSTIC MENU
1.YSS938 THR 9.TST NOISE
2.AP32to938  10.RS-232C
3.938toAP32  11.F.PRESET
4.RAM THR    12.AD CHECK
5.PRO LOGIC  13.SOFT SW
6.DSP BYPASS 14.MC WRITE
7.SPEAKER    15.DSP PCB
8.VFD CHECK  16.SUM/VER
```

The history of the protection function and the version (1 alphabet) appear in the upper section and the checksums (4 figures and alphabets) of the main microprocessor and sub-microprocessor appear in the lower section, followed by the DIAG menu (sub-menu of ANALOG BYPASS of No.1 YSS938 THR) after a few seconds.

上段の行にプロテクション履歴情報とバージョン(英1文字)が表示され、下段の行にメインマイコンとサブマイコンのチェックサム(4桁の英数字)が表示されて、数秒後にダイアグメニュー(No.1 YSS938 THRのサブメニューANALOG BYPASS)になります。

When there is no history of protection function:

プロテクション履歴がない場合:

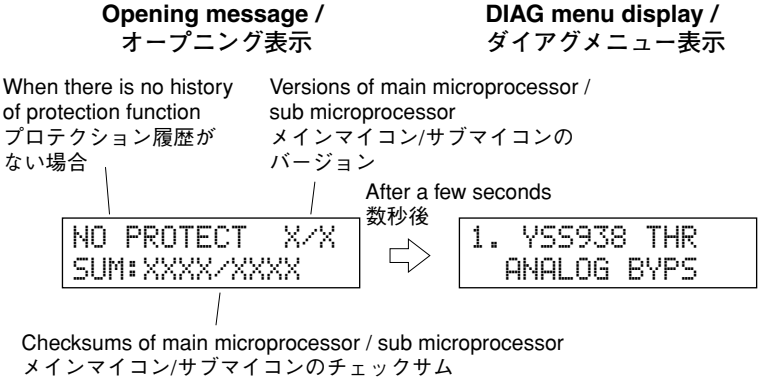

Checksum:
They are expressed in 4 figures of hexadecimal data with 2M bits of the code of the entire program added for every octet. (0xff is added for the area where no code is recorded or area other than ROM code.)

チェックサム：
プログラム全体のコードを1オクトごとに2Mビット分加算していき、4桁の16進データで現したもの(コード未記録領域、ROMコード以外の領域は0xffを加算)。

When there is a history of protection function:

プロテクション履歴がある場合:

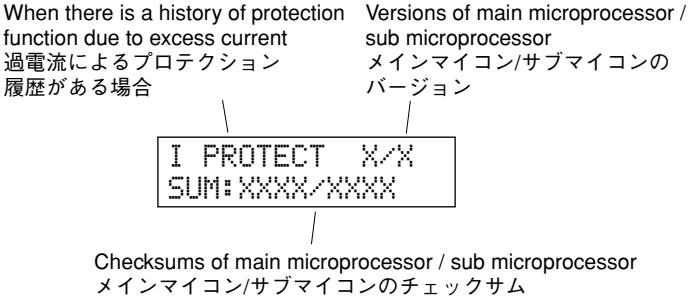

Cause: An excessive current flowed through the power amplifier.
Supplementary information: As current of the power transistor is detected, the abnormal channel can be identified by checking the current detect transistor.

Turning on the power without correcting the abnormality will cause the protection function to work immediately and the power supply will instantly be shut off.

原因：パワーアンプに過電流が流れた。
補足：パワートランジスタの電流を検出していますので、電流検出トランジスタをチェックすれば異常チャンネルが特定できます。
異常状態のままパワーオンすると、瞬時にプロテクションがかかり、すぐに電源が切れます。

When there is a history of protection function due to abnormal voltage in the power supply section
電源部の電圧異常によるプロテクション履歴がある場合

Voltage display in %
電圧の%表示

Versions of main microprocessor / sub microprocessor
メインマイコン/サブマイコンのバージョン

```
PS PRT:000  X/X
SUM:XXXX/XXXX
```

Checksums of main microprocessor / sub microprocessor
メインマイコン/サブマイコンのチェックサム

Cause: The voltage in the power supply section is abnormal.
Supplementary information: The abnormal voltage is displayed in % based on 5V as 100%.

Turning on the power without correcting the abnormality will cause the protection function to work 1 second later and the power supply will be shut off.

原因：電源部の電圧が異常。
補足：異常時の電圧の状態を、5Vを100%とした値で%表示します。
異常状態のままパワーオンすると、1秒後にプロテクションがかかり、電源が切れます。

When there is a history of protection function due to abnormal DC output
DC出力異常によるプロテクション履歴がある場合

Voltage display in %
電圧の%表示

Versions of main microprocessor / sub microprocessor
メインマイコン/サブマイコンのバージョン

```
DC PRT:000  X/X
SUM:XXXX/XXXX
```

Checksums of main microprocessor / sub microprocessor
メインマイコン/サブマイコンのチェックサム

Cause: DC output of the power amplifier is abnormal.
Supplementary information: The abnormal voltage is displayed in % based on 5V as 100%.

Turning on the power without correcting the abnormality will cause the protection function to work 3 seconds later and the power supply will be shut off.

原因：パワーアンプのDC出力が異常。
補足：異常時の電圧の状態を、5Vを100%とした値で%表示します。
異常状態のままパワーオンすると、3秒後にプロテクションがかかり、電源が切れます。

When there is a history of protection function due to excessive heat sink temperature
放熱器の異常温度によるプロテクション履歴がある場合

Voltage display in %
電圧の%表示

Versions of main microprocessor / sub microprocessor
メインマイコン/サブマイコンのバージョン

```
TMP PRT:000 X/X
SUM:XXXX/XXXX
```

Checksums of main microprocessor / sub microprocessor
メインマイコン/サブマイコンのチェックサム

Cause: The temperature of the heat sink is excessive.
Supplementary information: The abnormal voltage is displayed in % based on 5V as 100%.

Turning on the power without correcting the abnormality will cause the protection function to work 1 second later and the power supply will be shut off.

原因：放熱器の温度が異常。
補足：異常時の電圧の状態を、5Vを100%とした値で%表示します。
異常状態のままパワーオンすると、1秒後にプロテクションがかかり、電源が切れます。

* Additional causes of protection can be due to loose connections, associated components, CPU, etc.
* For the protection voltage value, refer to DIAG menu No.12 described later.

• History of protection function
When the protection function has worked, its history is stored in memory with a backup. Even if no abnormality is noted while servicing the unit, an abnormality which has occurred previously can be defined as long as the backup data has been stored.
The history of the protection function is cleared when DIAG is cancelled by selecting PRESET RESERVED (Memory initialized) of DIAG menu No.11 or when the backup data is erased.

• Display during menu operation

During the DIAG operation, the menu list described in the section of the startup screen appears on the superimposed screen and the function at work is indicated on the FL indicator. The contents displayed during the function operation are described in the later section on details of functions.

• Operation procedure of DIAG menu and SUB-MENU

There are 16 MENU items, each of which has some SUB-MENU items. DSP IF STATUS also has 21 sub-menus.

DIAG menu selection

Main unit [RX-Z1]: Select the menu using ▷ (Forward) and ◁ (Reverse) keys of PRESET/TUNING located in the sealing panel.

Main unit [DSP-AZ1]: Select the menu using ▷ (Forward) and ◁ (Reverse) keys of PROGRAM located in the sealing panel.

Remote control unit [RAV2000Z1]: In the PARAMETER select mode, select the DIAG menu using ∨ (Forward) and ∧ (Reverse) keys.

Remote control unit [RAV225]: Set the select switch to the PARAMETER side and select the DIAG menu using ∇ (Forward) and ∆ (Reverse) keys.

SUB-MENU selection

Main unit [RX-Z1]: Select the sub-menu using ▷ (Forward) and ◁ (Reverse) keys of PROGRAM located in the sealing panel.

Main unit [DSP-AZ1]: Select the sub-menu using + (Forward) and - (Reverse) keys of SET MENU located in the sealing panel.

Remote control unit: Select the sub-menu using + (Forward) and - (Reverse) keys.

※ 前記の異常原因の他に、コネクターのはずれやCPU周辺などに原因がある場合があります。
※ プロテクションの電圧値に関しては、後述のダイアグメニューNo.12を参照してください。

● プロテクションの履歴
プロテクションが働いた場合、履歴をバックアップして記憶しています。サービスのときに異常が認められなくても、バックアップが残っていれば、お客様のところで起きた異常を区別できます。
プロテクションの履歴は、ダイアグメニューNo.11でPRESET RESERVED（メモリーの初期化）を選んでダイアグを解除した場合や、バックアップが消えたときにはクリアされます。

● メニュー動作中の表示

ダイアグ中、モニター画面には起動画面の項で説明したメニュー一覧が表示されます。本体のFLディスプレイには動作中の機能が表示されます。機能動作中の表示内容については、後述の機能詳細で記述します。

● ダイアグメニューとサブメニューの操作

ダイアグにはNo.1～16のメニューがあり、そのそれぞれにサブメニューがあります。また、DSP IF STATUSにも21種類のサブメニューがあります。

ダイアグメニューの選択

本体キーでの操作： PROGRAM ▷（順送り）, ◁（逆送り）キーで選択します。

リモコンでの操作： セレクトスイッチをPARAMETER側にした状態で、▽（順送り）, △（逆送り）キーで選択します。

サブメニューの選択

本体キーでの操作： SET MENU ＋（順送り）, ー（逆送り）キーで選択します。

リモコンでの操作： ＋（順送り）, ー（逆送り）キーで選択します。

DSP IF STATUSメニューの起動

本体キーのINPUT MODEキーを押してDSP IF STATUSメニューに入ります。

Starting DSP IF STATUS menu

Enter the DSP IF STATUS menu by pressing the INPUT MODE key of the main unit.

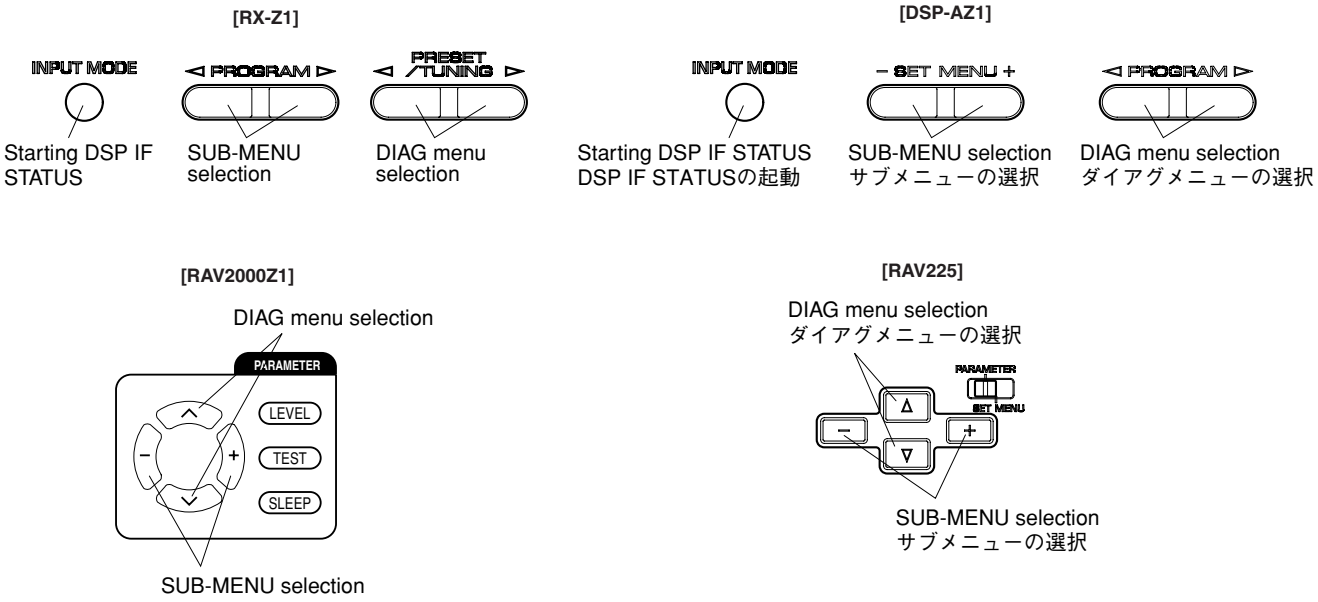

• Functions in DIAG mode

In addition to the DIAG menu items, functions as listed below are available.

- Input selection (including ZONE2), 6CH input
- REC OUT switching
- ZONE2 input, volume
- Front/Center/Rear/Sub-woofer level adjustment
- Muting
- Speaker relay A/B
- Power on/off
- Master volume

* Functions related to the tuner and the set menu are not available.

* It is possible to confirm DSP IF STATUS Menu while keeping the signal process (operation status) of each DIAG menu by using the input mode key of the main unit.

• Initial settings used to start DIAG

The following initial settings are used when starting DIAG. When DIAG is canceled, these settings are restored to those before starting DIAG.

- Master volume: -40dB
- Input, ZONE2 Input: DVD (6CH INPUT OFF)
- ZONE2 volume: -6dB
- Front/Center/Rear/Sub-woofer level: 0dB
- Audio mute: OFF
- Speaker relay A/B: ON

● ダイアグ中の機能

ダイアグメニューの他に、以下の機能が動作します。

・ インプット切り換え（ZONE2含む）、6CHインプット
・ レックアウト切り換え
・ ZONE2インプット、ボリューム
・ フロント、センター、リア、サブウーファーレベル調整
・ ミューティング
・ スピーカーリレーA/B
・ パワーオン/オフ
・ マスターボリューム

※ チューナー関連、セットメニュー関連は機能しません。

※ 本体のINPUT MODEキーにより、各ダイアグメニューの信号処理（動作状態）を維持したまま“DSP IF STATUS”の確認ができます。

● ダイアグ開始時の初期設定

ダイアグ開始時に以下のような設定になります。ダイアグ解除時にはダイアグ開始前の状態に戻ります。

・ マスターボリューム：-40dB
・ インプット、ZONE2インプット：DVD（6CH INPUT オフ）
・ ZONE2ボリューム：-6dB
・ フロント/センター/リア/サブウーファーレベル：0dB
・ オーディオミュート：オフ
・ スピーカーリレーA/B：オン

• Details of DIAG menu

In each menu, “SPEAKERS” is always set to “LARGE”, D-RANGE to “MAX”, LFE LEVEL to 0dB (-10dB when DOLBY DIGITAL is used) and CENTER DELAY to 0ms unless otherwise specified.

1. YSS938 THR

ANALOG BYPASS
- The signal is output through the signal path as shown below.
- The signal for L/R is output as it is without passing through the DSP section.

● ダイアグメニュー詳細

各メニューにおいて、特に指定のない限り“SPEAKERS”はすべて“LARGE”、D-RANGEはMAX、LFE LEVELは0dB（DOLBY DIGITAL時の-10dB）、CENTER DELAYは0msです。

1. YSS938 THR

ANALOG BYPASS
- 下図信号経路で出力されます。
- L/Rは、DSP部を通らずにそのまま出力されます。

```
1. YSS938 THR
  ANALOG BYPS
```

Reference data (PRE OUT)
INPUT: DVD ANALOG
SW: 50Hz, Others: 1kHz

Condition	MAIN L/R	CENTER	REAR C	FRONT L/R	REAR L/R	SW L/R	SW MONO
Both ch, -20 dBV, volume -10 dB	-14.0 dBV	-14.0 dBV	-14.0 dBV	-14.0 dBV	-14.0 dBV	-4.0 dBV	+2.0 dBV

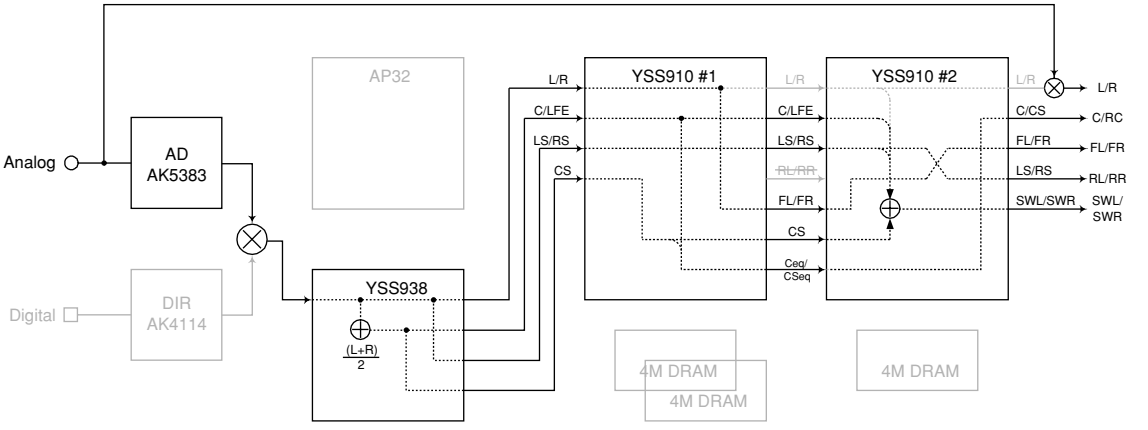

DSP 0dB
- The signal is output including the head margin.

DSP 0dB
・ヘッドマージンを含んで出力されます。

```
1. YSS938 THR
   DSP 0dB
```

Reference data (PRE OUT)
INPUT: DVD ANALOG
SW: 50Hz, Others: 1kHz

Condition	MAIN L/R	CENTER	REAR C	FRONT L/R	REAR L/R	SW L/R	SW MONO
Both ch, -20 dBV, volume -10 dB	-14.0 dBV	-14.0 dBV	-14.0 dBV	-14.0 dBV	-14.0 dBV	-4.0 dBV	+2.0 dBV

DSP THROUGH ~
YSS (Analog)

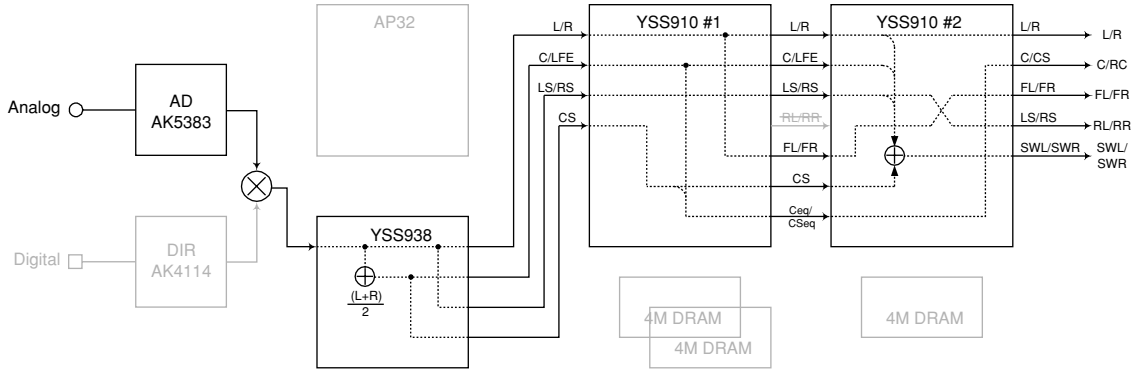

DSP THROUGH ~
YSS (DD/dts [ES off])

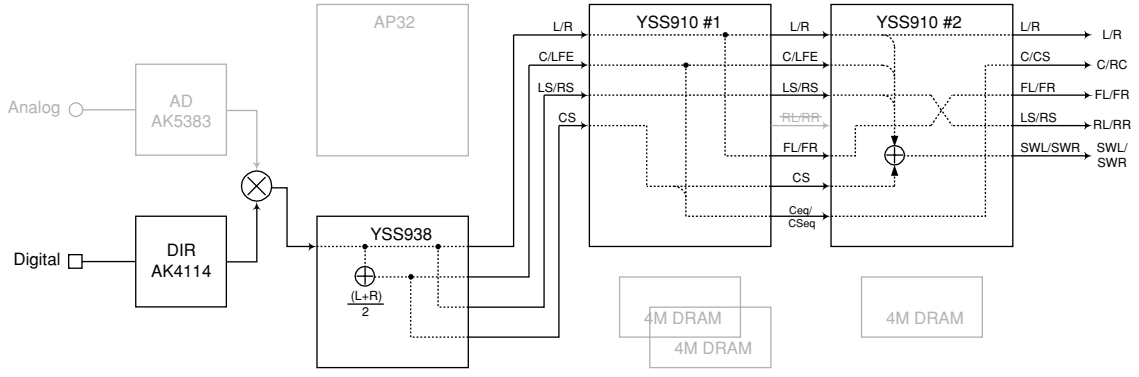

FULL BIT
- The signal is output in digital full bit without including the head margin.

FULL BIT
・ヘッドマージンを含まず、デジタルフルビットで出力されます。

```
1. YSS938 THR
   FULL BIT
```

Reference data (PRE OUT)
INPUT: DVD ANALOG
SW: 50Hz, Others: 1kHz

Condition	MAIN L/R	CENTER	REAR C	FRONT L/R	REAR L/R	SW L/R	SW MONO
Both ch, -30 dBV, volume -10 dB	-8.0 dBV	-8.0 dBV	-8.0 dBV	-8.0 dBV	-2.0 dBV	-4.0 dBV	+2.0 dBV

2. AP32 TO 938

The input signal is automatically identified and switched.

DSP 0dB

- The signal is output including the head margin.

2. AP32 TO 938

入力は信号検出によって自動判別切り換えされます。

DSP 0dB

・ヘッドマージンを含んで出力されます。

```
2. AP32 TO 938
   DSP 0dB
```

Reference data (PRE OUT)
INPUT: DVD ANALOG
SW: 50Hz, Others: 1kHz

Condition	MAIN L/R	CENTER	REAR C	FRONT L/R	REAR L/R	SW L/R	SW MONO
Both ch, -20 dBV, volume -10 dB	-14.0 dBV	-14.0 dBV	-14.0 dBV	-14.0 dBV	-14.0 dBV	-4.0 dBV	+2.0 dBV

DSP THROUGH ~
YSS (Analog)

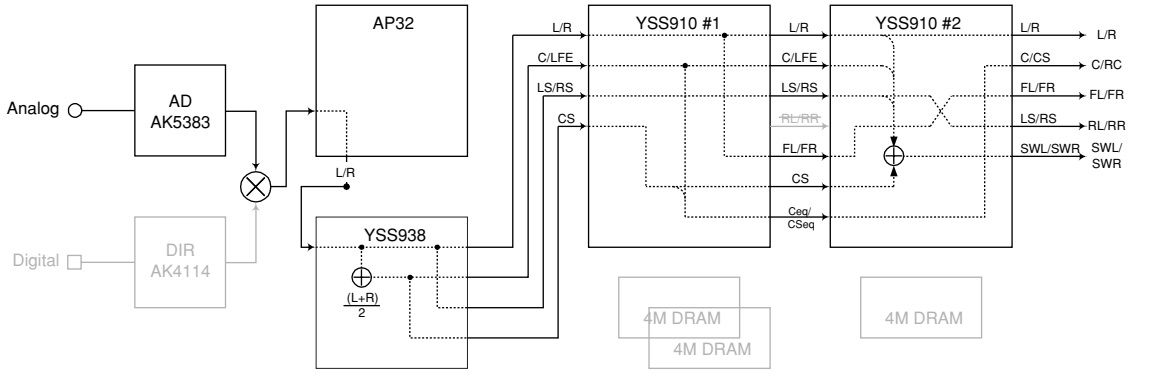

DSP THROUGH ~
YSS (DD/dts [ES off])

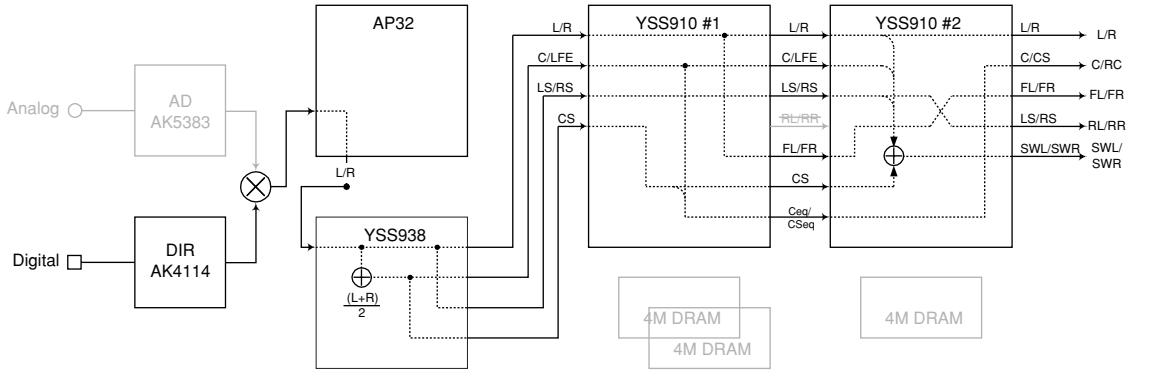

FULL BIT

- The signal is output in digital full bit without including the head margin.

FULL BIT

・ヘッドマージンを含まず、デジタルフルビットで出力されます。

```
2. AP32 TO 938
   FULL BIT
```

Reference data (PRE OUT)
INPUT: DVD ANALOG
SW: 50Hz, Others: 1kHz

Condition	MAIN L/R	CENTER	REAR C	FRONT L/R	REAR L/R	SW L/R	SW MONO
Both ch, -20 dBV, volume -10 dB	-8.0 dBV	-8.0 dBV	-8.0 dBV	-8.0 dBV	-2.0 dBV	-4.0 dBV	+2.0 dBV

3. 938 TO AP32

The input signal is automatically identified and switched.

DSP 0dB

- The signal is output including the head margin.

3. 938 TO AP32

入力は信号検出によって自動判別切り換えされます。

DSP 0dB

・ヘッドマージンを含んで出力されます。

```
3. 938 TO AP32
   DSP 0dB
```

Reference data (PRE OUT)
INPUT: DVD ANALOG
SW: 50Hz, Others: 1kHz

Condition	MAIN L/R	CENTER	REAR C	FRONT L/R	REAR L/R	SW L/R	SW MONO
Both ch, -20 dBV, volume -10 dB	-14.0 dBV	-14.0 dBV	-14.0 dBV	-14.0 dBV	-14.0 dBV	-4.0 dBV	+2.0 dBV

DSP THROUGH ~
YSS (Analog)

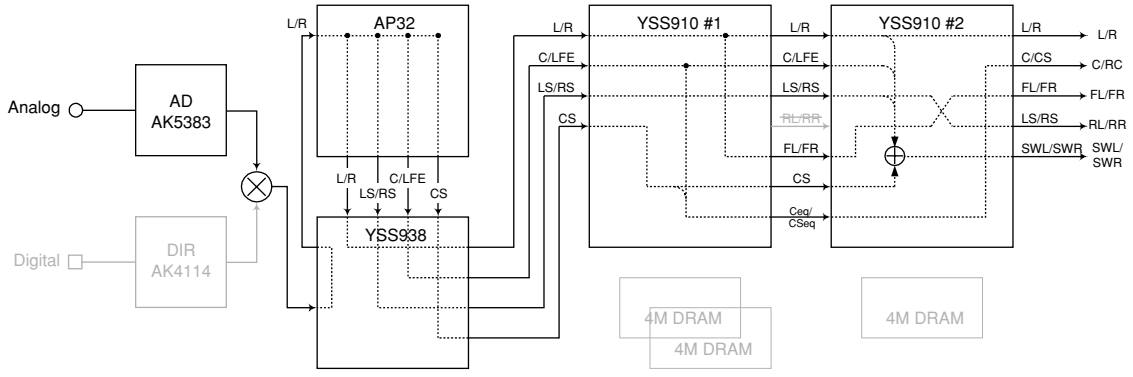

DSP THROUGH ~
YSS (DD/dts [ES off])

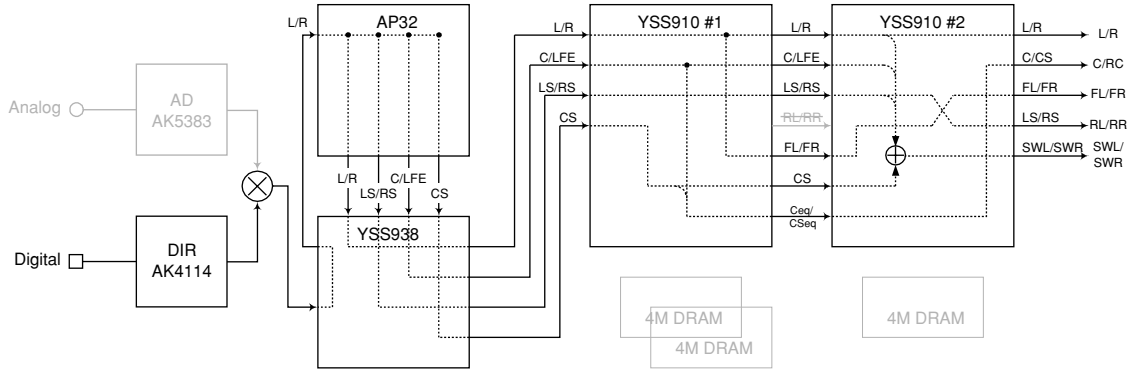

FULL BIT

- The signal is output in digital full bit without including the head margin.

FULL BIT

・ヘッドマージンを含まず、デジタルフルビットで出力されます。

```
3. 938 TO AP32
   FULL BIT
```

Reference data (PRE OUT)
INPUT: DVD ANALOG
SW: 50Hz, Others: 1kHz

Condition	MAIN L/R	CENTER	REAR C	FRONT L/R	REAR L/R	SW L/R	SW MONO
Both ch, -20 dBV, volume -10 dB	-8.0 dBV	-8.0 dBV	-8.0 dBV	-8.0 dBV	-2.0 dBV	-4.0 dBV	+2.0 dBV

4. RAM THROUGH

The input signal is automatically identified and switched.

DSP 0dB

- The signal is output including the head margin.

4. RAM THROUGH

入力は信号検出によって自動判別切り換えされます。

DSP 0dB

・ヘッドマージンを含んで出力されます。

```
4. RAM THROUGH
   DSP 0dB
```

Reference data (PRE OUT)
INPUT: DVD ANALOG
SW: 50Hz, Others: 1kHz

Condition	MAIN L/R	CENTER	REAR C	FRONT L/R	REAR L/R	SW L/R	SW MONO
Both ch, -20 dBV, volume -10 dB	-14.0 dBV	-14.0 dBV	-14.0 dBV	-14.0 dBV	-14.0 dBV	-4.0 dBV	+2.0 dBV

DSP THROUGH ~
YSS (Analog)

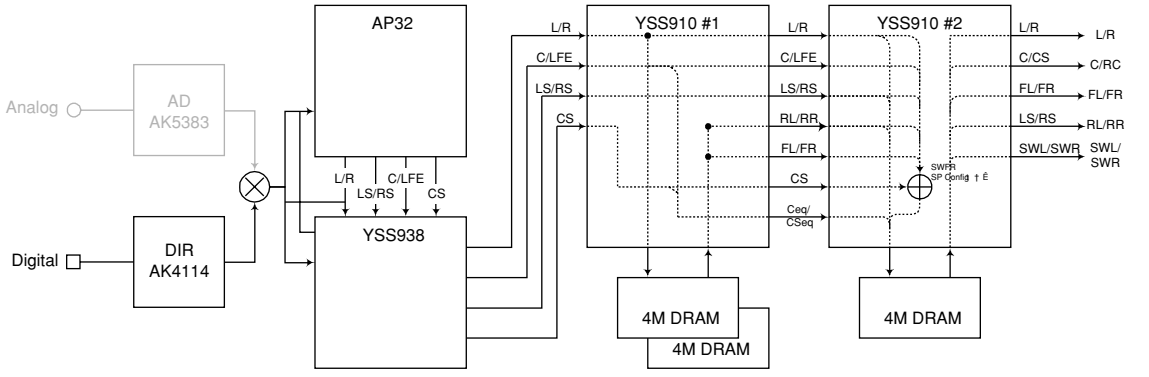

DSP THROUGH ~
YSS (DD/dts [ES off])

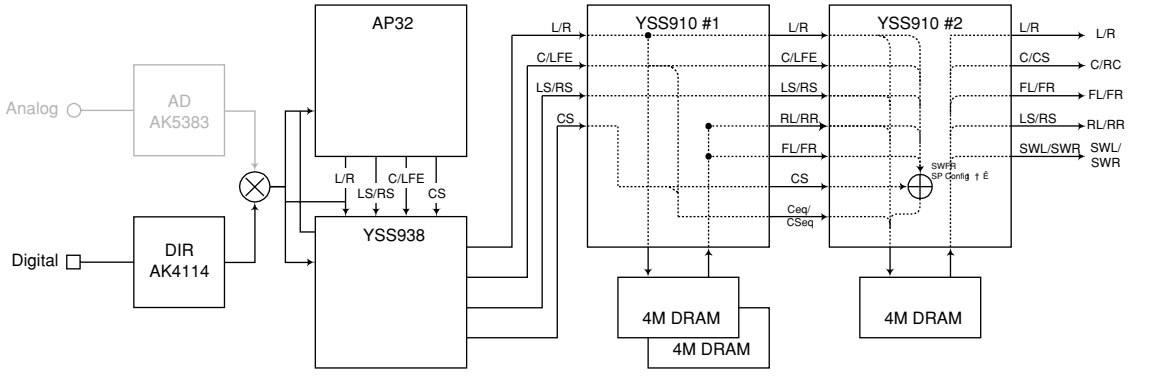

FULL BIT

- The signal is output in digital full bit without including the head margin.

FULL BIT

・ヘッドマージンを含まず、デジタルフルビットで出力されます。

```
4. RAM THROUGH
   FULL BIT
```

Reference data (PRE OUT)
INPUT: DVD ANALOG
SW: 50Hz, Others: 1kHz

Condition	MAIN L/R	CENTER	REAR C	FRONT L/R	REAR L/R	SW L/R	SW MONO
Both ch, -20 dBV, volume -10 dB	-8.0 dBV	-8.0 dBV	-8.0 dBV	-8.0 dBV	-2.0 dBV	-4.0 dBV	+2.0 dBV

5. PRO LOGIC

The input signal is automatically identified and switched. Reproduction of the bit stream signal is inhibited. DD/dts/AAC decoding is executed at either YSS938 or AP32.

PRO LOGIC 1

- L, R, C and S are output after being PRO LOGIC decoded at YSS938.

5. PRO LOGIC

入力は信号検出によって自動判別切り換えされます。ビットストリーム信号再生は禁止です。DD/dts/AACデコードはYSS938、AP32のいずれかで行われます。

PRO LOGIC 1

・L、R、C、SをYSS938にてプロロジックデコードして出力します。

```
5.  PRO LOGIC
   PRO LOGIC 1
```

Reference data (PRE OUT)
INPUT: DVD ANALOG
SW: 50Hz, Others: 1kHz

Condition	MAIN L/R	CENTER	REAR C	FRONT L/R	REAR L/R	SW L/R	SW MONO
Each ch, -20 dBV, volume -10 dB	-14.0 dBV	0 dBV	-∞	-∞	-∞	-∞	-∞
Both ch, -20 dBV, volume -10 dB	-∞	-11.0 dBV	-∞	-∞	-∞	-∞	-∞

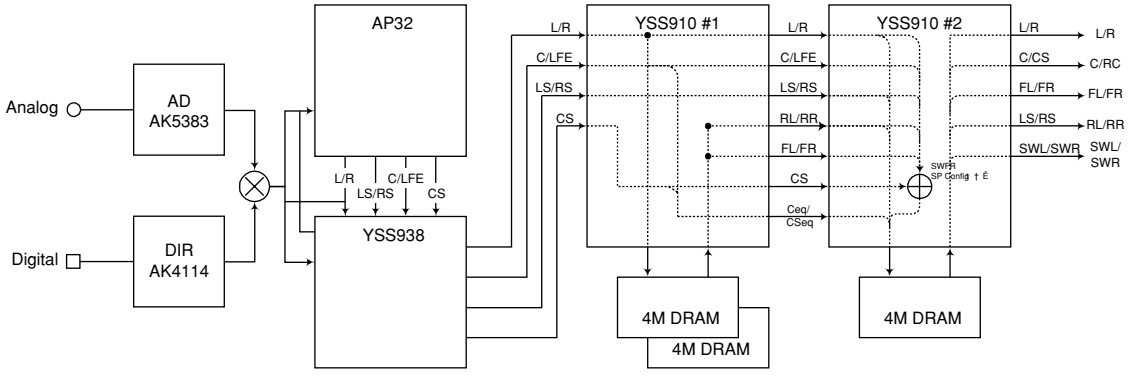

PRO LOGIC 2

- L, R, C and S are output in the PRO LOGIC 2 Movie mode at YSS938.

PRO LOGIC 2

・L、R、C、SをYSS938にてPRO LOGIC 2 Movieモードで出力します。

```
5.  PRO LOGIC
   PRO LOGIC 2
```

Reference data (PRE OUT)
INPUT: DVD ANALOG
SW: 50Hz, Others: 1kHz

Condition	MAIN L/R	CENTER	REAR C	FRONT L/R	REAR L/R	SW L/R	SW MONO
Each ch, -20 dBV, volume -10 dB	-14.0 dBV	0 dBV	-∞	-17.0 dBV	-∞	-∞	-∞
Both ch, -20 dBV, volume -10 dB	-∞	-11.0 dBV	-∞	-∞	-∞	-∞	-∞

6. DSP BYPASS

Only PCM can be input. Only DIR output signal bypasses all DSPs and is inputted directly to Main L/R DAC.

6. DSP BYPASS

入力はPCMのみです。DIRの出力信号のみ、すべてのDSPをバイパスし、直接Main L/R DACに入力されます。

6. DSP BYPASS

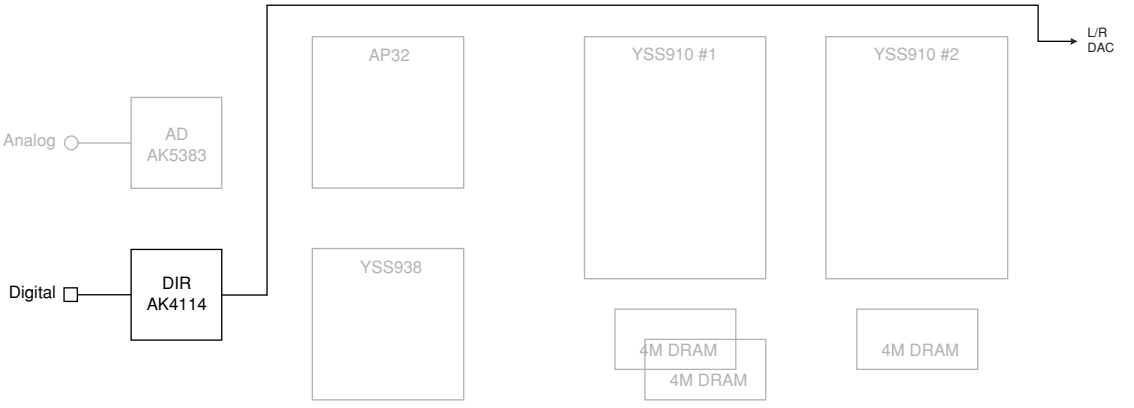

7. SPEAKERS SET

The input signal is automatically identified.
The signals output from the DSP block are the same as 1. YSS938 THR: DSP 0dB.

7. SPEAKERS SET

入力は自動判別されます。
DSP部からは、No.1 YSS938 THRのDSP 0dBと同様の信号が出力されます。

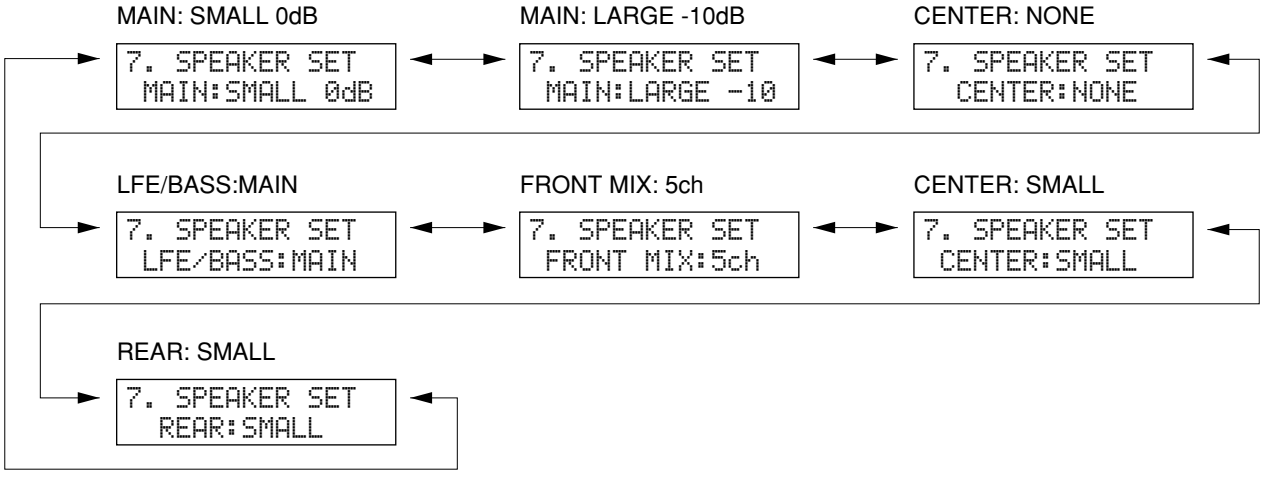

The analog switch settings for each sub-menu are as shown in the table below.

各サブメニューにおけるアナログスイッチの設定は以下の通りです。

Sub-menu		CENTER SP	REAR SP	MAIN SP	MAIN LEVEL	LFE/BASS	FRONT
1	MAIN: SMALL 0dB	LARGE	LARGE	SMALL	0dB	SWFR	7ch
2	MAIN: LARGE -10dB	LARGE	LARGE	LARGE	-10dB	SWFR	7ch
3	CENTER: NONE	NONE	LARGE	LARGE	0dB	SWFR	7ch
4	LFE/BASS: MAIN	LARGE	LARGE	LARGE	0dB	MAIN	7ch
5	FRONT MIX: 5CH	LARGE	LARGE	LARGE	0dB	SWFR	5ch
6	CENTER: SMALL	SMALL	LARGE	LARGE	0dB	SWFR	7ch
7	REAR: SMALL	LARGE	SMALL	LARGE	0dB	SWFR	7ch

LARGE: This mode is used with a speaker with high bass reproduction performance (a large unit). Full bandwidth signals are output.

SMALL: This mode is used with a speaker with low bass reproduction performance (a small unit). The signals of 90Hz or less are mixed into the channel specified by LFE/BASS.

NONE: This mode is used with no center speaker. The center content is reduced by 3dB and distributed to MAIN L/R.

LARGE：低音再生能力の高い（ユニットの大きい）スピーカーを使用するモードです。全帯域が出力されます。

SMALL：低音再生能力の低い（ユニットの小さい）スピーカーを使用するモードです。90Hz以下がLFE/BASSで指定したチャンネルにミックスされます。

NONE：スピーカーを使用しないモードです。センター成分は-3dBされて、MAIN L/R に振り分けられます。

Sub-menu		Application / 用途
1	MAIN: SMALL 0dB	Confirmation of high/low pass filter characteristic and gain when BASS REDIRECTION is used. BASS REDIRECTION時のハイ/ローパスフィルタ特性およびゲイン確認
2	MAIN: LARGE -10	Confirmation of the effects of MAIN LEVEL function MAIN LEVEL機能の効果確認
3	CENTER: NONE	Confirmation of gain of CENTER MIX (CENTER contents are only output through MAIN L/R.) CENTER MIXのゲイン確認（MAIN L/RからはCENTER成分のみ出力）
4	LFE/BASS: MAIN	Confirmation of gain of BASS MIX (LFE/BASS contents are only output through MAIN L/R.) BASS MIXのゲイン確認（MAIN L/RからはLFE/BASS成分のみ出力）
5	FRONT MIX: 5CH	Confirmation of gain of FRONT MIX (FRONT contents are only output through MAIN L/R.) FRONT MIXのゲイン確認（MAIN L/RからはFRONT成分のみ出力）
6	CENTER: SMALL	Confirmation of high/low pass filter characteristic and gain when BASS REDIRECTION is used. BASS REDIRECTION時のハイ/ローパスフィルタ特性およびゲイン確認
7	REAR: SMALL	Confirmation of high/low pass filter characteristic and gain when BASS REDIRECTION is used. BASS REDIRECTION時のハイ/ローパスフィルタ特性およびゲイン確認

8. DISPLAY CHECK

This program is used to check the FL display section. The display changes as shown below according to the sub-menu operation. The signals are processed using EFFECT OFF (The L/R signal is output using ANALOG MAIN BYPASS.)

8. DISPLAY CHECK

FL表示部のチェックプログラムです。サブメニュー操作により、表示状態が以下のように変わります。
信号処理はEFFECT OFF（ANALOG MAIN BYPASSでL/Rを出力）です。

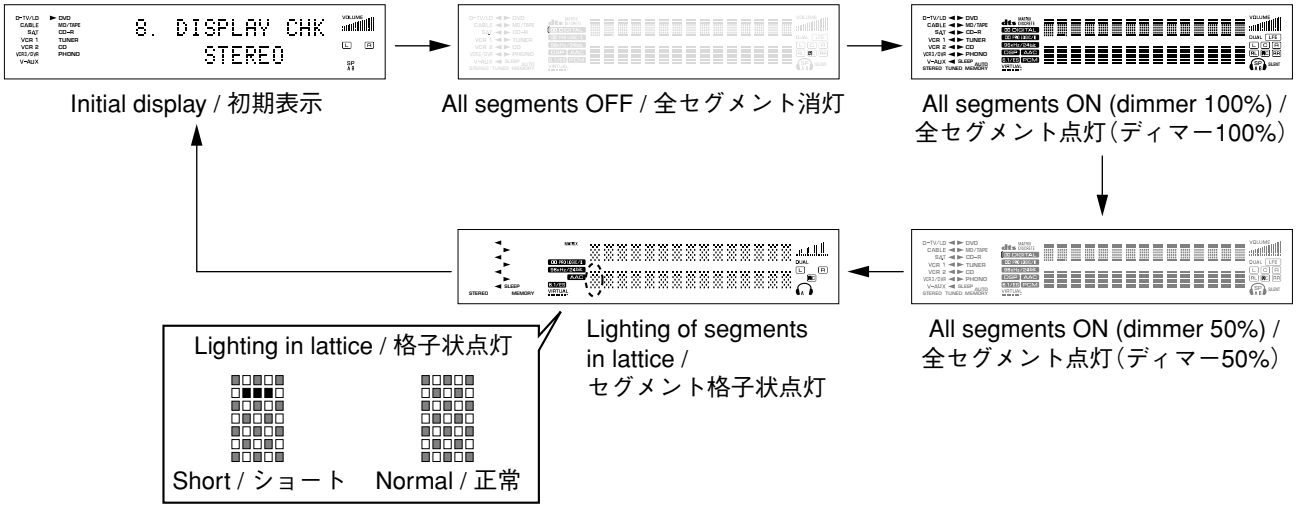

Segment conditions of the FL driver and the FL tube are checked by turning ON and OFF all segments. Next, the operation of the FL driver is checked by using the dimmer control. Then, all segments are alternately turned ON and OFF (in lattice) to check for any shorts. (In the above example, the segments in the second row from the top are shorted.)

全セグメント消灯・全セグメント点灯によりFLドライバー、FL管のセグメントの不良を確認します。
次に、ディマーコントロールによってFLドライバーの動作チェックを行います。
さらに全セグメントを交互（格子状）に点灯/消灯することで、隣り合うセグメントのショートをチェックします。

9. MANUAL TEST

The noise generator with a built-in DSP outputs the test noise through the channels specified by the sub-menu.
The noise frequency for LFE is 35 to 250 Hz. Other than that, the center frequency is 800Hz.

9. MANUAL TEST

DSP内蔵のノイズ発生回路によって、サブメニューで指定したチャンネルへテストノイズを出力します。
LFE用のノイズ周波数は35～250Hz、それ以外は中心周波数800Hzとなります。

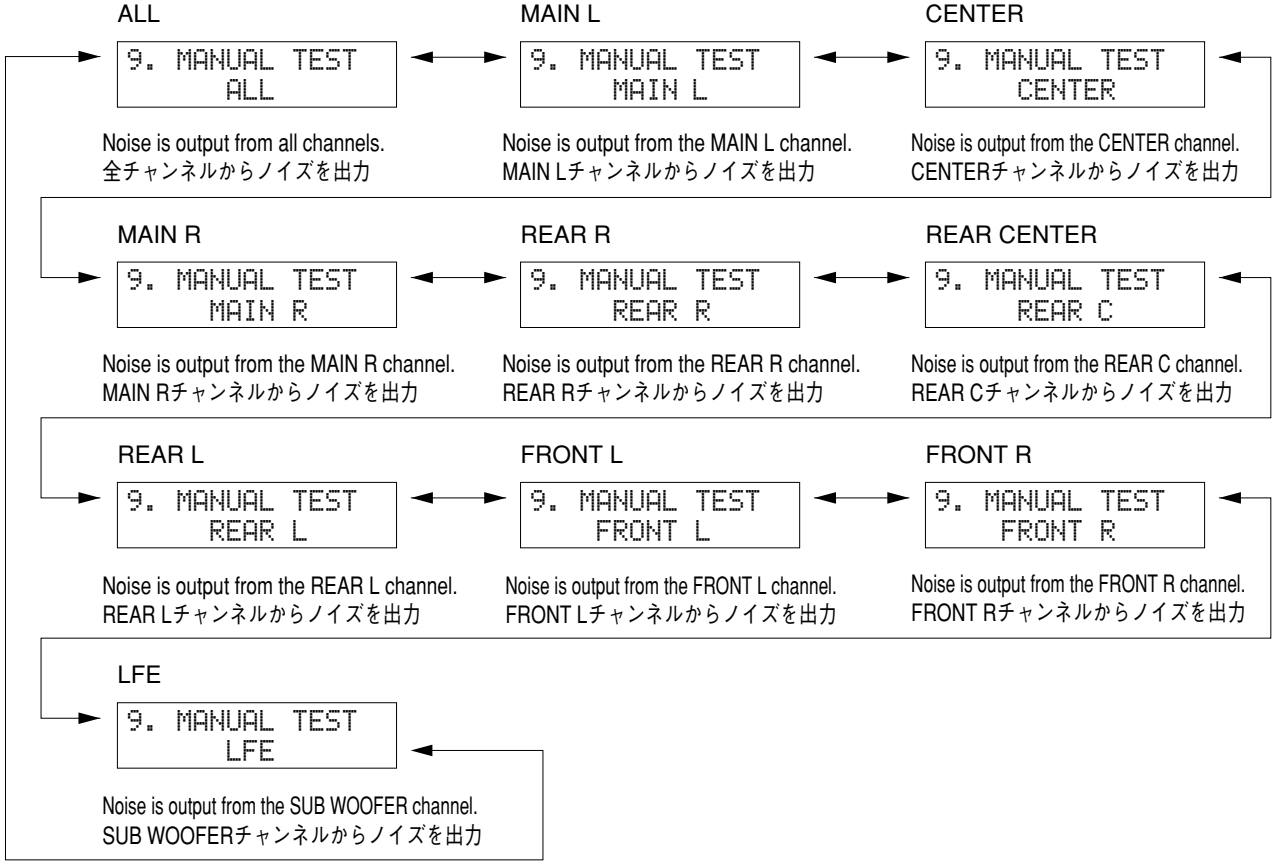

10. RS-232C

This menu is used to check transmission of the data and the flow port of the hardware.
With the power turned off, short between pins No.2 (RxD) and No.3 (TxD), and between pins No.7 (RTS) and No.8 (CTS) of the RS-232C terminal. (Be sure to turn off the power when shorting the pins.)
Start DIAG and select the menu.
There are two sub-menu items.

10. RS-232C

データ送受信チェック、ハードウェアフローポートチェックを行うメニューです。
パワーオフ状態にしてから、RS-232C端子の2ピン（RxD）と3ピン（TxD）、7ピン（RTS）と8ピン（CTS）をショートさせます。（ショートさせるときは必ず電源を切ってください。）
ダイアグを起動してメニューを選択します。
サブメニューは2つあります。

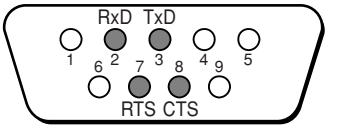

TxD/RxD DATA

The sub-menu is used to check transmission of the test data. “OK” appears when the data is transmitted properly and “NG” when it is not.
In this mode, NULL command transmission is continued after the test command is transmitted.

TxRx Data

テストの送受信チェックを行います。正常に送受信完了した場合、“OK”と表示します。正常に送受信しなかった場合は“NG”と表示します。
このモードでは、テストコマンド送信後、200msごとにNULLコマンド（無効なコマンド）を送信し続けます。

```
10. RS-232C
TxD/RxD DATA:XX
```

HARD FLOW

This sub-menu is used to check operation of the flow port of the hardware. “OK” appears when the check result is satisfactory and “NG” when it is not.

Hard Flow

ハードウェアフローポートの動作チェックを行います。正常にチェック完了した場合、“OK”と表示します。正常にチェック完了しなかった場合は“NG”と表示します。

```
10. RS-232C
  HARD FLOW :XX
```

11. PRESET

This menu is used to reserve and inhibit initialization of the back-up RAM. The signals are processed using EFFECT OFF. (The L/R signal is output using ANALOG MAIN BYPASS.)

INHIBITED (Initialization inhibited)

RAM initialization is not executed. Select this sub-menu to protect the values set by the user.

11. PRESET

バックアップ用RAM（音場プログラムのパラメーターやセットメニュー内容等）の初期化を予約/禁止します。
信号処理はEFFECT OFFと同じです（ANALOG MAIN BYPASSで、L/Rを出力）。

INHIBITED（初期化禁止）

RAMの初期化は行われません。ユーザーの設定値を保護するときは、こちらを選択してください。

```
11.  PRESET
     INHIBITED
```

RESERVED (Initialization reserved)

Initialization of the back-up RAM is reserved. (Actually, initialization is executed the next time that the power is turned on.) Select this sub-menu to reset to the original factory settings and to reset the RAM.

RESERVED（初期化予約）

バックアップRAMの初期化が予約されます。（実際に初期化されるのは、次回の電源投入時です。）工場出荷時やRAMをリセットしたいときは、こちらを選択してください。

```
11.  PRESET
     RESERVED
```

CAUTION: Before setting to the RESERVED, write down the existing preset memory content of the Tuner in a table as shown below. (This is because setting to RESERVED will cause all user memory contents to be erased.)

Preset group	P1	P2	P3	P4	P5	P6	P7	P8
A								
B								
C								
D								
E								

• PRESET STATIONS

STATION		FM FACTORY PRESET DATA (MHz)	
PAGE	NO.	U, C	A
A/C/E	1	87.5	87.5
	2	90.1	90.1
	3	95.1	95.1
	4	98.1	98.1
	5	107.9	108.0
	6	88.1	88.1
	7	106.1	106.1
	8	107.9	108.0

STATION		AM FACTORY PRESET DATA (kHz)	
PAGE	NO.	U, C	A
B/D	1	630	630
	2	1080	1080
	3	1440	1440
	4	530	531
	5	1710	1611
	6	900	900
	7	1350	1350
	8	1400	1404

12. FAN/AD

This menu is used to display the A/D conversion value of the main CPU which detects panel keys of the main unit and protection functions in % using the sub-menu. (Reference voltage 5V as 100%) During signal processing, the condition before execution is maintained. It also displays the history of the fan being driven. When K0/K1 menu is selected, keys become non-operable due to detection of the values of all keys. However, it is possible to advance to the next sub-menu by turning the input selector of the main unit. At this time, note that turning more than 1 click would cause the input to change.

* The figures in the diagram are given as reference only.

FAN HISTORY (History of fan being driven)

The voltage value detected from the temperature detect circuit is read by the A/D function of the microprocessor as a data. Based on that temperature data, the fan driving speed is controlled in 3 stages. How the fan has been driven is displayed as the history.

12. FAN/AD

本体パネルキー、プロテクションなどを検出しているメインCPUのA/D変換の値を、サブメニューで%表示(基準電圧は5V：100%)します。信号処理は実行前の状態を維持します。
また、ファンが駆動された履歴が表示されます。K0/K1のメニューにすると、全キーの値を検出するためキー操作はできなくなりますが、本体のインプットセレクターを回すことにより、次のサブメニューに進めることができます。このとき1クリック以上回すと、インプットが変化するので注意してください。

※図中の数値は参考例です。

FAN HISTORY（ファン駆動の履歴）

温度検出回路から検出された電圧値をマイコンのA/D機能によりデータとして読み取り、その温度のデータによりFANの回転を3段階に制御して駆動します。その駆動した履歴を表示します。

```
12.  FAN/AD
FAN HISTORY:000
```

bit 2 1 0

0 0 0

- FAN 3.0V
- FAN 3.7V
- FAN 5.0V

When there is a history of the fan operation: 1
駆動歴ありの場合: 1

* Selecting “RESERVED” for DIAG menu No. 11 and the factory preset state will clear the history.
* ダイアグメニューNo.11で“RESERVED”を選択し、初期化した場合は、履歴はクリアされます。

KY0/KY1 (Panel key of main unit)

A/D of the key fails to function properly when the standard value is deviated by ±4%. In this case, check the constant of partial pressure resistor, solder condition, etc. Refer to table 1.

KY0/KY1（本体パネルキー）

キーのA/Dは基準値から±4%を外れると、正常な動きをしません。下表1をご覧になり、各キーの分圧抵抗の定数、ハンダ不良等の確認をしてください。

```
KY0 KY1
100 100
```

[Table 1]

RX-Z1

Display	K0	K1
00+2	INPUT MODE	A/B/C/D/E
10±2	◁ PRESET/TUNING	–
20±2	PRESET/TUNING ▷	DIAG (*1)
30±2	EDIT	PROGRAM ▷
40±2	6CH INPUT	EFFECT
50±2	MEMORY	FM/AM
60±2	TUNING MODE	◁ PROGRAM
70±2	–	–
80±2	–	SPEAKERS A
90±2	–	–
100	KEY OFF	KEY OFF

(*1): “PROGRAM ▷” and “EFFECT”
“PROGRAM ▷”キーと“EFFECT”キーの同時押し

DSP-AZ1

Display	K0	K1
00+2	INPUT MODE	EFFECT
10±2	◁ PROGRAM	–
20±2	PROGRAM ▷	DIAG (*2)
30±2	–	SET MENU +
40±2	–	NEXT
50±2	–	6CH INPUT
60±2	–	– SET MENU
70±2	–	–
80±2	–	SPEAKERS A
90±2	–	–
100	KEY OFF	KEY OFF

(*2): “SET MENU +” and “NEXT”
“SET MENU +”キーと“NEXT”キーの同時押し

THM/PRD/PRV (Detection of the temperature of the heat sink and protection function)

THM: Detection of the temperature of the heat sink (Normal value: 6~40)
At 5% or less, the protection function works to turn off the power. At more than 40%, possibility is that there is an error in the temperature detection system.

PRD: Protection value for DC detection (Normal value: 1~13)
When the value is out of the normal value range, the protection function works to turn off the power.

PRV: Protection value for power voltage (Normal value: 5~15)
When the value is out of the normal value range, the protection function works to turn off the power.

THM/PRD/PRV（ヒートシンク温度検出/プロテクション検出）

THM: ヒートシンク温度検出（正常値6～40）
5%以下になるとプロテクションが働き、電源OFFされます。40%以上の場合は、温度検出系に異常がある可能性があります。

PRD: DC検出プロテクションの値（正常値1～13）
正常値を外れるとプロテクションが働き、電源オフします。

PRV: 電源電圧プロテクションの値（正常値5～15）
正常値を外れるとプロテクションが働き、電源オフします。

```
THM PRD PRV
027 006 009
```

13. SOFT SWITCH

This menu is used to switch the function settings on P.C.B. through the software so as to activate the product.
When the function settings have been switched, be sure to select No.11 menu and initialize the memory.
The protection function follows the P.C.B. settings. When connected to AC or in the maker preset state, the unit is initialized to the P.C. B. setting. Display of each function after initialization varies depending on settings on P.C.B. The operation mode can be changed by selecting the sub-menu and then using the INPUT MODE key. With ENABLE selected for the SWITCH, the settings become effective.

SOFT SWITCH: ENABLE or DISABLE can be selected. Be sure to select this before any of the following menu items.

13. SOFT SWITCH

P.C.B.上の機能設定をソフト的に切り替えて、製品を動作させる機能です。
機能を切り替えた場合、必ずNo.11のメニューにしてメモリーを初期化してください。
プロテクション機能は、P.C.B.の設定に従います。AC接続またはメーカープリセットで、P.C.B.の設定に初期化されます。初期化後の各機能の表示は、P.C.B.上の設定によります。操作は、サブメニューを選んだ後、INPUT MODEキーで切り替えます。SWITCHをENABLEにすると、設定が有効になります。

SOFT SWITCH：ENABLE（許可）またはDISABLE（不許可）を選択できます。
下のメニューよりも必ず先に選択してください。

```
13.SOFT SWITCH
SWICH : DISABLE
```

MODEL: DSP-AZ1, RX-Z1 or AX1(UG) can be selected.

MODEL：DSP-AZ1、RX-Z1、AX1(UG)のいずれかを選択できます。

```
13.SOFT SWITCH
MODEL : DSP-AZ1
```

SPI: NTSC or PAL can be selected.

SPI：NTSCまたはPALを選択できます。

```
13.SOFT SWITCH
SPI   : NTSC
```

TUNER: J, UC, R or NONE can be selected.

TUNER：J、UC、R、NONEのいずれかを選択できます。

```
13.SOFT SWITCH
TUNER : NONE
```

AAC: ON or OFF can be selected.

AAC：ONまたはOFFを選択できます。

```
13.SOFT SWITCH
AAC   : OFF
```

14. SUB MC WRITE

This menu is used to make settings when rewriting the program of the sub microprocessor.

Mode entry: Initial message on display to indicate the mode to rewrite the program of the sub microprocessor.

```
14.SUB MC WRITE
 Mode entry ->
```

Writing enabled: Causes the rewrite program to be started.

```
14.SUB MC WRITE
Writing enabled
```

SUB CPU Reset: Forces the sub microprocessor to reset.

```
14.SUB MC WRITE
 SUB CPU Reset
```

14. SUB MC WRITE

サブマイコンのプログラム書き換え時に、この項目で設定します。

Mode entry：サブマイコンのプログラム書き換えモードを示す初期表示です。

Writing enabled：書き換えプログラムを起動させます。

SUB CPU Reset：サブマイコンを強制的にリセットします。

15. DSP PCB CHECK

This menu is used to self-diagnose the bus connection condition between the external RAM and DSP, making use of the CPU-Ext. RAM interface function which YSS910 has.
The signal processing keeps the state before executing this menu. When an error has occurred, bit 3 of YSS938 O port becomes HIGH or the DC control OUT terminal becomes LOW. (The DC control OUT terminal becomes HIGH when the connection is OK.)

(RAM CHECK)

#1/#2: Displays the connection condition after checking the address bus and data bus of YSS910 #1 (IC27 of DSP P.C.B.) and YSS910 #2 (IC41 of DSP P.C.B.).
"NoEr" appears when no error is detected.

Example: when the data bus check result is NG
1619: Indicates that there was an error between bits 16 and 19. If there were a multiple number of errors, the ones on the LSB side are displayed first.

Example: when the address bus check result is NG
Ad01: Indicates that there is an error in bit 01.

```
15.DSP PCB CHK
#1:NoEr #2:NoEr
```

15. DSP PCB CHECK

YSS910に備わっているCPU-Ext. RAMインターフェイス機能を利用して、外付けRAMとDSPのバス接続の正否を自己診断します。
信号処理は、このメニューを実行する前の状態を維持します。エラー時には、YSS938 O PORTのbit3がHIGH、またはDCコントロールアウト端子がLOWになります。（OK時はDCコントロールアウト端子がHIGHになる。）

（RAM CHECK）

#1 / #2：YSS910 #1（DSPシートのIC27）、YSS910 #2（DSPシートのIC41）に関して、アドレスバス、データバスのチェックを行い、接続の正否を表示します。
エラーが検出されなかった場合は、"NoEr"を表示します。

データバスの判定結果がNGの場合の例
1619：ビット16～19の間に不正があったことを示す。複数の不正がある場合はLSB側を優先して表示します。

アドレスバスの判定結果がNGの場合の例
Ad01：ビット01に異常があることを示します。

(PLD CHECK)

fx x1 x2/2 An: Checks the operation condition of PLD (IC20 of DSP P.C.B.). The signal passage is the same as No.2 AP32-938 through, although the signal output is muted.

Every time MCLK of PLD is switched, the input fs is measured at YSS910 #1. If fs for (1) fs x 1, (2) fs x 2, (3) fs/2, (4) analog reproduction is correct, “OK” appears in the corresponding place in the VFD display and if it is not correct, “NG” appears in that place. (It is recommended to use 44.1kHz input.)
Depending on items, analog input or double rate fs input cannot be measured. In that case, “??” appears.
When an error has occurred on the DSP circuit board, O port bit 4 of YSS938 becomes HIGH or the DC control OUT terminal becomes LOW. (If OK, the DC control OUT terminal becomes HIGH.)

（PLD CHECK）

fs x1 x2 /2 An：PLD（DSPシートのIC20）の動作状態をチェックします。信号経路はNo.2 AP32-938スルーと同じです。ただし信号出力はミュートします。

PLDのMCLKを切り替えるたびにYSS910 #1にて入力fsを測定し、（1）fs x 1、（2）fs x 2、（3）fs / 2、(4) Analog再生に対するfsが正しければ、VFD表示の対応する桁に“OK”を表示、正しくなければ“NG”を表示を表示します。
アナログや倍レートfs入力では測定できない項目があり、そのときは“??”を表示します。（44.1kHz入力を推奨します）
DSPシート上ではエラー時に、YSS938のO PORT bit4がHIGH、またはDCコントロールアウト端子がLOWになります。（OKならDCコントロールアウト端子はHIGH）

```
fs   x1 x2 /2 An
44   OK OK OK OK
```

16. SUM/VER/PORT

This menu displays the checksum, version, port setting and REC OUT port of the main microprocessor and sub-microprocessor. The signal is EFFECT OFF.

SUM: Displays checksums of the main microprocessor and sub-microprocessors. They are expressed in 4 figures of hexadecimal digits with 4M bits of the code of the entire program added for each octet.

16. SUM/VER/PORT

メインマイコンとサブマイコンのチェックサム、バージョン、ポート設定、REC OUTのポートを表示します。信号はEFFECT OFFです。

SUM：メインマイコンとサブマイコンのチェックサムです。プログラム全体のコードを1オクトごとに4Mビット分加算していき、4桁の16進数で表したものです。

```
16.SUM/VER/PORT
SUM:2080/B501
```

Checksum of main microprocessor
(4 figures of alphabets and numbers)
メインマイコンのチェックサム
（英数字4桁）

Checksum of sub-microprocessor
(4 figures of alphabets and numbers)
サブマイコンのチェックサム
（英数字4桁）

VER: Displays versions of the main microprocessor and sub microprocessor, communication compatibility between the main microprocessor and sub-microprocessor and the communication version of RS-232C.
As for communication compatibility between microprocessors, if alphabets are the same, their communication formats match but if they are not the same, proper operation is not available.

VER： メインマイコンとサブマイコンのバージョン、メインマイコンとサブマイコン間の通信互換、RS-232Cの通信バージョンです。
マイコン間の通信互換については、アルファベットが一致していれば通信フォーマットが適合していますが、一致していなければ正常な動作をしません。

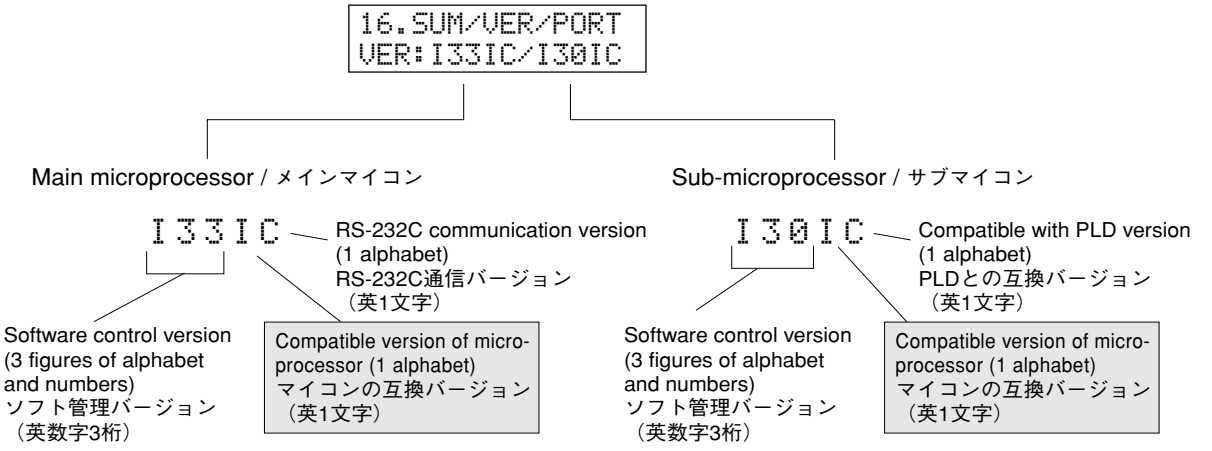

Please note that no program is written into the microprocessor supplied for servicing. Therefore, it is necessary to write the program when the microprocessor is replaced. (For the details, refer to "UPDATING FIRMWARE".)

When replacing the microprocessor, be sure to check the microprocessor compatibility before replacement. The microprocessor may not be suitable for replacement depending on its communication format. Use of a microprocessor whose communication format is not compatible with the existing one will cause some communication error between microprocessors.

サービス供給されるマイコンはプログラムが書き込まれていないため、修理でマイコンを交換した場合、プログラムの書き込みが必要です。（詳細は「ファームウェアの更新方法」を参照してください。）

マイコン交換の際は、マイコンの互換表示を確認して交換してください。マイコンの通信フォーマット互換によって適合/不適合があります。通信フォーマット互換の合わないマイコンを使用すると、マイコン間の通信が正常に動作しません。

PORT: Displays ports for judging the functions of the main microprocessor.

PORT：メインマイコンの機能判定用ポートです。

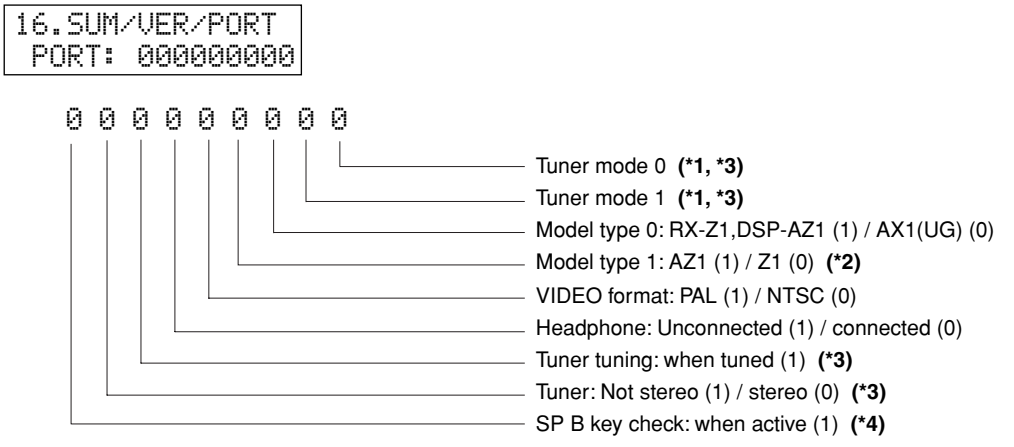

(*1)

Tuner mode 1	Tuner mode 0	Tuner frequency
0	0	AM :531-1611kHz/9kHz FM :76.0-90.0MHz/100kHz
1	0	AM :531-1611kHz/9kHz FM :87.5-108.0MHz/50kHz
0	1	AM :530-1710kHz/10kHz FM :87.5-107.9MHz/200kHz
1	1	–

(*2) Effective when Model type 0 is “1”

(*3) Effective for RX-Z1

(*4) Effective for RX-Z1/DSP-AZ1

REC-OUT: Checks the REC OUT port.

REC-OUT：REC OUTのポート確認用です。

```
16.SUM/VER/PORT
 REC-OUT:0000
```

REC OUT	bit			
	3	**2**	**1**	**0**
PHONO	0	1	1	1
CD	0	1	1	0
TUNER	0	1	0	0
CD-R	0	1	0	1
MD/TAPE	0	0	0	1
DVD	0	0	0	0
SOURCE/REMOTE	0	0	1	0
D-TV/LD	0	0	1	1
CABLE	1	0	1	1
SAT	1	0	1	0
VCR1	1	0	0	0
VCR2	1	0	0	1
VCR3/DVR	1	1	0	1
VIDEO/AUX	1	1	0	0

DSP IF STATUS

When using any DIAG menu, it is possible to monitor the status in the sub-microprocessor by pressing the INPUT MODE key. The status information is displayed in hexadecimal digits one after another as shown below. The signal processing remains in the state before executing this menu.

DSP IF STATUS

任意のダイアグメニュー時にINPUT MODEキーを押すことで、サブマイコン内部ステータスのモニターが可能です。以下のステータス情報を順次16進数で表示します。信号処理は、このメニューを実行する前の状態を維持します。

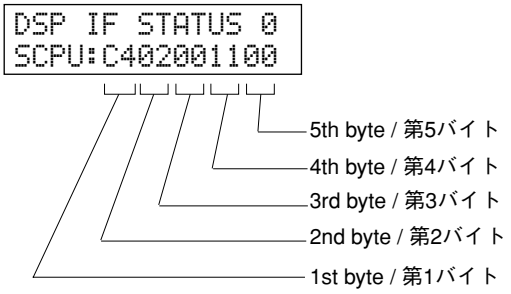

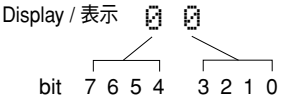

Display / 表示	bit / 表示			
	3	2	1	0
	7	6	5	4
0	0	0	0	0
1	0	0	0	1
2	0	0	1	0
3	0	0	1	1
4	0	1	0	0
5	0	1	0	1
6	0	1	1	0
7	0	1	1	1
8	1	0	0	0
9	1	0	0	1
A	1	0	1	0
B	1	0	1	1
C	1	1	0	0
D	1	1	0	1
E	1	1	1	0
F	1	1	1	1

Example: "E1" / 例: "E1"の場合

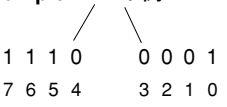

IF STATUS 0 (SCPU):

Displays the status information of sub-microprocessor.

IF STATUS 0 (SCPU)：

サブマイコンのステータス情報を表示します。

```
DSP IF STATUS 0
SCPU:C402001100
```

1st byte

Displays an erroneous display caused by a communication time lag between the main microprocessor and sub-microprocessor, the input currently selected by the sub-microprocessor to prevent flickering, etc.

第1バイト

メインマイコンとサブマイコン間の通信タイムラグに起因する誤表示、ちらつきを抑止するためにサブマイコンが現在選択しているインプットなどを表示します。

bit 7	6.1 information
bit 6	0b00: Auto, 0b01: 6.1 on, 0b10: Mtx on, ob11: off
bit 5	Test on
bit 4	6CH IN on
bit 3 - 0	from 0000b 0000: NONE, 0001: OPT1, 0010: OPT2, ･･･, 0111: OPT6, 1000: COAX1, ･･･, 1011: COAX3, 1100: RF, 1101: RESERVED, 1110: RESERVED, 1111: RESERVED

2nd byte
Displays the Fs information of the playback signal and audio code mode information.

第2バイト
再生信号のFs情報、およびオーディオコードモード情報を表示します。

bit 7 - 4	0x00: ANALOG, 0x01: 32kHz, 0x02: 44.1kHz, 0x03: 48kHz, 0x04: 64kHz, 0x05: 88.2kHz, 0x06: 96kHz, 0x07: 128kHz, 0x08: 176.4kHz, 0x09: 192kHz, 0x0A: Unknownx1, 0x0B: Unknownx2, 0x0C: Unknownx4, OTHER: ERROR
bit 3 - 0	f0x00: 1+1, 0x01: 1/0, 0x02: 2/0, 0x03: 3/0, 0x04: 2/1, 0x05: 3/1, 0x06: 2/2, 0x07: 3/2, 0x08: 2/3, 0x09: 3/3, 0x0A: over 6.1, 0x0B: Multi Mono, 0x0C: Unknown, OTHER: ERROR

3rd byte
Displays the format information of the playback signal.

第3バイト
再生信号のフォーマット情報を表示します。

0x00: Analog (Unlock), 0x01: Wrong digital (*1), 0x02: Testing under process, 0x10: PCM Audio, 0x20:Digital Data, 0x21: IEC1937 Data, 0x22: None PCM, 0x23: Unknown (Judgment under process), 0x30: Dolby Digital, 0x31: D.D. KARAOKE, 0x34: D.D. 6.1, 0x4x: dts (bit0: dts-CD, bit1: 96-24, bit2: Mtx ES, bit3: Dsc ES), 0x50: AAC, OTHER: ERROR

(*1): Digital reproduction cannot be used due to a commercial bit or 4ch audio reason. So analog reproduction is used.
業務機器ビットや 4ch Audio などの理由でデジタル再生できず、アナログ再生となります。

4th byte
Displays the signal processing status information

第4バイト
信号処理ステータス情報を表示します。

bit 7	0: SP, 1: HP
bit 6	Virtual processing
bit 5	Silent processing
bit 4	RF-DEM present
bit 3	All main commands request
bit 2	THR & BYPASS
bit 1	0: 6.1, 1: EX
bit 0	AAC present

5th byte
Displays the decode information.

第5バイト
デコード情報を表示します。

bit 7 - 6	0b00: off, 0b01: Mtx 6.1 (EX), 0b10: Dsc ES, 0b11: Mtx ES
bit 5	96-24 on
bit 4	dts on
bit 3	DD on
bit 2	AAC on
bit 1 -0	0b00: off, 0b01: DPL, 0b10: Neo6, 0b11: DPL2

IF STATUS 1 (VER):
Displays the version ASCII code of the sub-microprocessor.

IF STATUS 1 (VER)：
サブマイコンバージョンアスキーコードを表示します。

```
DSP IF STATUS 1
VER :4933304943
```

IF STATUS 2 (SUM):
Displays the checksum ASCII code of the sub-microprocessor.

IF STATUS 2 (SUM)：
サブマイコンチェックサムアスキーコードを表示します。

```
DSP IF STATUS 2
SUM :42353031
```

IF STATUS 3 (AKD0):
Displays the status information of AK-DIR0.

IF STATUS 3 (AKD0)：
AK-DIR0のステータス情報を表示します。

```
DSP IF STATUS 3
AKD0:63101000
```

IF STATUS 4 (AKD1):
Displays the status information of AK-DIR1.

IF STATUS 4 (AKD1)：
AK-DIR1のステータス情報を表示します。

```
DSP IF STATUS 4
AKD1:00030040
```

IF STATUS 5 (YDIR):
Displays the status information of YSS-DIR.

IF STATUS 5 (YDIR)：
YSS-DIRのステータス情報を表示します。

```
DSP IF STATUS 5
YDIR:61418006
```

IF STATUS 6 (Y938):
Displays the status information of YSS938.

IF STATUS 6 (Y938)：
YSS938のステータス情報を表示します。

```
DSP IF STATUS 6
Y938:13001040
```

IF STATUS 7 (FUJI):
Displays the status information of FUJITSU.

IF STATUS 7 (FUJI)：
FUJITSUのステータス情報を表示します。

```
DSP IF STATUS 7
FUJI:64582800
```

IF STATUS 8 (DSP6):
Displays the status information of DSP6.

IF STATUS 8 (DSP6)：
DSP6のステータス情報を表示します。

```
DSP IF STATUS 8
DSP6:00000100
```

IF STATUS 9 (BUS1):
Displays the status information of BUS#1.

IF STATUS 9 (BUS1)：
BUS#1のステータス情報を表示します。

```
DSP IF STATUS 9
BUS1:4E6F4572
```

IF STATUS 10 (BUS2):
Displays the status information of BUS#2.

IF STATUS 10 (BUS2)：
BUS#2のステータス情報を表示します。

```
DSP IF STATUS10
BUS2:4E6F4572
```

IF STATUS 11 (PLD):
Displays the status information of PLD.

IF STATUS 11 (PLD)：
PLDのステータス情報を表示します。

```
DSP IF STATUS11
PLD :302F172F
```

IF STATUS 12 (MUTE):
Displays the muting factor information of the sub-microprocessor.

IF STATUS 12 (MUTE)：
サブマイコンのミュート要因情報を表示します。

```
DSP IF STATUS12
MUTE:0037131412
```

IF STATUS 13 (BSII):
Displays the summarized bit stream information.

IF STATUS 13 (BSII)：
Bit Stream Information要約情報を表示します。

```
DSP IF STATUS13
BSII:0000FF00
```

IF STATUS 14 (CHST):
Displays the channel status information of the input signal.

IF STATUS 14 (CHST)：
入力信号のチャンネルステータス情報を表示します。

```
DSP IF STATUS14
CHST:06190002
```

IF STATUS 15 (BSI1) - 18 (BSI4):
Displays the bit stream information (AAC, C.D., dts) one after another from the 1st byte.

IF STATUS 15 (BSI1) - 18 (BSI4)：
Bit Stream Information (AAC、D.D.、dts）を第1バイトから順次表示します。

```
DSP IF STATUS15
BSI1:1E40E1101F
```

```
DSP IF STATUS16
BSI2:0000000000
```

```
DSP IF STATUS17
BSI3:0000200000
```

```
DSP IF STATUS18
BSI4:F6000000
```

IF STATUS 19 (D0) - :
Displays the download code information for decoding.

IF STATUS 19 (D0) - ：
デコード用ダウンロードコード情報を表示します。

```
DSP IF STATUS19
D0:Ap-DelayE45B
```

```
DSP IF STATUS20
D1:9624#001312F
```

```
DSP IF STATUS21
D2:??????????????
```

. . .

■ AMP ADJUSTMENT / 調整

• IDLING CURRENT ADJUSTMENT

Before this adjustment, wait for 10 minutes with no signal applied after the power is turned ON.

● アイドリング調整

無信号状態で電源投入後10分間エージングしてから行ってください。

Item / チャンネル	Test Point / テストポイント	Adjustment point / 調整箇所	Rating / 規格 (DC)
MAIN L	CB503	VR504	4.0mV～12.0mV
MAIN R	CB504	VR505	
CENTER	CB505	VR506	
REAR L	CB506	VR501	2.0mV～6.0mV
REAR R	CB507	VR502	
REAR CENTER	CB508	VR503	
FRONT L	CB509	VR507	4.0mV～12.0mV
FRONT R	CB510	VR508	

• Test Point

● テストポイント

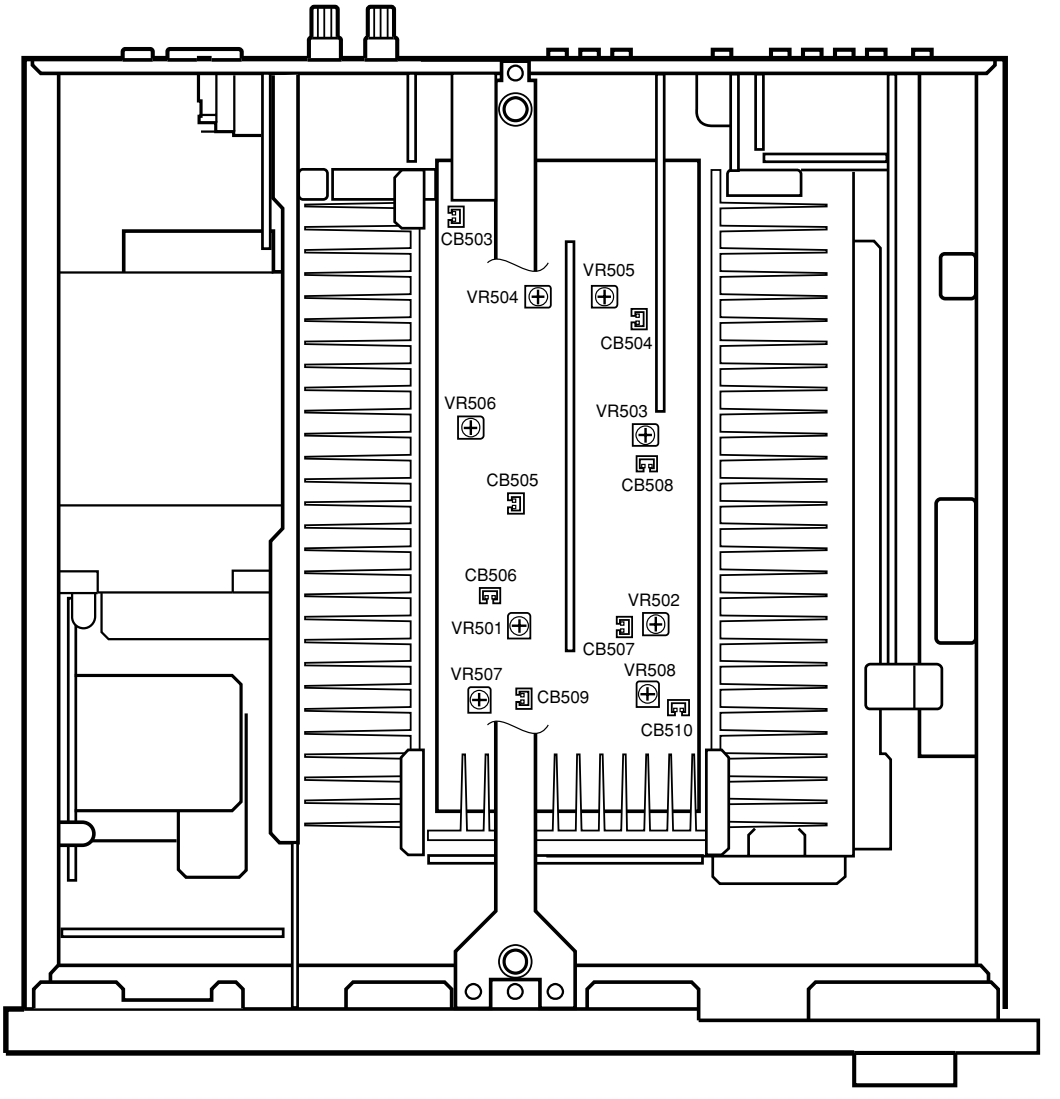

■ DISPLAY DATA

● **V901 : 32-BT-08G (V8114000)**

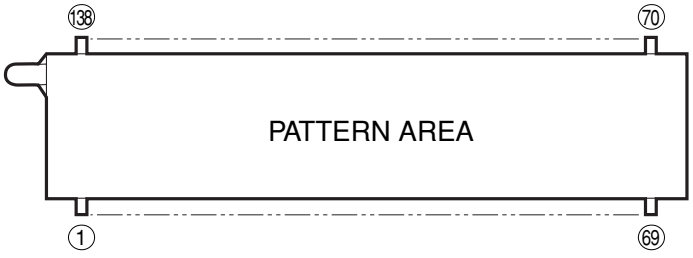

● **PIN CONNECTION**

Pin No.	138	137	136	135	134	133	132	131	130	129	128	127	126	125	124	123	122	121	120	119	118	117	116	115	114	113	112	111	110	109	108	107	106	105	104	103	102	101	100	99	98	97	96	95	94	93	92	91	90	89	88	87	86	85	84	83	82	81	80	79	78	77	76	75	74	73	72	71	70
Connection	F1	F1	F1	NP	NP	P209A	P118A	P118A	P176A	P176A	P154A	P143A	P143A	IC	IC	NFd	NFd	FNd	FNd	NIC	NIC	P21A	P110A	P110A	P98A	P87A	P87A	P76A	P65A	P54A	P43A	P32A	P21A	P1A	1GA	2GA	3GA	4GA	5GA	6GA	7GA	8GA	9GA	10GA	11GA	12GA	13GA	14GA	15GA	16GA	NP	P22A	P22A	P56A	NP	P27A	P28A	P28A	P29A	P30A	P30A	P31A	P32A	P33A	P33A	P34A	P35A	NP	NP	F2	F2	F2

Pin No.	1	2	3	4	5	6	7	8	9	10	11	12	13	14	15	16	17	18	19	20	21	22	23	24	25	26	27	28	29	30	31	32	33	34	35	36	37	38	39	40	41	42	43	44	45	46	47	48	49	50	51	52	53	54	55	56	57	58	59	60	61	62	63	64	65	66	67	68	69
Connection	F1	F1	F1	NP	NP	P12B	P23B	P34B	P45B	P56B	P67B	P78B	P89B	IC	IC	NFd	NFd	FNd	FNd	NIC	NIC	P9B	P10B	P11B	P12B	P13B	P14B	P15B	P16B	P17B	P18B	P19B	P20B	P1B	1GB	2GB	3GB	4GB	5GB	6GB	7GB	8GB	9GB	10GB	11GB	12GB	13GB	14GB	15GB	16GB	NP	P22B	P22B	P56B	NP	P23B	P24B	P24B	P25B	P26B	P26B	P27B	P28B	P29B	P29B	P30B	P31B	NP	NP	F2	F2	F2

Note : 1) F1, F2 ..... Filament 2) NP ..... No pin 3) DL ..... Datum Line 4) 1GA ~ 16GA, 1GB ~ 16GB ..... Grid
5) IC ..... Internal connection 6) Fd terminals are to be supplied through 51kΩ from Ec.

● **GRID ASSIGNMENT**

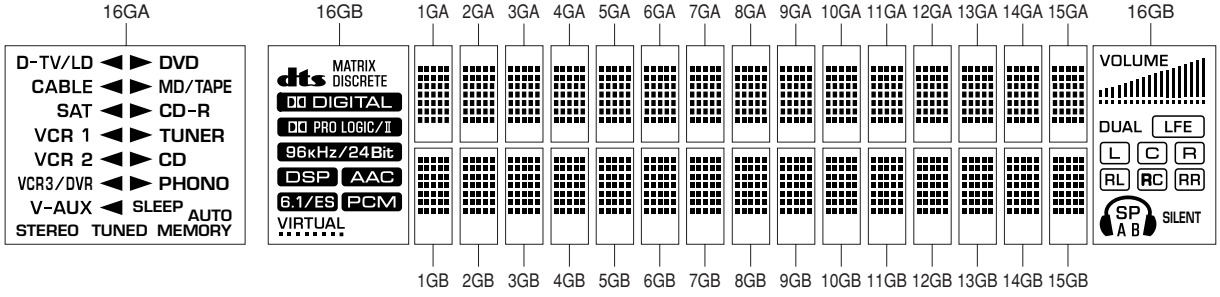

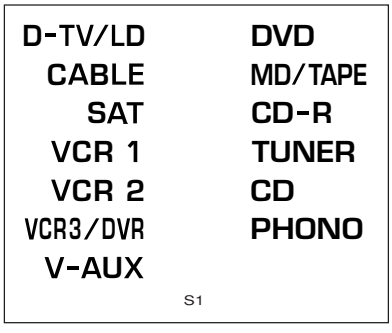

(16GA)

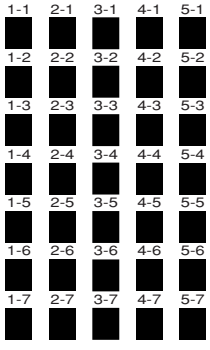

(1GA~16GA, 1GB~16GB)

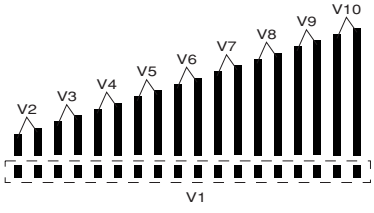

(16GB)

● **ANODE CONNECTION**

	16GA	15GA ~ 1GA
P1A	SLEEP	1-1
P2A	–	2-1
P3A	► PHONO	3-1
P4A	► CD	4-1
P5A	► TUNER	5-1
P6A	► CD-R	1-2
P7A	► MD/TAPE	2-2
P8A	► DVD	3-2
P9A	D-TV/LD ◄	4-2
P10A	CABLE ◄	5-2
P11A	SAT ◄	1-3
P12A	VCR 1 ◄	2-3
P13A	VCR 2 ◄	3-3
P14A	VCR3/DVR ◄	4-3
P15A	V-AUX ◄	5-3
P16A	S1	1-4
P17A	STEREO	2-4
P18A	AUTO	3-4
P19A	MEMORY	4-4
P20A	TUNED	5-4
P21A	–	1-5
P22A	–	2-5
P23A	–	3-5
P24A	–	4-5
P25A	–	5-5
P26A	–	1-6
P27A	–	2-6
P28A	–	3-6
P29A	–	4-6
P30A	–	5-6
P31A	–	1-7
P32A	–	2-7
P33A	–	3-7
P34A	–	4-7
P35A	–	5-7

	16GB	15GB ~ 1GB
P1B	dts	1-1
P2B	VIRTUAL	2-1
P3B	DD DIGITAL	3-1
P4B	DD PRO LOGIC/II	4-1
P5B	DSP	5-1
P6B	6.1/ES	1-2
P7B	PCM	2-2
P8B	AAC	3-2
P9B	SP	4-2
P10B	A	5-2
P11B	B	1-3
P12B	🎧	2-3
P13B	SILENT	3-3
P14B	MATRIX	4-3
P15B	DISCRETE	5-3
P16B	96kHz/24Bit	1-4
P17B	VOLUME	2-4
P18B	V1	3-4
P19B	V2	4-4
P20B	V3	5-4
P21B	V4	1-5
P22B	V5	2-5
P23B	V6	3-5
P24B	V7	4-5
P25B	V8	5-5
P26B	V9	1-6
P27B	V10	2-6
P28B	DUAL	3-6
P29B	LFE	4-6
P30B	L	5-6
P31B	C	1-7
P32B	R	2-7
P33B	RL	3-7
P34B	RC	4-7
P35B	RR	5-7

■ IC DATA

IC27: M30624FGAFP (FUNCTION P.C.B.)
16bit μ-COM (Main CPU)

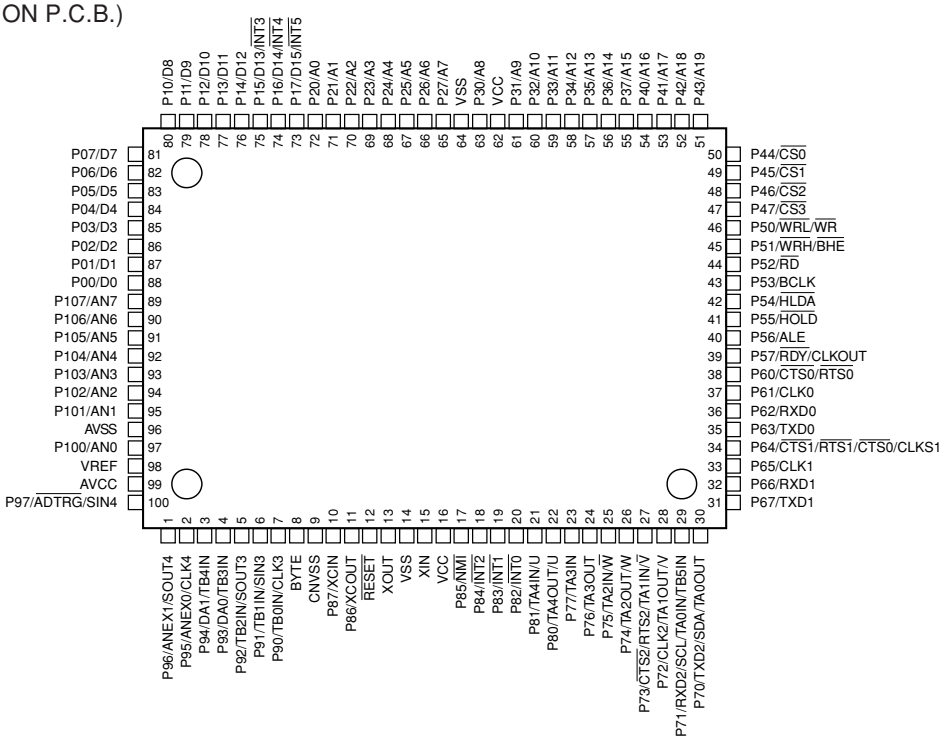

No.	Port No.	Function name	I/O	Detail of function	Power ON	Power OFF	Backup
1	SOUT4	DTC	SO	CS3310 Serial Transmission Data	SO	OL	OL
2	CLK4	CKC	SCK	CS3310 Serial Clock	SCK	OL	OL
3	DA1	FAN	I	Fan Control	I	I	OL
4	P93	/SBR	O	Reset for Sub CPU	O	O	OL
5	SOUT3	MTS	SO	CPU I/F: Data Out	OL	OL	OL
6	SIN3	STM	SI	CPU I/F: Data In	I	I	OL
7	CLK3	MCBC	SCK	Bit Clock	OL	OL	OL
8	BYTE	BYTE	VSS	Single Chip Mode: VSS	VSS	VSS	VSS
9	CNVSS	CNVSS	VSS	Single Chip Mode: VSS	VSS	VSS	VSS
10	P87	TRQ	I	CPU I/F Transfer Request	I	I	OL
11	P86	RTN	I	SUB CPU Response Return	I	I	OL
12	RESET	RESET	I	Reset			
13	XOUT	XOUT	OPEN	Oscillator Out			
14	VSS	VSS	VSS	CPU Ground			
15	XIN	XIN	12MHz	Oscillator in			
16	VCC	VCC	VCC	+5V			
17	NMI	NMI	VVC	Not used	I	I	I
18	INT2	PSW	INT	Power Switch	I	I	OL
19	INT1	PDT	INT	Power Detect	I	I	I
20	INT0	REM2	INT	ZONE 2 Remote Control Pulse Input	I	I	OL
21	P81	SCKA	SCK	SCK for Audio	O	OL	OL
22	P80	SDTA	SO	SDT for Audio	O	OL	OL
23	P77	CET	O	Enable Output for Toshiba Audio IC	O	OL	OL
24	P76	CEL	O	Enable Output for Sanyo Audio IC	O	OL	OL
25	P75	SPE	O	Speaker Relay Effect	O	OL	OL
26	P74	SPB	O	Speaker Relay Main B	O	OL	OL
27	P73	SPA	O	Speaker Relay Main A	O	OL	OL
28	CLK2	SCKN	SCK	SCK for Non Audio	SCK	OL	OL
29	TB5IN	VSY	TBIN5	Vertical Synchronization Detect, connected to No. 74	I	I	OL
30	TXD2	SDTN	O	SDT for Non Audio	SO	OL	OL
31	TXD1	TXDF	FLASH	FLASH PRG TXD	I	I	OL
32	RXD1	RXDF	FLASH	FLASH PRG RXD	I	I	OL
33	CLK1	CLKF	FLASH	FLASH PRG SYNC CLK	I	I	OL
34	P64	RTS/BSY	O	232C RTS Out	O	O	OL
35	TXD0	TXDR	ASO	232C Transmission Data	O	OL	OL
36	RXD0	RXDR	ASI	232C Reception Data	I	I	OL
37	P61	CEM0	O	FL1 Enable	O	OL	OL
38	CTS0	CTS	I	232C CTS Input	I	I	OL
39	P57	CEM1	O	FL2 Enable	O	OL	OL
40	P56	/FLR	O	FL IC Reset	O	OL	OL
41	HOLD		GND	FLASH PRG GROUND	I	I	I
42	P54	CES	O	On Screen Enable Output	O	OL	OL
43	P53	E/I	O	External/Internal Synchronization Output	O	OL	OL

IC27: M30624FGAFP (FUNCTION P.C.B.)
16bit μ-COM (Main CPU)

No.	Port No.	Function name	I/O	Detail of function	Power ON	Power OFF	Backup
44	P52	SCNVSS	O	SUB MCU CNVSS	O	OL	OL
45	P51	/ST	I	TUNER STEREO (Don't care)	I	I	OL
46	P50		I		I	I	I
47	P47	SDTP	O	PLL IC Data Transmission (Don't care)	O	OL	OL
48	P46	RDTP	I	PLL IC Data Reception (Don't care)	I	I	OL
49	P45	SCKP	O	PLL IC Clock (Don't care)	O	OL	OL
50	P44	CEP	O	PLL IC Enable (Don't care)	O	OL	OL
51	P43	TMT	O	Tuner Mute (Don't care)	O	OL	OL
52	P42	CEC	O	CS3310 Enable	O	OL	OL
53	P41	ISB	I	Input Select Rotary B	I	I	OL
54	P40	ISA	I	Input Select Rotary A	I	I	OL
55	P37	DCTRG	O	DC Trigger Output	O	OL	OL
56	P36	MODEL	I	Model: AZ1 = 1 (HIGH)	I	I	OL
57	P35	CMP1	O	Component 1	O	OL	OL
58	P34	CMP0	O	Component 0	O	OL	OL
59	P33		I(PU)		I(PU)	I(PU)	OL
60	P32	TYPE	I(PU)	Model: AZ1 = 1 (HIGH)	I(PU)	I(PU)	OL
61	P31	TUN1	I(PU)	Frequency Setting 1 (Note 1) (Don't care)	I(PU)	I(PU)	OL
62	VCC	VCC	VCC	+5V			
63	P30	TUN0	I(PU)	Frequency Setting 0 (Note 1) (Don't care)	I(PU)	I(PU)	OL
64	VSS	VSS	VSS	Ground for Microprocessor			
65	P27		OPEN		OL	OL	OL
66	P26	/MLV	O	Main Level 0/-10dB	O	OL	OL
67	P25	/Z2MT	O	ZONE2 Mute	O	OL	OL
68	P24	/HPMT	O	Headphone Mute	O	OL	OL
69	P23	/FMTF	O	Full Mute FL/FR	O	OL	OL
70	P22	/FMTS	O	Full Mute SWL/SWR/SW MONO	O	OL	OL
71	P21	/FMTC	O	Full Mute Center	O	OL	OL
72	P20	/FMTM	O	Full Mute Main L/R, RL/RC/RR	O	OL	OL
73	INT5	RXDR	I	232C Reception Data	I	I	OL
74	INT4	VSY	I	Vertical Synchronization Detect	I	I	OL
75	INT3	REM	I	Remote Control Pulse Input	I	I	OL
76	P14	CEB	O	For Video Switching: BU2092	O	OL	OL
77	P13	RSEL3	I	REC OUT Selector 3	I	I	OL
78	P12	RSEL2	I	REC OUT Selector 2	I	I	OL
79	P11	RSEL1	I	REC OUT Selector 1	I	I	OL
80	P10	RSEL0	I	REC OUT Selector 0	I	I	OL
81	P07	/HP	I	Headphone Detect	I	I	OL
82	P06	P/N	I	PAL/NTSC FORMAT	I	I	OL
83	P05	/CSM	O	Reset for CS3310	O	OL	OL
84	P04	BKY	I	SP B KEY (Boot Mode Key)	I	I	OL
85	P03	PRY	O	Power Relay	O	OL	OL
86	P02	VLRB	I	Volume Rotary B	I	I	OL
87	P01	VLRA	I	Volume Rotary A	I	I	OL
88	P00	PRI	I	I Protection	I	I	OL
89	AN7	TUNED	I	Tuner Reception Indicator	I	I	OL
90	AN6			Not used	OL	OL	OL
91	AN5	KEY1	I	Key Tact Switch 1	I	I	OL
92	AN4	KEY0	I	Key Tact Switch 0	I	I	OL
93	AN3		OL	Not used	OL	OL	OL
94	AN2	THM	I	Thermal Detect	I	I	OL
95	AN1	PRD	I	Power Amplifier DC Protection	I	I	OL
96	AVSS	AVSS	VSS	Ground for AD	VSS	VSS	VSS
97	AN0	PRV	I	Power Protection	I	I	OL
98	Vref	Vref	VCC	Reference Voltage for AD	VCC	VCC	VCC
99	AVCC	AVCC	VCC	Power Supply for AD	VCC	VCC	VCC
100	P97			Not used	OL	OL	OL

(Note 1) Pin 61, 63 Tuner Mode 0 and 1

Tuner Mode 1	Tuner Mode 0	Tuner Frequency	
0	0	AM: 531 - 1611kHz (9kHz step)	FM: 76.0 - 90.0MHz (100kHz step)
0	1	AM: 530 - 1710kHz (10kHz step)	FM: 87.5 - 107.9MHz (200kHz step)
1	0	AM: 531 - 1610kHz (9kHz step)	FM: 87.5 - 108.0MHz (50kHz step)
1	1	–	

IC9: LC7536-Y (FUNCTION P.C.B.)
Electric Controlled Volume

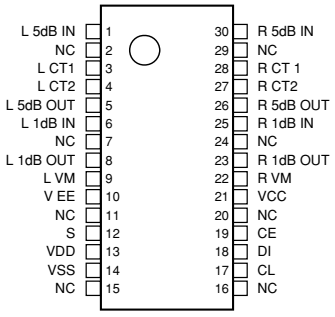

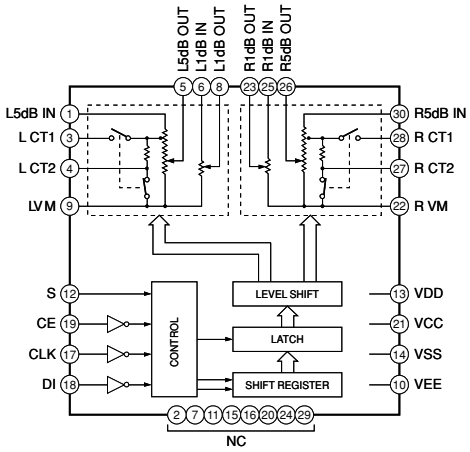

No.	Name	I/O	Function
1	L 5dB IN	I	Input pin for the 5dB step attenuator
2	NC		No connect pin
3	LCT1		Loudness connections
4	RCT1		Loudness connections
5	L 5dB OUT	O	Output pin for the 5dB step attenuator
6	L 1dB IN	I	Input pin for the 1dB step attenuator
7	NC		No connect pin
8	L 1dB OUT	O	Output pin for the 1dB step attenuator
9	LVM		Volume common pin
10	VEE		Power supply pin
11	NC		No connect pin
12	S		Pin that selects the address code in the data format
13	VDD		Power supply pin
14	VSS		Power supply pin
15	NC		No connect pin
16	NC		No connect pin
17	CL	I	Input pin for control with serial data (clock)
18	DI	I	Input pin for control with serial data (data)
19	CE	I	Input pin for control with serial data (chip enable)
20	NC		No connect pin
21	VCC		Power supply pin
22	RVM		Volume common pin
23	R 1dB OUT	O	Output pin for the 1dB step attenuator
24	NC		No connect pin
25	R 1dB IN	I	Input pin for the 1dB step attenuator
26	R 5dB OUT	I	Output pin for the 5dB step attenuator
27	RCT2	I	Loudness connections
28	LCT2		Loudness connections
29	NC		No connect pin
30	R 5dB IN	I	Input pin for the 5dB step attenuator

IC1: MB87J0470 (DSP P.C.B.)
DTS-ES/AAC Decoder

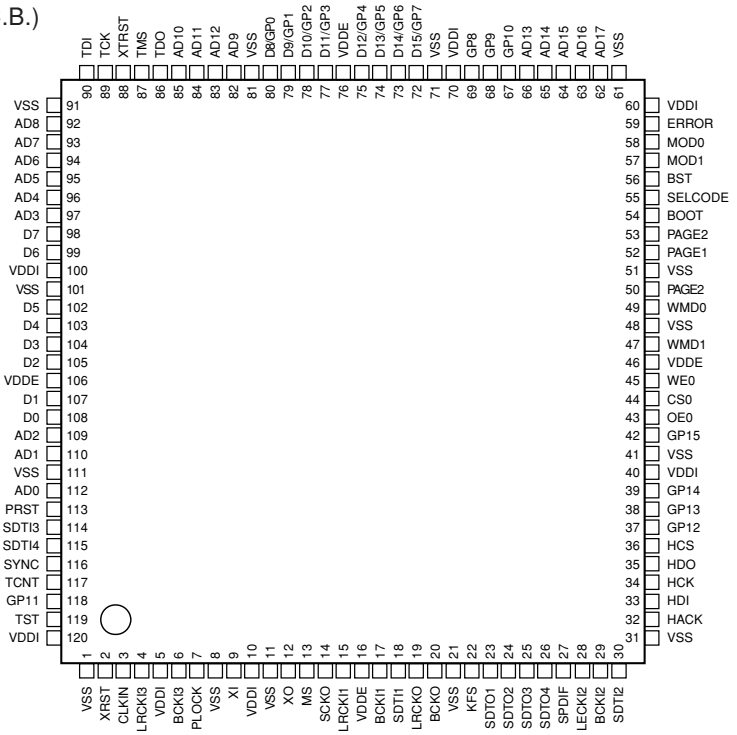

No.	Name	I/O	Function
1	VSS	GND	
2	XRST	I	External Reset Input
3	CLKIN	I	Master Clock Input
4	LRCKI3	I	Sampling Clock used specially for Serial Data Output for Audio I/F
5	VDDI	POWER	
6	BCKI3	I	Bit Clock used specially for Serial Data Output for Audio I/F
7	PLOCK	O	Internal PLL Clock Signal
8	VSS	GND	
9	XI	I	Clock Signal Input Terminal (with Crystal Oscillator connected)
10	VDDI	POWER	
11	VSS	GND	
12	XO	I/O	Clock Signal Input/Output Terminal (with Crystal Oscillator connected)
13	MS	I	Crystal/External Oscillation Select 0: Internal Oscillation Clock by Crystal 1: CLKIN Clock used (Crystal Oscillation stopped)
14	SCKO	O	Audio Clock Output
15	LRCKI1	I	Sampling Clock Input Terminal for Audio I/F Serial Data
16	VDDE	POWER	
17	BCKI1	I	Bit Clock Input Terminal for Audio I/F Serial Data
18	SDTI1	I	Data Input Terminal for Audio I/F
19	LRCKO	O	Sampling Clock Output Terminal for Audio I/F Serial Data
20	BCKO	O	Bit Clock Output Terminal for Audio I/F Serial Data
21	VSS	GND	
22	KFS	I	Audio Clock Input Terminal
23	SDTO1	O	Serial Data Output Terminal for Audio I/F
24	SDTO2	O	Serial Data Output Terminal for Audio I/F
25	SDTO3	O	Serial Data Output Terminal for Audio I/F
26	SDTO4	O	Serial Data Output Terminal for Audio I/F
27	SPDIF	O	S/PDIF Output
28	LRCKI2	I	Sampling Clock Input Terminal for Audio I/F Serial Data
29	BCKI2	I	Bit Clock Input Terminal for Audio I/F Serial Data
30	SDTI2	I	Data Input Terminal for Audio I/F
31	VSS	GND	
32	HACK	O	Acknowledge Output Terminal for Host I/F
33	HDI	I	Serial Data Output Terminal for Host I/F
34	HCK	I	Clock Input Terminal for Host I/F
35	HDO	O	Serial Data Output Terminal for Host I/F
36	HCS	I	Chip Select Input Terminal for Host I/F
37	GP12	I/O	General Purpose Port Terminal, GP12 Data Input/Output
38	GP13	I/O	General Purpose Port Terminal, GP13 Data Input/Output
39	GP14	I/O	General Purpose Port Terminal, GP14 Data Input/Output
40	VDDI	POWER	
41	VSS	GND	
42	GP15	I/O	General Purpose Port Terminal, GP15 Data Input/Output
43	OE0	O	External Memory Output Enable
44	CS0	O	External Memory Chip Select (SRAM)
45	WE0	O	External Memory Write Enable
46	VDDE	POWER	

IC1: MB87J0470 (DSP P.C.B.)
DTS-ES/AAC Decoder

No.	Name	I/O	Function
47	WMD1	I	External Memory WAIT Mode *1
48	VSS	GND	
49	WMD0	I	External Memory WAIT mode *1
50	PAGE2	O	External Memory PAGE Select
51	VSS	GND	
52	PAGE1	O	External Memory PAGE Select
53	PAGE0	O	External Memory PAGE Select
54	BOOT	I	BOOT Mode Control Signal
55	SELCODE	I	Coding when Host Serial Data Coding Terminal is set to “H”
56	BST	I	Host I/F Boot Strap Signal
57	MOD1	I	*2
58	MOD0	I	*3
59	ERROR	I	Lock signal input terminal
60	VDDI	POWER	
61	VSS	GND	
62	AD17	O	External Memory Address (SRAM)
63	AD16	O	External Memory Address (SRAM)
64	AD15	O	External Memory Address (SRAM)
65	AD14	O	External Memory Address (SRAM)
66	AD13	O	External Memory Address (SRAM)
67	GP10	I/O	General Purpose Port Terminal, GP10 data input/output
68	GP9	I/O	General Purpose Port Terminal, GP9 data input/output
69	GP8	I/O	General Purpose Port Terminal, GP8 data input/output
70	VDDI	POWER	
71	VSS	GND	
72	D15/GP7	I/O	External Memory Data Input/Output / General Purpose Port Terminal, GP7 Data Input/Output
73	D14/GP6	I/O	External Memory Data Input/Output / General Purpose Port Terminal, GP6 Data Input/Output
74	D13/GP5	I/O	External Memory Data Input/Output / General Purpose Port Terminal, GP5 Data Input/Output
75	D12/GP4	I/O	External Memory Data Input/Output / General Purpose Port Terminal, GP4 Data Input/Output
76	VDDE	POWER	
77	D11/GP3	I/O	External Memory Data Input/Output / General Purpose Port Terminal, GP3 Data Input/Output
78	D10/GP2	I/O	External Memory Data Input/Output / General Purpose Port Terminal, GP2 Data Input/Output
79	D9/GP1	I/O	External Memory Data Input/Output / General Purpose Port Terminal, GP1 Data Input/Output
80	D8/GP0	I/O	External Memory Data Input/Output / General Purpose Port Terminal, GP0 Data Input/Output
81	VSS	GND	
82	AD9	O	External Memory Address (SRAM)
83	AD12	O	External Memory Address (SRAM)
84	AD11	O	External Memory Address (SRAM)
85	AD10	O	External Memory Address (SRAM)
86	TDO	O	Simple Emulation Data Output Terminal
87	TMS	I	Simple Emulation Data Input Start, End Terminal
88	XTRST	I	Simple Emulation Data Synchronous BREAK Input Terminal
89	TCK	I	Simple Emulation Clock Input Terminal
90	TDI	I	Simple Emulation Data Input Terminal
91	VSS	GND	
92	AD8	O	External Memory Address (SRAM)
93	AD7	O	External Memory Address (SRAM)
94	AD6	O	External Memory Address (SRAM)
95	AD5	O	External Memory Address (SRAM)
96	AD4	O	External Memory Address (SRAM)
97	AD3	O	External Memory Address (SRAM)
98	D7	I/O	External Memory Data Input/Output (SRAM)
99	D6	I/O	External Memory Data Input/Output (SRAM)
100	VDDI	POWER	
101	VSS	GND	
102	D5	I/O	External Memory Data Input/Output (SRAM)
103	D4	I/O	External Memory Data Input/Output (SRAM)
104	D3	I/O	External Memory Data Input/Output (SRAM)
105	D2	I/O	External Memory Data Input/Output (SRAM)
106	VDDE	POWER	
107	D1	I/O	External Memory Data Input/Output (SRAM)
108	D0	I/O	External Memory Data Input/Output (SRAM)
109	AD2	O	External Memory Address (SRAM)
110	AD1	O	External Memory Address (SRAM)
111	VSS	GND	
112	AD0	O	External Memory Address (SRAM)
113	PRST	I	PLL Initialize Terminal (Execute PLL operation sequence.)
114	SDTI3	I	Data Input Terminal for Audio I/F
115	SDTI4	I	Data Input Terminal for Audio I/F
116	SYNC	I	Synchronous/Asynchronous Select Terminal (L: Synchronous, H: Asynchronous)
117	TCNT	I	Test Terminal (Connect to GND.)
118	GP11	I/O	General Purpose Port Terminal, GP11 Data Input/Output
119	TST	I	Test Terminal (Connect to GND.)
120	VDDI	POWER	

*1

WMD1	WMD0	Wait cycle	Rewrite
0	0	Use prohibited	
0	1	5cyc	Not possible
1	0	15cyc	Possible
1	1	30cyc	Possible

*2

MOD1	Operation mode
0	Enhanced mode
1	Normal mode

*3

MOD0	Operation mode
0	Single chip mode
1	Use prohibited

IC9: AK5383-VS (DSP P.C.B.)
24 bit 2ch A/D Converter

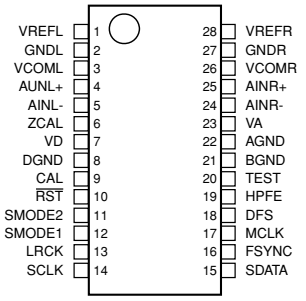

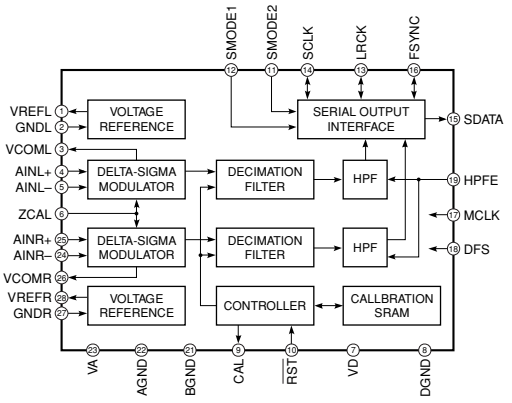

No.	Name	I/O	Function
1	VREFL	O	Lch standard voltage
2	GNDL	–	Lch standard ground
3	VCOML	O	Lch common voltage
4	AINL+	I	Lch analog input, positive
5	AINL-	I	Lch analog input, negative
6	ZCAL	I	Zero calibration
7	VD	–	Digital power supply
8	DGND	–	Digital ground
9	CAL	O	Calibration status
10	/RST	I	Reset
11	SMODE2	I	Serial Interface mode select
12	SMODE1	I	Serial Interface mode select
13	LRCK	I/O	L/R channel select clock
14	SCLK	I/O	Serial data clock
15	SDATA	O	Serial data output
16	FSYNC	I/O	Frame synchronous clock
17	MCLK	I	Master clock input
18	DFS	I	Double speed sampling mode select
19	HPFE	I	HPF enable
20	TEST	I	test pin (pull-down pin)
21	BGND	–	Printed circuit board ground
22	AGND	–	Analog ground
23	VA	–	Analog power supply
24	AINR-	I	Rch analog input, positive
25	AINR+	I	Rch analog input, negative
26	VCOMR	O	Rch common voltage
27	GNDR	–	Rch standard ground
28	VREFR	O	Rch standard voltage

IC11 : AK4114 (DSP P.C.B.)
192kHz Transceiver

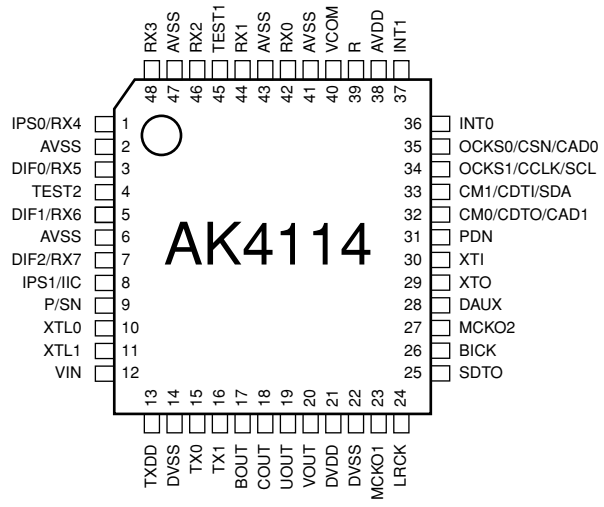

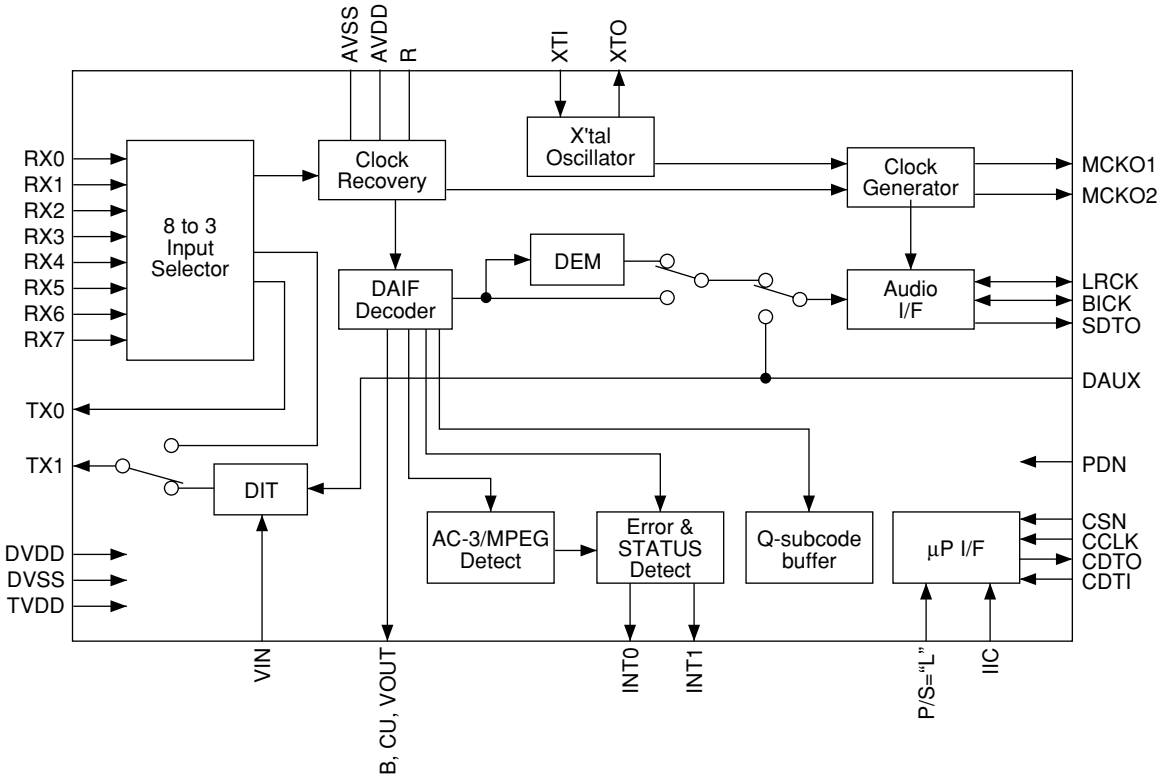

IC11 : AK4114 (DSP P.C.B.)
192kHz Transceiver

No.	Name	I/O	Function
1	RX4	I	Receiver Channel 4 Pin in Serial Mode (Internal biased pin)
2	AVSS	I	No Connect
3	RX5	I	Receiver Channel 5 Pin in Serial Mode (Internal biased pin)
4	TEST2	I	TEST 2 pin
5	RX6	I	Receiver Channel 6 Pin in Serial Mode (Internal biased pin)
6	AVSS	I	No Connect
7	RX7	I	Receiver Channel 7 Pin in Serial Mode (Internal biased pin)
8	IIC	I	IIC Select Pin in Serial Mode
9	P/SN	I	Parallel/Serial Select Pin
10	XTL0	I	X'tal Frequency Select 0 Pin
11	XTL1	I	X'tal Frequency Select 1 Pin
12	VIN	I	V-bit Input Pin for Transmitter Output
13	TVDD	I	Input Buffer Power Supply Pin, 3.3V or 5V
14	DVSS	I	No Connect
15	TX0	O	Transmit Channel (Through Data) Output 0 Pin
16	TX1	O	Transmit Channel (Through Data) Output 1 Pin
17	BOUT	O	Block-Start Output Pin for Receiver Input
18	COUT	O	C-bit Output Pin for Receiver Input
19	UOUT	O	U-bit Output Pin for Receiver Input
20	VOUT	O	V-bit Output Pin for Receiver Input
21	DVDD	I	Digital Power Supply Pin, 3.3V
22	DVSS	I	Digital Ground Pin
23	MCKO1	O	Master Clock Output 1 Pin
24	LRCK	I/O	Channel Clock Pin
25	SDTO	O	Audio Serial Data Output Pin
26	BICK	I/O	Audio Serial Data Clock Pin
27	MCKO2	O	Master Clock Output 2 Pin
28	DAUX	I	Auxiliary Audio Data Input Pin
29	XTO	O	X'tal Output Pin
30	XTI	I	X'tal Input Pin
31	PDN	I	Power-Down Mode Pin
32	CDTO	O	Control Data Output Pin in Serial Mode
33	CDTI	I	Control Data Input Pin in Serial Mode
34	CCLK	I	Control Data Clock Pin in Serial Mode
35	CSN	I	Chip Select Pin in Serial Mode
36	INT0	O	Interrupt 0 Pin
37	INT1	O	Interrupt 1 Pin
38	AVDD	I	Analog Power Supply Pin, 3.3V
39	R	–	External Resistor Pin
40	VCOM	–	Common Voltage Output Pin
41	AVSS	I	Analog Ground Pin
42	RX0	I	Receiver Channel 0 Pin (internal biased pin)
43	AVSS	I	No Connect
44	RX1	I	Receiver Channel 1 Pin (internal biased pin)
45	TEST1	I	TEST 1 Pin
46	RX2	I	Receiver Channel 2 Pin (internal biased pin)
47	AVSS	I	No Connect
48	RX3	I	Receiver Channel 3 Pin (internal biased pin)

IC12 : PM4007A (DSP P.C.B.)
AC-3 RF Demodulator

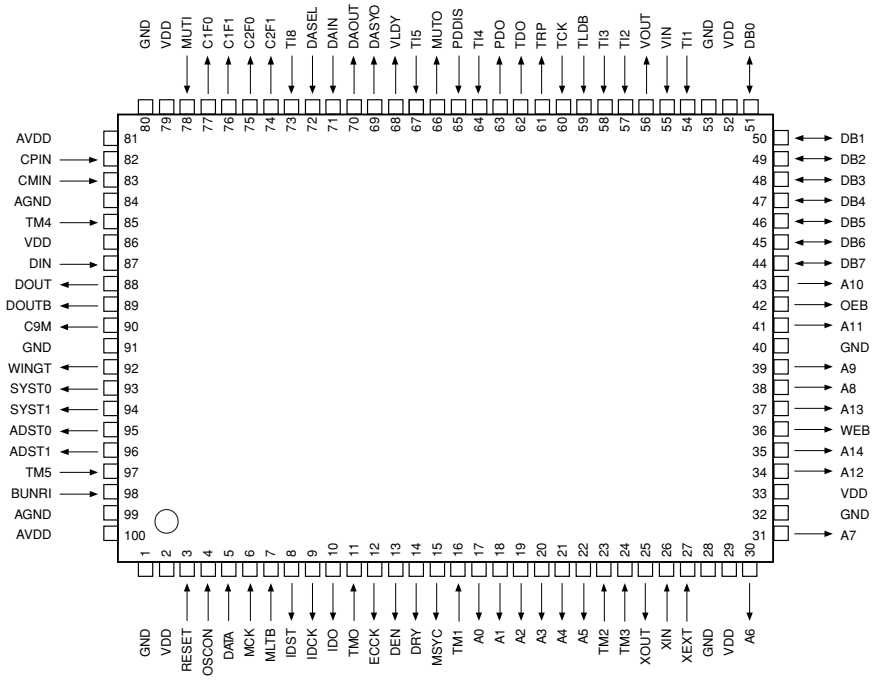

No.	Name	I/O	Function
1	GND		Ground (0V)
2	VDD		+5V power supply
3	RESET	I	System resetting terminal (reset at “L”)
4	OSCON	I	Oscillation control terminal. Oscillation ON at “H”, set to “H” normally and to “L” when in standby state
5	DATA	I	IC test terminal, normally connected to ground (or unconnected)
6	MCK	I	IC test terminal, normally connected to ground (or unconnected)
7	MLTB	I	IC test terminal, normally connected to ground (or unconnected)
8	IDST	O	Output terminal for IC test
9	IDCK	O	Output terminal for IC test
10	IDO	O	Output terminal for IC test
11	TM0	I	IC test terminal, normally connected to ground (or unconnected)
12	ECCK	O	Output terminal for IC test
13	DEN	O	Output terminal for IC test
14	DRY	O	Output terminal for IC test
15	MSYC	O	Output terminal for IC test
16	TM1	I	IC test terminal, normally connected to ground (or unconnected)
17	A0	O	External RAM address output. Address 0 (LSB)
18	A1	O	External RAM address output. Address 1
19	A2	O	External RAM address output. Address 2
20	A3	O	External RAM address output. Address 3
21	A4	O	External RAM address output. Address 4
22	A5	O	External RAM address output. Address 5
23	TM2	I	IC test terminal, normally connected to ground (or unconnected)
24	TM3	I	IC test terminal, normally connected to ground (or unconnected)
25	XOUT	O	Output terminal for IC test
26	XIN	I	IC test terminal, normally connected to ground (or unconnected)
27	XEXT	I	IC test terminal, normally connected to ground (or unconnected)
28	GND		Ground terminal (0V)
29	VDD		+5V power supply

IC12 : PM4007A (DSP P.C.B.)
AC-3 RF Demodulator

No.	Name	I/O	Function
30	A6	O	External RAM address output. Address 6
31	A7	O	External RAM address output. Address 7
32	GND		Ground terminal (0V)
33	VDD		+5V power supply
34	A12	O	External RAM address output. Address 12
35	A14	O	External RAM address output. Address 14 (MSB)
36	WEB	O	External RAM write enable signal, active at “L”
37	A13	O	External RAM address output. Address 13
38	A8	O	External RAM address output. Address 8
39	A9	O	External RAM address output. Address 9
40	GND		Ground terminal (0V)
41	A11	O	External RAM address output. Address 11
42	OEB	O	External RAM output enable signal, active at “L”
43	A10	O	External RAM address output. Address 10
44	DB7	I/O	External RAM data terminal. Data bus 7
45	DB6	I/O	External RAM data terminal. Data bus 6
46	DB5	I/O	External RAM data terminal. Data bus 5
47	DB4	I/O	External RAM data terminal. Data bus 4
48	DB3	I/O	External RAM data terminal. Data bus 3
49	DB2	I/O	External RAM data terminal. Data bus 2
50	DB1	I/O	External RAM data terminal. Data bus 1
51	DB0	I/O	External RAM data terminal. Data bus 0
52	VDD		+5V power supply
53	GND		Ground terminal (0V)
54	TI1	I	IC test terminal, normally connected to VDD
55	VIN	I	VCXO input
56	VOUT	O	VCXO output
57	TI2	I	IC test terminal, normally connected to GND (or unconnected)
58	TI3	I	IC test terminal, normally connected to GND (or unconnected)
59	TLDB	I	IC test terminal, normally connected to GND (or unconnected)
60	TCK	I	IC test terminal, normally connected to GND (or unconnected)
61	TRP	O	Output terminal for IC test
62	TDO	O	Output terminal for IC test
63	PDO	O	Output terminal for phase comparator (tri-state)
64	TI4	I	IC test terminal, normally connected to GND (or unconnected)
65	PDDIS	I	Input terminal to control PDO output. Output ON at “L”
66	MUTO	O	Muting output. Muting available at “H”. Setting becomes “H” when “MUTI=H” or AC-3 is asynchronous.
67	TI5	I	IC test terminal, normally connected to GND (or unconnected)
68	VLDY	O	Output terminal for IC test
69	DASYO	O	Output terminal for IC test
70	DAOUT	O	Digital out output (serial data stream output)
71	DAIN	I	Digital external input, through to DAOUT when DASEL is “H”.
72	DASEL	I	Digital out select
73	TI8	I	IC test terminal, normally connected to GND (or unconnected)
74	C2F1	O	Terminal used to indicate error condition after C2 correction, whether completely corrected or not.
75	C2F0	O	Terminal used to indicate error condition after C2 correction, number of errors at C2.
76	C1F1	O	Terminal used to indicate error condition after C1 correction, whether any error exists at C1 or not.
77	C1F0	O	Terminal used to indicate error condition after C1 correction, number of errors at C1.
78	MUTI	I	Muting input. Muting available at “H”
79	VDD		+5V power supply
80	GND		Ground terminal (0V)

IC12 : PM4007A (DSP P.C.B.)
AC-3 RF Demodulator

No.	Name	I/O	Function
81	AVDD		+5V power supply for analog comparator
82	CPIN	I	Analog comparator input, positive side (Non-reverse side: QPSK input)
83	CMIN	I	Analog comparator input, negative side (reverse side)
84	AGND		Ground terminal for analog comparator (0V)
85	TM4	I	IC test terminal, normally connected to GND (or unconnected)
86	VDD		+5V power supply
87	DIN	I	IC test terminal, normally connected to GND (or unconnected)
88	DOUT	O	Analog comparator result output
89	DOUTB	O	Analog comparator result reverse output
90	C9M	O	9.216MHz output, output divided into 2 at VIN (No.55 pin)
91	GND		Ground terminal (0V)
92	WINGT	O	Output for IC test
93	SYST0	O	Output for IC test
94	SYST1	O	Output for IC test
95	ADST0	O	Output for IC test
96	ADST1	O	Output for IC test
97	TM5	I	IC test terminal, normally connected to GND (or unconnected)
98	BUNRI	I	IC test terminal, normally connected to GND (or unconnected)
99	AGND		Ground terminal (0V) for 46.08MHz oscillator
100	AVDD		+5V power supply for 46.08MHz oscillator

IC14 : YSS938-F (DSP P.C.B.)
DSP

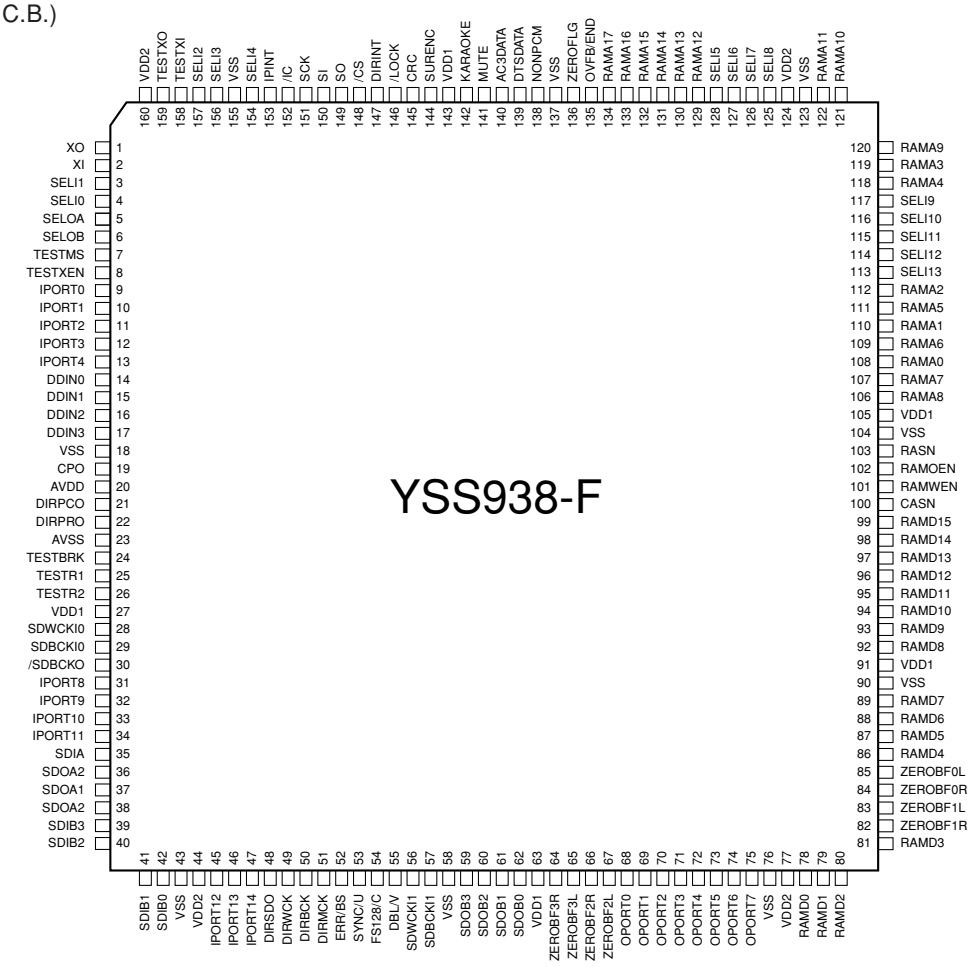

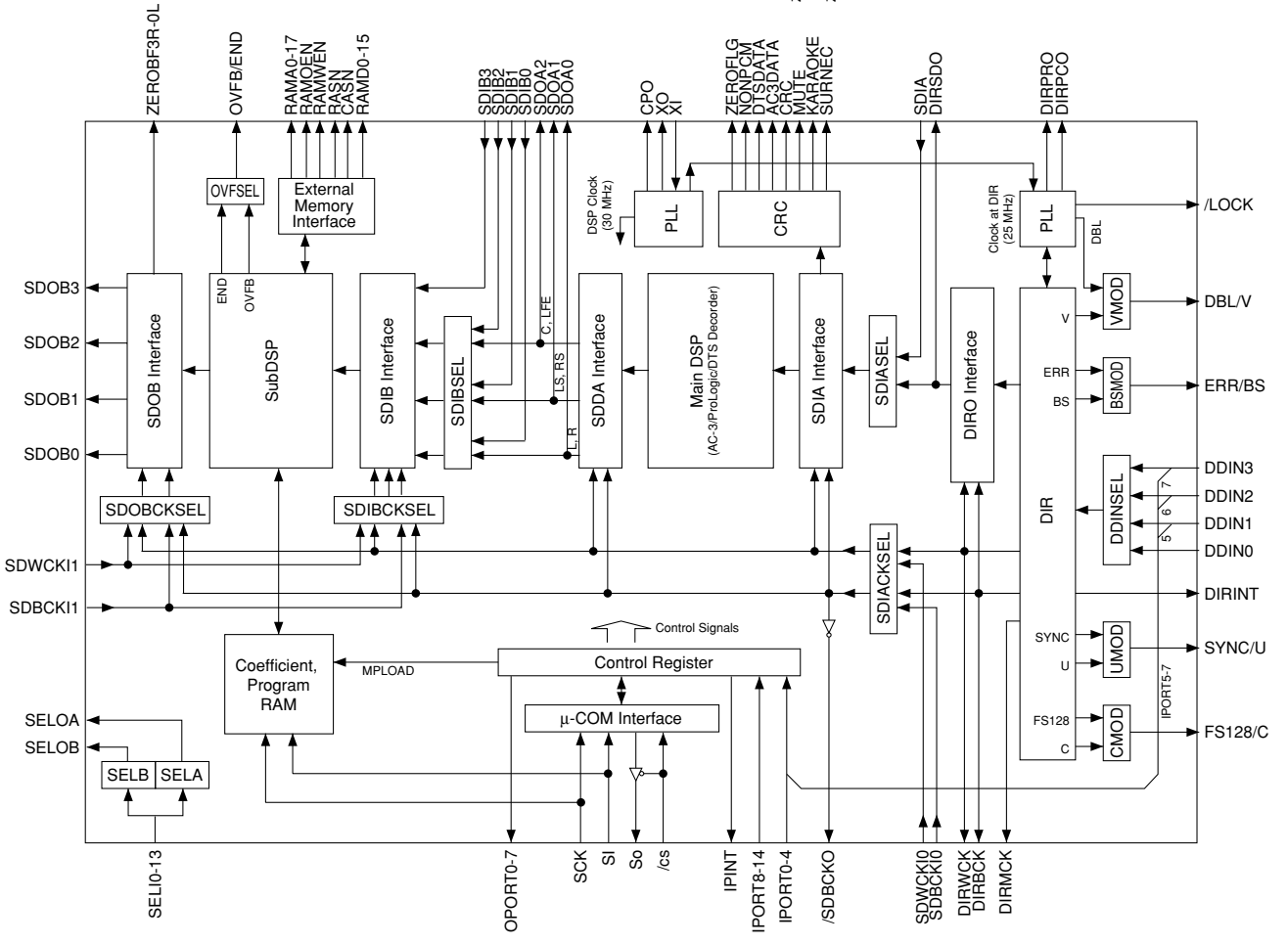

IC14 : YSS938-F (DSP P.C.B.)
DSP

No.	Name	I/O	Function	
1	XO	O	Crystal oscillator connecting terminal	
2	XI	I	Crystal oscillator connecting terminal (24.576MHz)	
3	SELI1	I+	Built-in selector input 1	(AXD)
4	SELI0	I+	Built-in selector input 0	(GND)
5	SELOA	O+	Built-in selector output A	(ISEL)
6	SELOB	O+	Built-in selector output B	(RSEL)
7	TESTMS	I+	Test terminal (unconnected)	
8	TESTXEN	I+	Test terminal (unconnected)	
9	IPORT0	I+	General purpose input terminal	(CXDTA)
10	IPORT1	I+	General purpose input terminal	(CXDTB)
11	IPORT2	I+	General purpose input terminal	(CXDTC)
12	IPORT3	I+	General purpose input terminal	(CXDTE)
13	IPORT4	I+	General purpose input terminal	(AUTO)
14	DDIN0	Is	DIR: Digital audio interface data input terminal 0	
15	DDIN1	Is	DIR: Digital audio interface data input terminal 1/General purpose input terminal (Pull down)	(/RF)
16	DDIN2	Is	DIR: Digital audio interface data input terminal 2/General purpose input terminal (Pull down)	(/AAC)
17	DDIN3	Is	DIR: Digital audio interface data input terminal 3/General purpose input terminal (Pull down)	(/9624)
18	VSS		Ground terminal	
19	CPO	A	PLL filter connecting terminal	
20	AVDD		+3.3V power terminal (for DIR)	
21	DIRPCO	A	DIR: PLL filter connecting terminal	
22	DIRPRO	A	DIR: PLL filter connecting terminal	
23	AVSS		Ground terminal (for DIR)	
24	TESTBRK	I+	Test terminal (unconnected)	
25	TESTR1	I+	PLL initialization signal input terminal for DSP	(/ICD)
26	TESTR2	I+	Test terminal (unconnected)	
27	VDD1		+3.3V power terminal (for terminal section)	
28	SDWCKI0	I+	Word clock input terminal for SDIA, SDOA, SDIB,SDOB interface (Unconnected)	
29	SDBCKI0	I+	Bit clock input terminal for SDIA, SDOA, SDIB, SDOB interface (Unconnected)	
30	/SDBCK0	O	DIRBCK or SDBCKI0 invert clock output terminal (Unconnected)	
31	IPORT8	I+	IPINT general purpose input terminal	
32	IPORT9	I+	IPINT general purpose input terminal	(NPCMP)
33	IPORT10	I+	IPINT general purpose input terminal	(NPCMN)
34	IPORT11	I+	IPINT general purpose input terminal	(DSPMUTP)
35	SDIA	I	AC-3/DTS bit stream (or PCM) data input terminal to Main DSP	(SDIA)
36	SDOA2	O	PCM output terminal from Main DSP (C/LFE output) (Unconnected)	
37	SDOA1	O	PCM output terminal from Main DSP (LS/RS output) (Unconnected)	
38	SDOA0	O	PCM output terminal from Main DSP (L/R output)	
39	SDIB3	I+	PCM input terminal 3 to Sub DSP	
40	SDIB2	I+	PCM input terminal 2 to Sub DSP	
41	SDIB1	I+	PCM input terminal 1 to Sub DSP	
42	SDIB0	I+	PCM input terminal 0 to Sub DSP	
43	VSS		Ground terminal	
44	VDD2		+2.5V power terminal (for internal circuit)	
45	IPORT12	I+	IPINT general purpose input terminal	(DBLP)
46	IPORT13	I+	IPINT general purpose input terminal	(DBLN)
47	IPORT14	I+	IPINT general purpose input terminal (Unconnected)	
48	DIRSDO	O	AC-3/DTS bit stream (or PCM) data output terminal from DIR	
49	DIRWCK	O	DIR: Serial data word clock (fs) output terminal	(WCK)
50	DIRBCK	O	DIR: Serial data bit clock (64fs) output terminal	(BCK)
51	DIRMCK	O	DIR: Serial data master clock (256fs or 128fs) output terminal	(MCK)
52	ERR/BS	O	DIR: Data error detect output/block start output terminal (Unconnected)	
53	SYNC/U	O	DIR: Serial data synchronous timing output/user data output terminal (Unconnected)	
54	FS128/C	O	DIR: Serial data master clock 128fs output/channel status output terminal (Unconnected)	
55	DBL/V	O	DIR: Double rate clock output/validity flag output terminal	(DBL)

IC14 : YSS938-F (DSP P.C.B.)
DSP

No.	Name	I/O	Function	
56	SDWCKI1	I+	Word clock input terminal for SDIB, SDOB interface (Unconnected)	
57	SDBCKI1	I+	Bit clock input terminal for SDIB, SDOB interface (Unconnected)	
58	VSS		Ground terminal	
59	SDOB3	O	PCM output terminal from Sub DSP	
60	SDOB2	O	PCM output terminal from Sub DSP	
61	SDOB1	O	PCM output terminal from Sub DSP	
62	SDOB0	O	PCM output terminal from Sub DSP	
63	VDD1		+3.3V power terminal (for terminal section)	
64	ZEROBF3R	O+	SDOB3 Rch zero flag output terminal	(ZF3R)
65	ZEROBF3L	O+	SDOB3 Lch zero flag output terminal	(ZF3L)
66	ZEROBF2R	O+	SDOB2 Rch zero flag output terminal	(ZF2R)
67	ZEROBF2L	O+	SDOB2 Lch zero flag output terminal	(ZF2L)
68	OPORT0	O	General purpose output terminal	(/RINH1)
69	OPORT1	O	General purpose output terminal	(/RINH2)
70	OPORT2	O	General purpose output terminal	(x4)
71	OPORT3	O	General purpose output terminal	(RAM)
72	OPORT4	O	General purpose output terminal	(PLD)
73	OPORT5	O	General purpose output terminal	
74	OPORT6	O	General purpose output terminal	
75	OPORT7	O	General purpose output terminal	
76	VSS		Ground terminal	
77	VDD2		+2.5V power terminal (for internal circuit)	
78	RAMD0	I+/O	Sub DSP: External memory data terminal 0	
79	RAMD1	I+/O	Sub DSP: External memory data terminal 1	
80	RAMD2	I+/O	Sub DSP: External memory data terminal 2	
81	RAMD3	I+/O	Sub DSP: External memory data terminal 3	
82	ZEROBF1R	O+	SDOB1 Rch zero flag output terminal	(ZF1R)
83	ZEROBF1L	O+	SDOB1 Lch zero flag output terminal	(ZF1L)
84	ZEROBF0R	O+	SDOB0 Rch zero flag output terminal	(ZF0R)
85	ZEROBF0L	O+	SDOB0 Lch zero flag output terminal	(ZF0L)
86	RAMD4	I+/O	Sub DSP: External memory data terminal 4	
87	RAMD5	I+/O	Sub DSP: External memory data terminal 5	
88	RAMD6	I+/O	Sub DSP: External memory data terminal 6	
89	RAMD7	I+/O	Sub DSP: External memory data terminal 7	
90	VSS		Ground terminal	
91	VDD1		+3.3V power terminal (for terminal section)	
92	RAMD8	I+/O	Sub DSP: External memory data terminal 8	
93	RAMD9	I+/O	Sub DSP: External memory data terminal 9	
94	RAMD10	I+/O	Sub DSP: External memory data terminal 10	
95	RAMD11	I+/O	Sub DSP: External memory data terminal 11	
96	RAMD12	I+/O	Sub DSP: External memory data terminal 12	
97	RAMD13	I+/O	Sub DSP: External memory data terminal 13	
98	RAMD14	I+/O	Sub DSP: External memory data terminal 14	
99	RAMD15	I+/O	Sub DSP: External memory data terminal 15	
100	CASN	O	Sub DSP: Column address strobe output terminal for external DRAM	
101	RAMWEN	O	Sub DSP: Write enable terminal for external memory	
102	RAMOEN	O	Sub DSP: Output enable terminal for external memory	
103	RASN	O	Sub DSP: Low address strobe output terminal for external DRAM	
104	VSS		Ground terminal	
105	VDD1		+3.3V power terminal (for terminal section)	
106	RAMA8	O	Sub DSP: External memory address terminal 8	
107	RAMA7	O	Sub DSP: External memory address terminal 7	
108	RAMA0	O	Sub DSP: External memory address terminal 0	
109	RAMA6	O	Sub DSP: External memory address terminal 6	
110	RAMA1	O	Sub DSP: External memory address terminal 1	

IC14 : YSS938-F (DSP P.C.B.)
DSP

No.	Name	I/O	Function	
111	RAMA5	O	Sub DSP: External memory address terminal 5	
112	RAMA2	O	Sub DSP: External memory address terminal 2	
113	SELI13	I+	Built-in selector input 13 (Unconnected)	
114	SELI12	I+	Built-in selector input 12	
115	SELI11	I+	Built-in selector input 11 (Unconnected)	
116	SELI10	I+	Built-in selector input 10 (Unconnected)	
117	SELI9	I+	Built-in selector input 9	(CXB)
118	RAMA4	O	Sub DSP: External memory address terminal 4	
119	RAMA3	O	Sub DSP: External memory address terminal 3	
120	RAMA9	O	Sub DSP: External memory address terminal 9 (Unconnected)	
121	RAMA10	O	Sub DSP: External memory address terminal 10 (Unconnected)	
122	RAMA11	O	Sub DSP: External memory address terminal 11 (Unconnected)	
123	VSS		Ground terminal	
124	VDD2		+2.5V power terminal (for internal circuit)	
125	SELI8	I+	Built-in selector input 8	(CXA)
126	SELI7	I+	Built-in selector input 7	(GND)
127	SELI6	I+	Built-in selector input 6	(OPTF)
128	SELI5	I+	Built-in selector input 5 (Unconnected)	
129	RAMA12	O	Sub DSP: External memory address terminal 12 (Unconnected)	
130	RAMA13	O	Sub DSP: External memory address terminal 13 (Unconnected)	
131	RAMA14	O	Sub DSP: External memory address terminal 14 (Unconnected)	
132	RAMA15	O	Sub DSP: External memory address terminal 15 (Unconnected)	
133	RAMA16	O	Sub DSP: External memory address terminal 16 (Unconnected)	
134	RAMA17	O	Sub DSP: External memory address terminal 17 (Unconnected)	
135	OVFB/END	O	Sub DSP: Overflow/program end detect terminal (Unconnected)	
136	ZEROFLG	O	Main DSP: Zero flag output terminal (Unconnected)	
137	VSS		Ground terminal	
138	NONPCM	O	Main DSP: Non-PCM data detect terminal	
139	DTSDATA	O	Main DSP: DTS data detect terminal (Unconnected)	
140	AC3DATA	O	Main DSP: AC3 data detect terminal (Unconnected)	
141	MUTE	O	Main DSP: Auto mute detect terminal	
142	KARAOKE	O	Main DSP: AC3 KARAOKE data detect terminal (Unconnected)	
143	VDD1	+3.3V	power terminal (for terminal section)	
144	SURENC	O	Main DSP: AC-3 2/0 mode Dolby surround encode input detect terminal (Unconnected)	
145	CRC	O	Main DSP: AC3 CRC error detect terminal (Unconnected)	
146	/LOCK	O	DIR: PLL lock detect terminal (Unconnected)	
147	DIRINT	O	DIR: Interrupt output terminal	
148	/CS	Is	Microprocessor interface chip select input terminal	(CSY)
149	SO	Ot	Microprocessor interface data output terminal	
150	SI	Is	Microprocessor interface data input terminal	(SDM)
151	SCK	Is	Microprocessor interface clock input terminal	(SCKY)
152	/IC	Is	Initial clear input terminal	(/ICD)
153	IPINT	O+	Interrupt output terminal by IPORT 8-14	
154	SELI4	I+	Built-in selector input 4	(OPTD)
155	VSS		Ground terminal	
156	SELI3	I+	Built-in selector input 3	(OPTC)
157	SELI2	I+	Built-in selector input 2	(OPTB)
158	TESTXI	I	Test terminal (should be always connected to VSS)	
159	TESTXO	O	Test terminal (Unconnected)	
160	VDD2	+2.5V	power terminal (for internal circuit)	

Is: Schmidt trigger input terminal
I+: Input terminal with pull-up resistor
O: Digital output terminal
Ot: 3-state digital output terminal
A: Analog terminal

IC17: M30624FGAFP (DSP P.C.B.)
16bit μ-COM (Sub CPU)

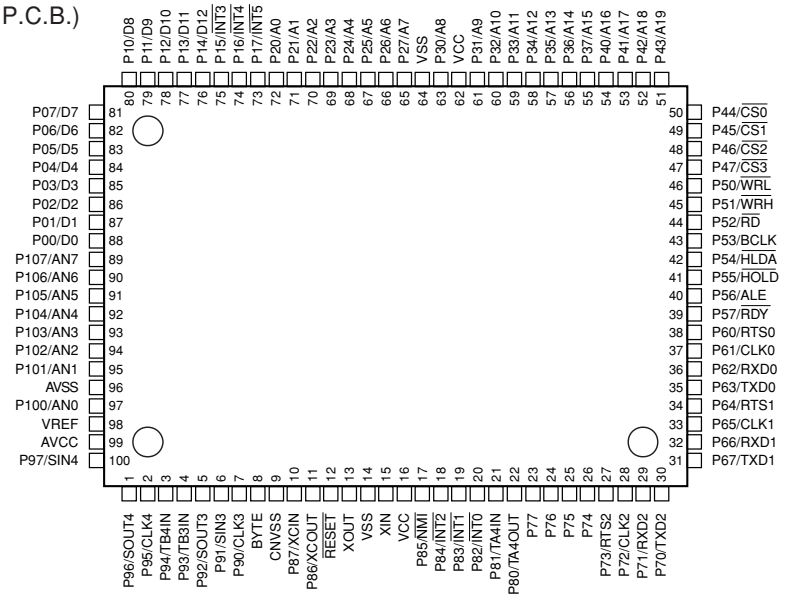

No.	PORT	Name	Function	I/O	No.	PORT	Name	Function	I/O
1	SOUT4	SDMF	Tx for Fujitsu	TXD	51	P43	CA3	DSP6 Address Bus 3	O
2	CLK4	SCKF	CLK for Fujitsu	CLK	52	P42	CA2	DSP6 Address Bus 2	O
3	TB4IN	VBIT	K-DIRS Validity (Event Timer Interrupt)	I	53	P41	CA1	DSP6 Address Bus 1	O
4	P93	/CSA	CS for AK-DIR	O	54	P40	CA0	DSP6 Address Bus 0	O
5	SOUT3	SDMY	Tx for YSS/PLD/DIR	TXD	55	P37	CD15	DSP6 Data Bus 15	I/O
6	SIN3	SDDY	Rx for YSS/PLD/DIR	RXD	56	P36	CD14	DSP6 Data Bus 14	I/O
7	CLK3	SCKY	CLK for YSS/PLD/DIR	CLK	57	P35	CD13	DSP6 Data Bus 13	I/O
8	BYTE	BYTE	GND		58	P34	CD12	DSP6 Data Bus 12	I/O
9	CNVSS	MODE	Control from Main CPU		59	P33	CD11	DSP6 Data Bus 11	I/O
10	P87	/CSY	CS for YSS	O	60	P32	CD10	DSP6 Data Bus 10	I/O
11	P86	/CSP	CS for PLD	O	61	P31	CD9	DSP6 Data Bus 9	I/O
12	/RESET	/RST	Reset from Main		62	VCC	VCC	+5V	
13	XOUT	XOUT	16MHz		63	P30	CD8	DSP6 Data Bus 8	I/O
14	VSS	GND	GND		64	VSS	VSS	GND	
15	XIN	XIN	16MHz		65	P27	CD7	DSP6 Data Bus 7	I/O
16	VCC	VCC	+5V		66	P26	CD6	DSP6 Data Bus 6	I/O
17	/NMI	/NMI	+5V	I	67	P25	CD5	DSP6 Data Bus 5	I/O
18	INT2	IRQA1	AK-DIR INT1	IRQ	68	P24	CD4	DSP6 Data Bus 4	I/O
19	INT1	IRQA0	AK-DIR INT0	IRQ	69	P23	CD3	DSP6 Data Bus 3	I/O
20	INT0	IRQY	YSS9x8 IPINT	IRQ	70	P22	CD2	DSP6 Data Bus 2	I/O
21	P81	DIRINT	YSS-DIR INT	I	71	P21	CD1	DSP6 Data Bus 1	I/O
22	P80	/ICD	IC YSS/DIR/DA/DEM/PLD (only when resetting)	O	72	P20	CD0	DSP6 Data Bus 0	I/O
23	P77	/ICAD	/IC ADC	O	73	P17	/IRQ62	DSP6 #2 IRQ	I
24	P76	/DMT	Digital Full Mute	O	74	P16	/IRQ61	DSP6 #1 IRQ	I
25	P75	NC	–	OL	75	INT3	/IRQF	Fujitsu INTREQ (Decode Defined)	IRQ
26	P74	TRQ	CPU I/F Request	O	76	P14	/IC6	DSP6 Initial Clear	O
27	P73	RTN	CPU I/F Return	O	77	P13		–	OL
28	CLK2	MCBC	CPU I/F Bit Clock	CLK	78	P12		–	OL
29	RXD2	MTS	CPU I/F Main to Sub	RXD	79	P11		–	OL
30	TXD2	STM	CPU I/F Sub to Main	TXD	80	P10		–	OL
31	TXD1	TXFL	Tx for Flash / RS232C TXD	I	81	P07		–	OL
32	RXD1	RXFL	Rx for Flash / RS232C RXD	I	82	P06		–	OL
33	CLK1	CLKFL	CLK for Flash / RS232C CTS (PD)	I	83	P05		–	OL
34	RTS1	BSYFL	BUSY for Flash / RS232C RTS	I	84	P04		–	OL
35	TXD0		–	OL	85	P03		–	OL
36	RXD0		–	OL	86	P02		–	OL
37	CLK0		–	OL	87	P01		–	OL
38	P60		–	OL	88	P00		–	OL
39	P57		–	OL	89	KEY		Virtual key Input	AD
40	P56		–	OL	90	P106	/PRST	PLL Reset for Fujitsu	O
41	/EPM	/EPM	GND for Flash	I	91	P105	BST	Boot Strap for Fujitsu	O
42	P54	/CS62	DSP6 #2 Chip Select	O	92	P104	ERRD	DIR Unlock & Error for Fujitsu	O
43	P53	/CS61	DSP6 #1 Chip Select	O	93	P103	/PCM	Non-PCM for Fujitsu	O
44	P52	/WR6	DSP6 Write Enable	O	94	P102	HACK	Fujitsu Host Acknowledge	I
45	P51	/RD6	DSP6 Read Enable	O	95	P101	/ICF	IC for Fujitsu	O
46	/CE	/CE	+5V for Flash		96	AVSS	AVSS	–	
47	P47	CA7	DSP6 Address Bus 7	O	97	P100	/CSF	CS for Fujitsu	O
48	P46	CA6	DSP6 Address Bus 6	O	98	VREF	VREF	–	
49	P45	CA5	DSP6 Address Bus 5	O	99	AVCC	AVCC	–	
50	P44	CA4	DSP6 Address Bus 4	O	100	SIN4	SDDF	Rx for Fujitsu	RXD

IC25: PCM1704U (DSP P.C.B.)
24 bit D/A Converter

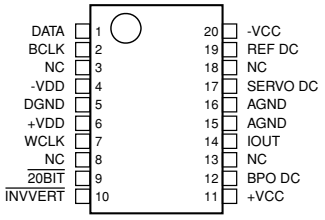

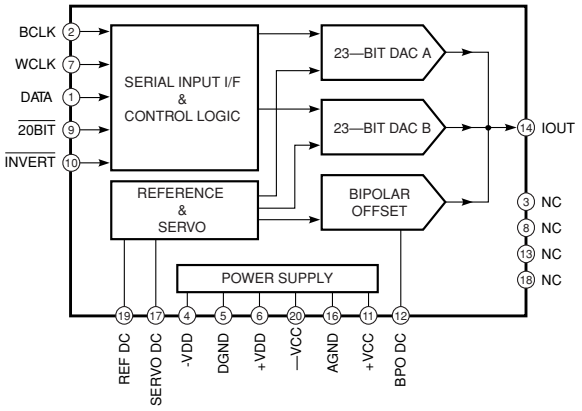

No.	Name	I/O	Function
1	DATA	I	Serial Audio Data Input
2	BCLK	I	Bit Clock Input for Serial Audio Data
3	NC	–	No connect pin (Reserved)
4	-VDD	–	Digital Power Supply, -5V
5	DGND	–	Digital ground
6	+VDD	–	Digital Power Supply, +5V
7	WCLK	I	Data Latch Enable
8	NC	–	No connect pin (Reserved)
9	/20BIT	I	Input Data Length Select
10	/INVERT	I	Input Data Polarity Select
11	+VCC	–	Analog Power Supply, +5V
12	BPO DC	–	Bipolar Offset Decoupling Capacitor
13	NC	–	No connect pin (Reserved)
14	IOUT	O	Analog Electric Current Output
15	AGND	–	Analog Ground
16	AGND	–	Analog Ground
17	SERVO DC	–	Servo Amp Decoupling Capacitor
18	NC	–	No connect pin (Reserved)
19	REF DC	–	Band Gap Reference Decoupling Capacitor
20	-VCC	–	Analog Power Supply, -5V

IC27 : YSS910-S (DSP P.C.B.)
DSP6 (Digital Audio Processor)

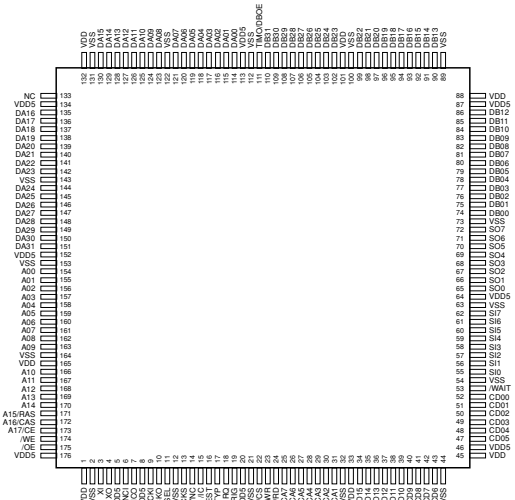

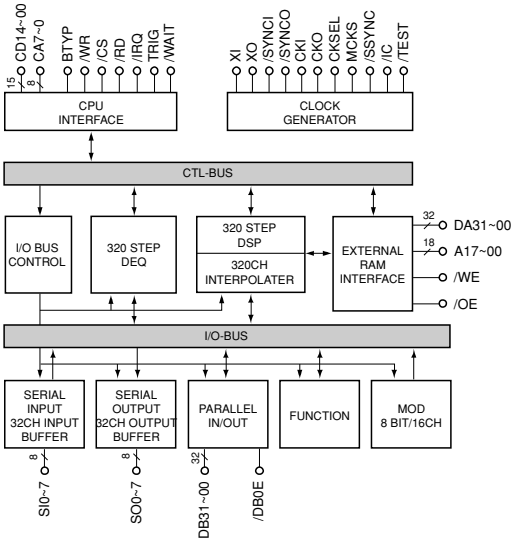

Name	I/O	Function
XI	I	System master clock input (60MHz or 30MHz)
XO	O	System master clock output (60MHz or 30MHz)
/SYNCI	I	System synchronous signal input
CKI	I	System clock input (30MHz)
/SYNCO	O	System synchronous signal output
CKO	O	System clock output (30MHz)
CKSEL	I	System master clock select (0:60MHz, 1: 30MHz)
MCKS	I	Master clock input for serial I/O (128 x Fs)
/SSYNC	I	Synchronous signal input for serial I/O
/IC	Is	Initial clear
/TEST	I+	Test mode setting (0: Test, 1: Normal)
CD14-00	I/O	Host CPU data bus
CA0/CD15	I/O	Host CPU address bus / data bus
CA7-1	I	Host CPU address bus
BTYP	I	Host CPU data bus width select (0: 8 bit, 1: 16 bit)
/CS	Is+	Chip select signal input
/RD	Is+	Read signal input
/WR	Is+	Write signal input
/IRQ	O	IRQ output
TRIG	I/O	Transfer trigger signal input/output
/WAIT	O	WAIT output
SI7-0	I+	Serial data input
SO7-0	O	Serial data output
DB31-00	I+/O	Parallel data bus
TIMO/DBOE	I/O	Timing signal output / parallel data bus output control input
DA31-00	I+/O	External memory data bus
A17/CE	O	External memory address (SRAM), /CE (PSRAM)
A16/CAS	O	External memory address (SRAM, PSRAM), /CAS (DRAM)
A15/RAS	O	External memory address (SRAM, PSRAM), /RAS (DRAM)
A14-12	O	External memory address (SRAM, PSRAM)
A11-00	O	External memory address (SRAM, PSRAM, DRAM)
/WE	O	External memory Write Enable signal
/OE	O	External memory Output Enable signal
(N.C.)	–	No connection
VDD5	–	+5V
VDD	–	+3.3V
VSS	–	Ground

IC28 : DF1706E (DSP P.C.B.)
24 bit Digital Filter

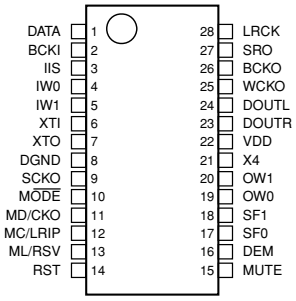

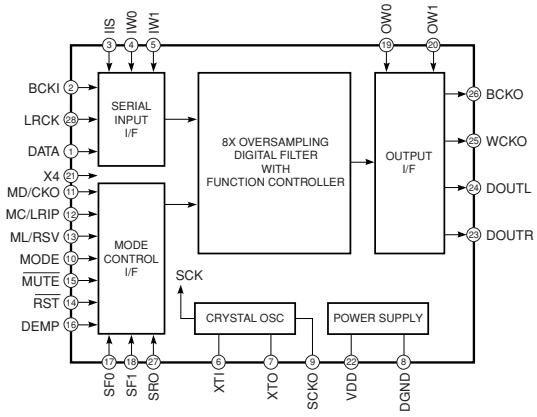

No.	Name	I/O	Function
1	DATA	I	Serial Audio Data Input
2	BCKI	I	Bit Clock Input for Serial Audio Data
3	IIS	I	Input Audio Data Format Select
4	IW0	I	Input Audio Data Word Select
5	IW1	I	Input Audio Data Word Select
6	XTI	I	Oscillator Input / External Clock Input
7	XTO	O	Oscillator Output
8	DGND	–	Digital ground
9	SCKO	O	Buffered Output of System Clock
10	MODE	I	Mode Control Select
11	MD/CKO	I	Mode Control, Data / A Half External Clock Frequency Select
12	MC/LRIP	I	Mode Control, Clock / Polarity of LRCK Select
13	ML/RSV	I	Mode Control, Latch Clock / Reserve
14	RST	I	Reset, active LOW
15	MUTE	I	Mute Control, active LOW
16	DEM	I	De-emphasis Control
17	SF0	I	Sampling Rate Select for De-emphasis
18	SF1	I	Sampling Rate Select for De-emphasis
19	OW0	I	Output Audio Data Word Select
20	OW1	I	Output Audio Data Word Select
21	X4	I	Over Sampling Ratio Control
22	VDD	–	Digital Power, +5V
23	DOUTR	O	R-channel, Serial Audio Data Output
24	DOUTL	O	L-channel, Serial Audio Data Output
25	WCKO	O	Word Clock Output for Serial Audio Data Output
26	BCKO	O	Bit Clock Output for Serial Audio Data Output
27	SRO	I	Filter Response Select
28	LRCK	I	L/R Clock Input (fs)

IC12 : M35013-079SP (VIDEO P.C.B.)
Superimpose

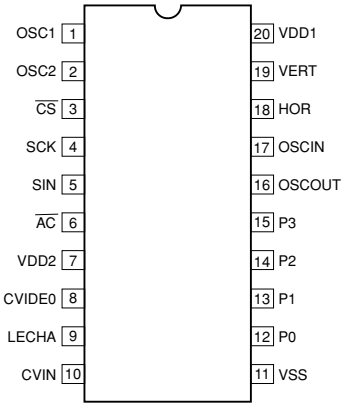

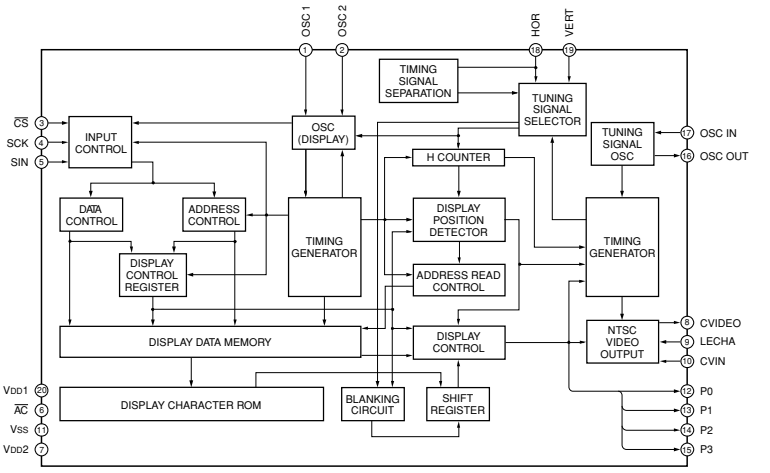

Pin No.	Symbol	Terminal name	Function
1 2	OSC1 OSC2	External terminal for oscillation circuit	External terminal of oscillation circuit for display. The standard oscillation frequency is about 7MHz. The display position in the horizontal direction and width of characters on the TV screen are determined according to this oscillation frequency.
3	$\overline{CS}$	Chip select input	Chip select terminal "L" is set when the serial data is transferred. Hysteresis input. A pull-up resistor is built in.
4	SCK	Serial clock input	When $\overline{CS}$ terminal is "L", the SIN serial data is taken in at the SCK rise. Hysteresis input. A pull-up resistor is built in.
5	SIN	Serial data input	The data and addresses for the display control register and display data memory are input in serial form. Hysteresis input. A pull-up resistor is built in.
6	$\overline{AC}$	Auto clear input	The IC internal circuit is reset when in "L" state. Hysteresis input. A pull-up resistor is built in.
7	VDD2	Power supply terminal	Analog type power supply terminal that should be connected to +5V.
8	CVIDEO	Composite video signal output	Output terminal for composite video signal 2Vp-p composite video signal is output. When making a superimposition, the character output and other features are superimposed on the composite video signals input through the CVIN terminal.
9	LECHA	Character level input	Input terminal to determine the output level for the characters in the composite video signals. The color of characters is white.
10	CVIN	Video input	Input terminal for external composite video signals. When making a superimposition, the character output and other features are superimposed on these composite video signals.
11	VSS	Ground terminal	Connection to GND is made by using this terminal.
12	P0	Port 0 output	Port terminal output or character background signals (BLNK1*) are output. The polarity can be selected when determining the font ROM.
13	P1	Port 1 output	Port terminal output or character background signals (CO1*) are output. The polarity can be selected when determining the font ROM.
14	P2	Port 2 output	Port terminal output or character background signals (BLNK2*) are output. The polarity can be selected when determining the font ROM.
15	P3	Port 3 output	Port terminal output or character background signals (CO2*) are output. The polarity can be selected when determining the font ROM.
16 17	OSCOUT OSCIN	Oscillation circuit for generation of synchronous signals	External terminal of the oscillation circuit for generation of synchronous signals. The oscillation frequency is 14.32MHz when the NTSC system is used and 17.73MHz when the PAL system is used.
18	HOR*	Horizontal synchronous signal input	Horizontal synchronous signals are input. Hysteresis input The polarity can be selected when determining the font ROM.
19	VERT*	Vertical synchronous signal input	Vertical synchronous signals are input. Hysteresis input The polarity can be selected when determining the font ROM.
20	VDD1	Power supply terminal	Digital type power supply terminal that should be connected to +5V.

■ BLOCK DIAGRAM (1/2)

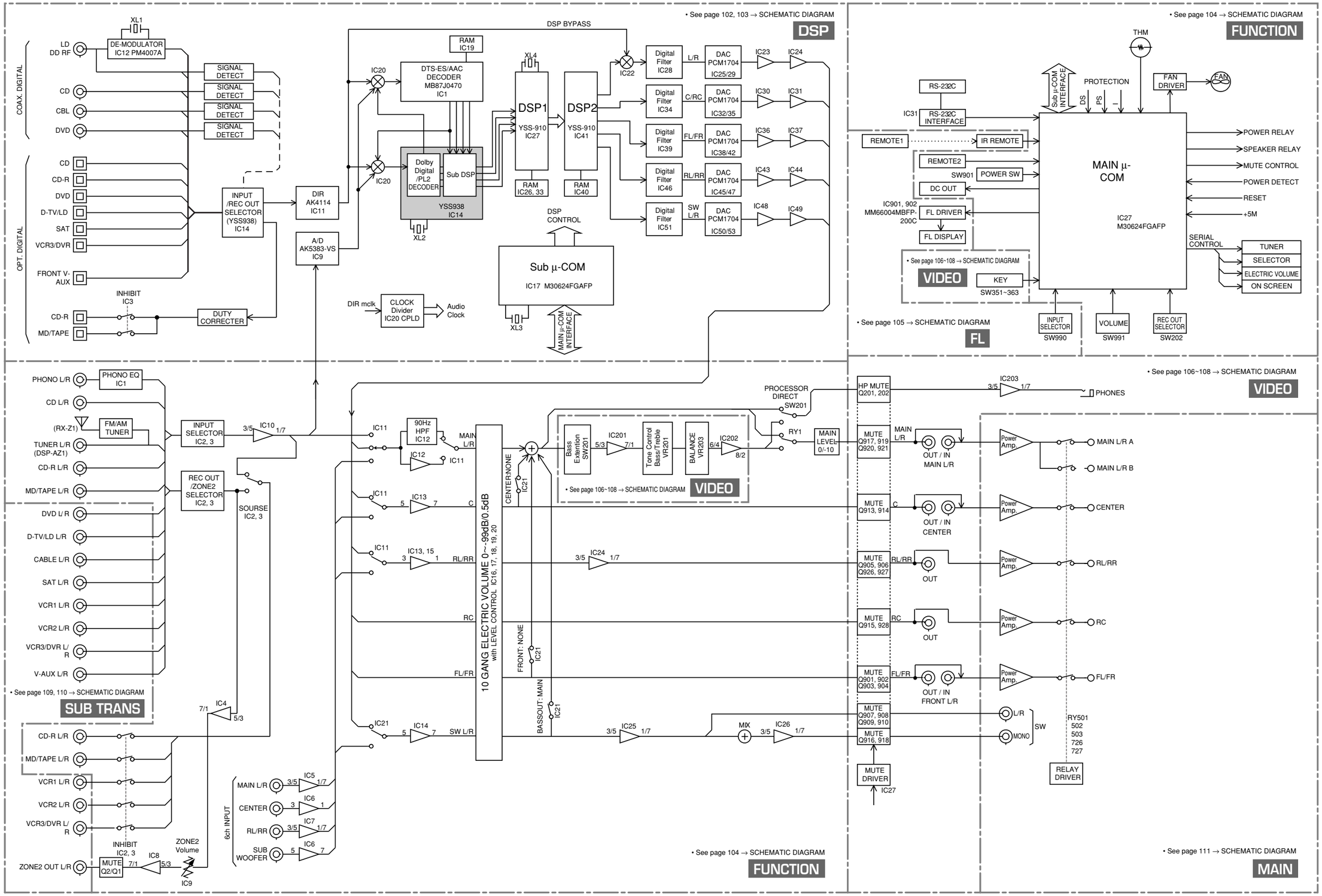

■ BLOCK DIAGRAM (2/2)

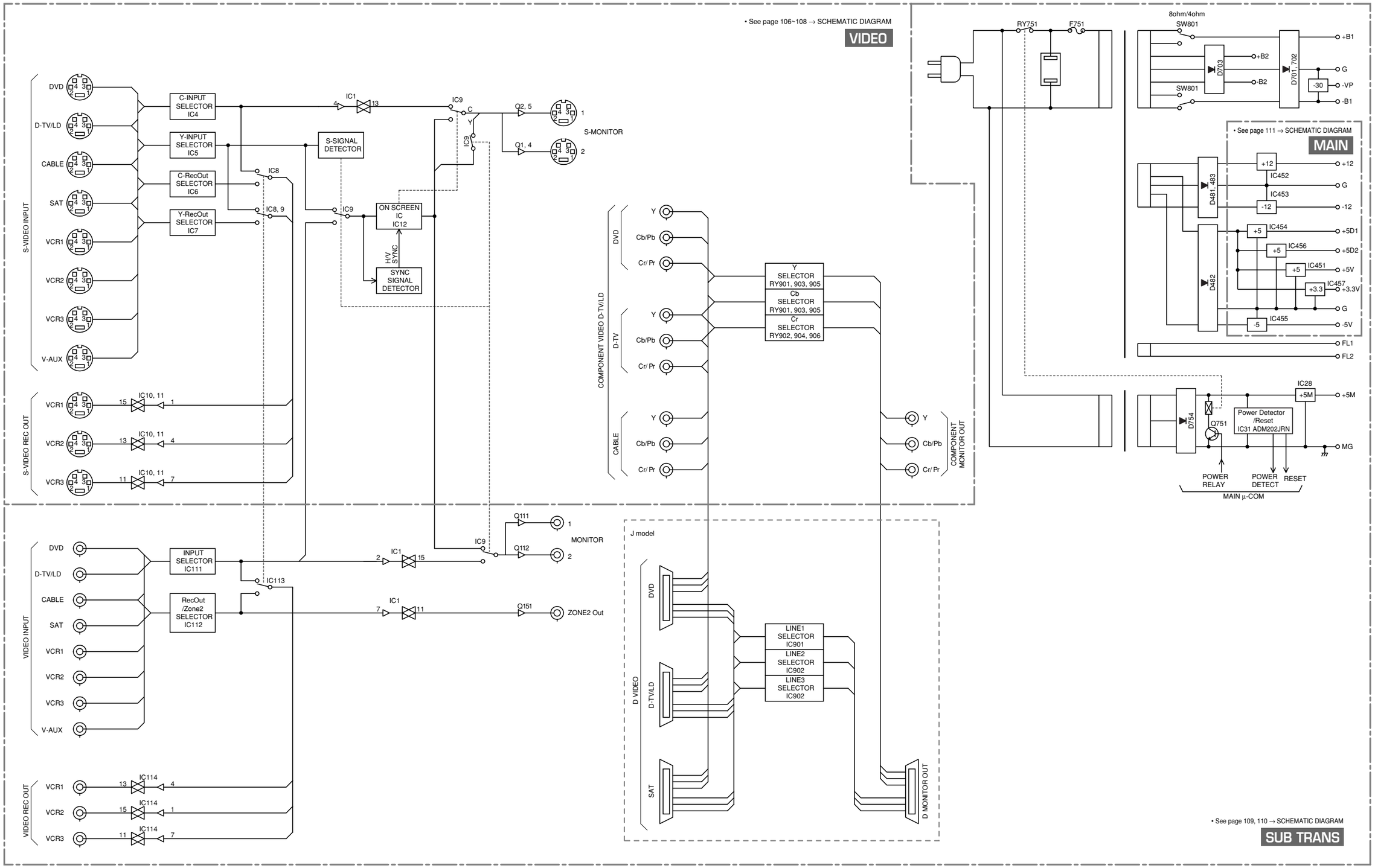

■ PIN CONNECTION DIAGRAM

• ICs

AN78N05

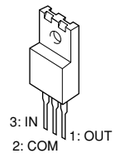

NJM7905FA
NJM79M12FA

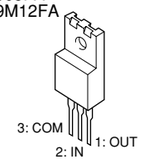

PQ05RD11
PQ3RD13

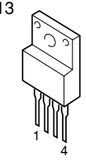

PQ025EZ5MZP

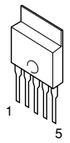

NJM2068MD
NJM2904M
µPC4570G2

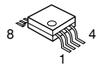

NJM2068L-D
NJM4556AL

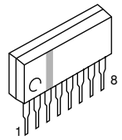

µPC4570HA

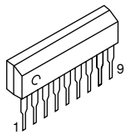

TC74HCT00AF
TC74HCU04AF-TP1
TC74VHCT00AF
TC74VHCT08AF

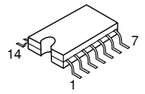

TC74HC4051AP
TC74HC4052AP
TC74HC4053AP
TC74HCU04AP

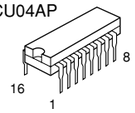

ADM202JRN-REEL7
CS3310-KS
LA7108M

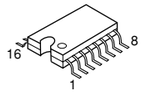

BU2092

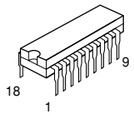

M35013-079SP
PCM1704U
TC74VHCT541AF

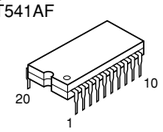

IS61LV6416-15K

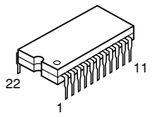

AK5383-VS
CY62256LL
DF1706E

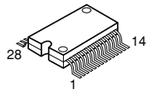

LC7536Y
LC78211

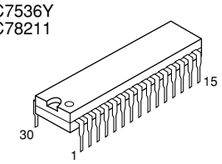

MSM514260E-60JS

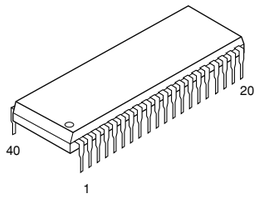

TC9274N-XXX

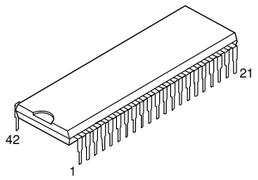

AK4114

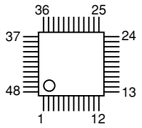

PM4007A

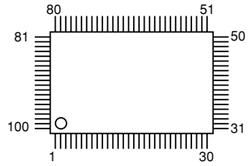

XC9572XL-10TQ100C

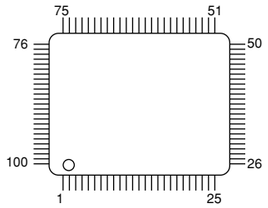

YSS938-F

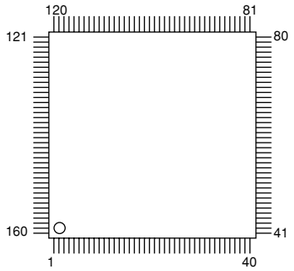

YSS910-S

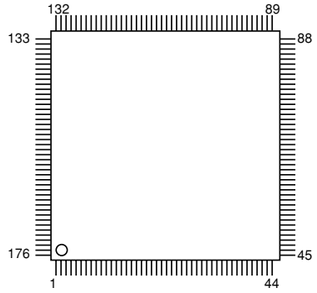

• Diodes

11EQS04
1SR139-400
1SS133
1SS270A
MA185

MTZJ2.0B
MTZJ5.1A
MTZJ5.6B
MTZJ6.8A
MTZJ6.8C
MTZJ8.2C
MTZJ11.0B
MTZJ12.0C
MTZJ15.0B
MTZJ27.0B
MTZJ30.0D
RB441Q-40

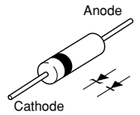

1SS355
PTZ 7.5BTE25
RB501V-40

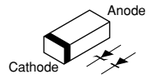

FCH08A15
FCH20A15

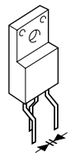

FRH08A15
FRH20A15

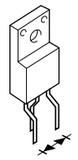

KV1851-TL

S1NB20

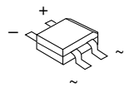

D3SBA20
D4SBS4

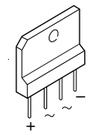

• Transistors

2SA970
2SA1015
2SA1145
2SC535
2SC1815
2SC2240
2SC2705
2SC2878

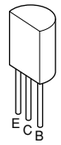

2SC1740S
DTC114ES
DTC143XS

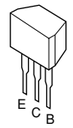

2SA1837
2SBM
2SC4793
2SD2396

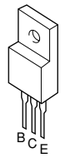

2SA1694
2SC4467

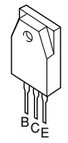

2SA1987
2SC5359

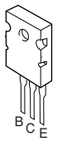

2SC1846

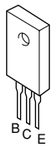

2SA1037
2SA1037K
2SC2412K
2SC3326
2SD1383K
2SD1938F
DTA144EKA
DTC143EKA
DTC144EKA

2SA1708
2SC4488

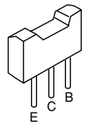

2SK246

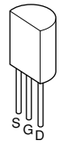

■ PRINTED CIRCUIT BOARD (Foil side)

Circuit No.	J, AX1UG	U, C, R, T, K, A, B, G
R116	O	X
R299	X	O

X: NOT USED
O: USED / APPLICABLE

DSP P. C. B. (Lead Type Device)

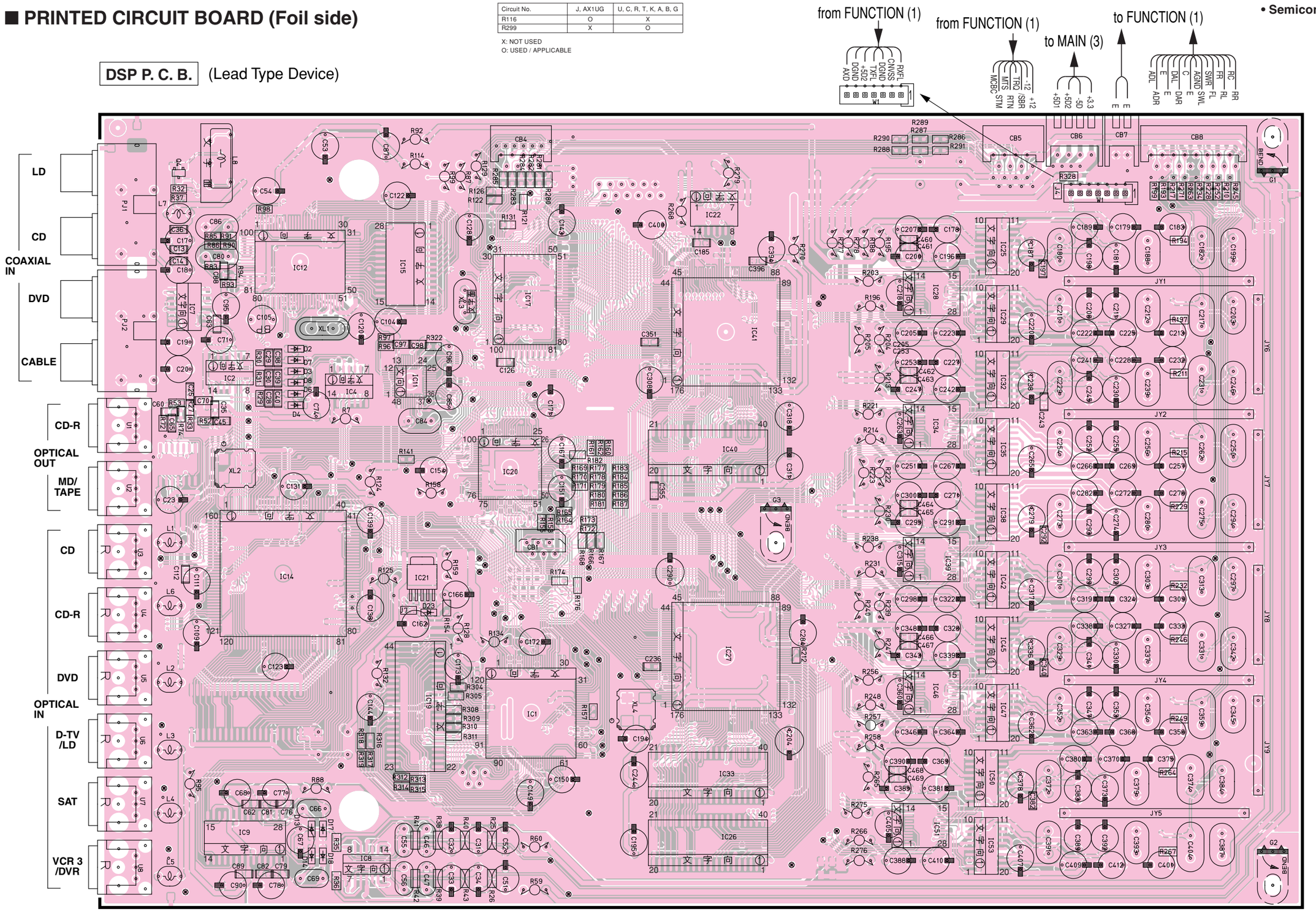

• Semiconductor Location

Ref. No.	Location
D2	C3
D3	C3
D4	C4
D6	C3
D7	C3
D8	C3
D13	C6
D14	C7
D17	C6
D18	C7
D23	D5
IC1	D6
IC2	B3
IC4	C3
IC7	B3
IC8	C7
IC9	B6
IC11	C3
IC12	C3
IC14	C5
IC15	C3
IC17	D3
IC19	C6
IC20	D4
IC21	C5
IC22	E2
IC25	G3
IC26	E6
IC27	E5
IC28	G3
IC29	G3
IC32	G3
IC34	G4
IC35	G4
IC38	G4
IC39	G5
IC40	E4
IC41	E3
IC42	G5
IC45	G5
IC46	G5
IC47	G6
IC50	G6
IC51	G6
IC53	G6
Q4	B2

■ PRINTED CIRCUIT BOARD (Foil side)

Circuit No.	J, AX1UG	U, C, R, T, K, A, B, G
R116	O	X
R299	X	O

X: NOT USED
O: USED / APPLICABLE

DSP P. C. B. (Surface Mount Device)

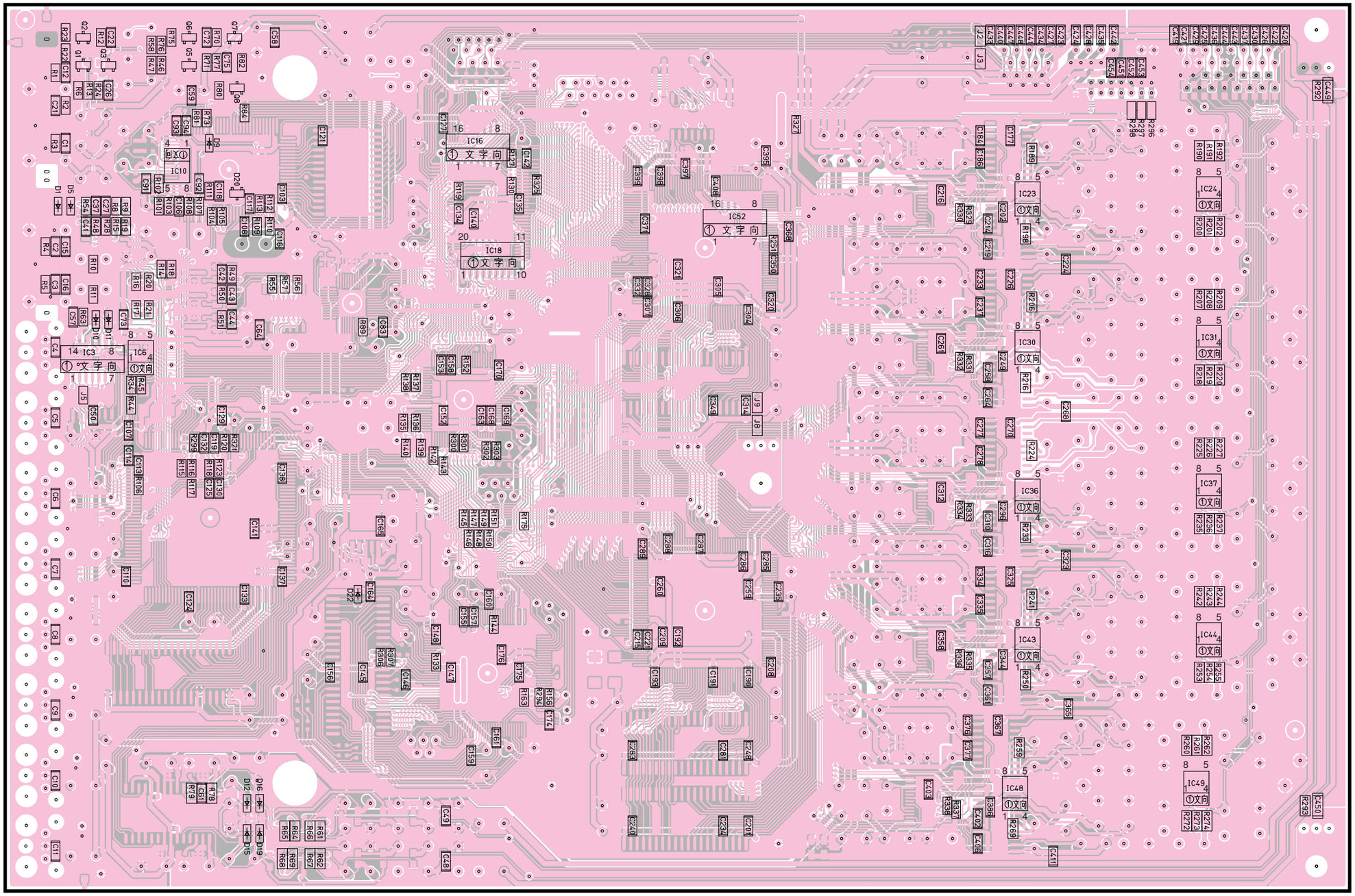

• **Semiconductor Location**

Ref. No.	Location
D1	A3
D5	A3
D9	B3
D10	A4
D11	A4
D12	B6
D15	B7
D16	B6
D19	B7
D20	B3
D22	C5
IC3	A4
IC6	B4
IC10	B3
IC16	D3
IC18	D3
IC23	G3
IC24	H3
IC30	G4
IC31	H4
IC36	G5
IC37	H5
IC43	G5
IC44	H5
IC48	G6
IC49	H6
IC52	E3
Q1	A2
Q2	A2
Q3	A2
Q5	B2
Q6	B2
Q7	B2
Q8	B2

■ PRINTED CIRCUIT BOARD (Foil side)

• **Semiconductor Location**

Ref. No.	Location
D901	I6
D902	H4
IC901	F6
IC902	C6
Q901	G6
Q909	D6
Q910	D6

FL P.C.B. (Lead Type Device)

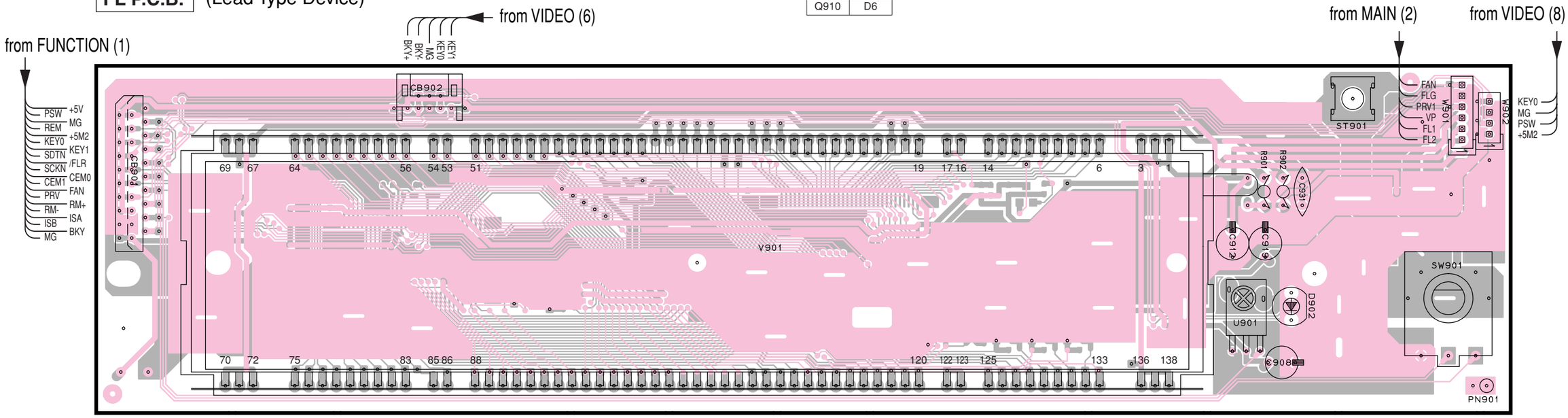

INPUT SELECTOR

FL P.C.B. (Surface Mount Device)

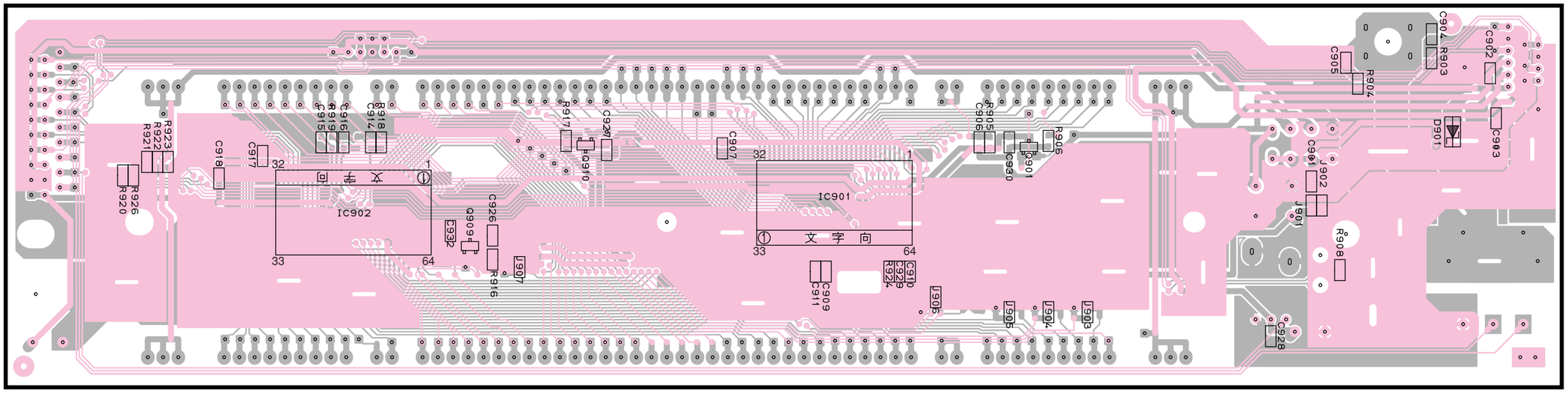

■ PRINTED CIRCUIT BOARD (Foil side)

• **Semiconductor Location**

Ref. No.	Location	Ref. No.	Location	Ref. No.	Location	Ref. No.	Location	Ref. No.	Location	Ref. No.	Location	Ref. No.	Location	Ref. No.	Location	Ref. No.	Location	Ref. No.	Location	Ref. No.	Location	Ref. No.	Location	Ref. No.	Location
D3	F6	D11	B4	D21	D4	D29	C6	D44	E3	IC3	F4	IC11	E6	IC19	D4	IC27	B4	Q8	B4	Q16	C6	Q25	D4
D4	B4	D12	C3	D22	D3	D30	C6	D45	E3	IC4	F5	IC12	E6	IC20	D4	IC28	C3	Q9	C6	Q17	C6	Q26	B3
D5	D4	D13	B3	D23	E5	D31	C5	D46	D3	IC5	G6	IC13	E5	IC21	D5	IC31	C3	Q10	C5	Q18	C6	Q27	F4
D6	D4	D16	E3	D24	E5	D32	C5	D351	J4	IC6	G6	IC14	C6	IC22	D5	Q3	B5	Q11	C6	Q19	E3	Q28	E3
D7	B3	D17	C3	D25	E5	D39	E5	D352	J4	IC7	G6	IC15	E6	IC23	D5	Q4	B5	Q12	C6	Q20	D4	Q29	E3
D8	B3	D18	D3	D26	E5	D40	E5	D353	I4	IC8	G6	IC16	D6	IC24	D4	Q5	C6	Q13	C6	Q21	D4	Q30	C3
D9	C3	D19	D3	D27	E5	D41	E5	IC1	G3	IC9	F6	IC17	D6	IC25	F4	Q6	C6	Q14	C6	Q22	D3	Q31	C3
D10	C3	D20	D4	D28	E5	D43	F3	IC2	F5	IC10	F4	IC18	D5	IC26	F4	Q7	C3	Q15	C5	Q23	D3	Q32	C3
																						Q33	C3

FUNCTION (1) P. C. B. (Lead Type Device)

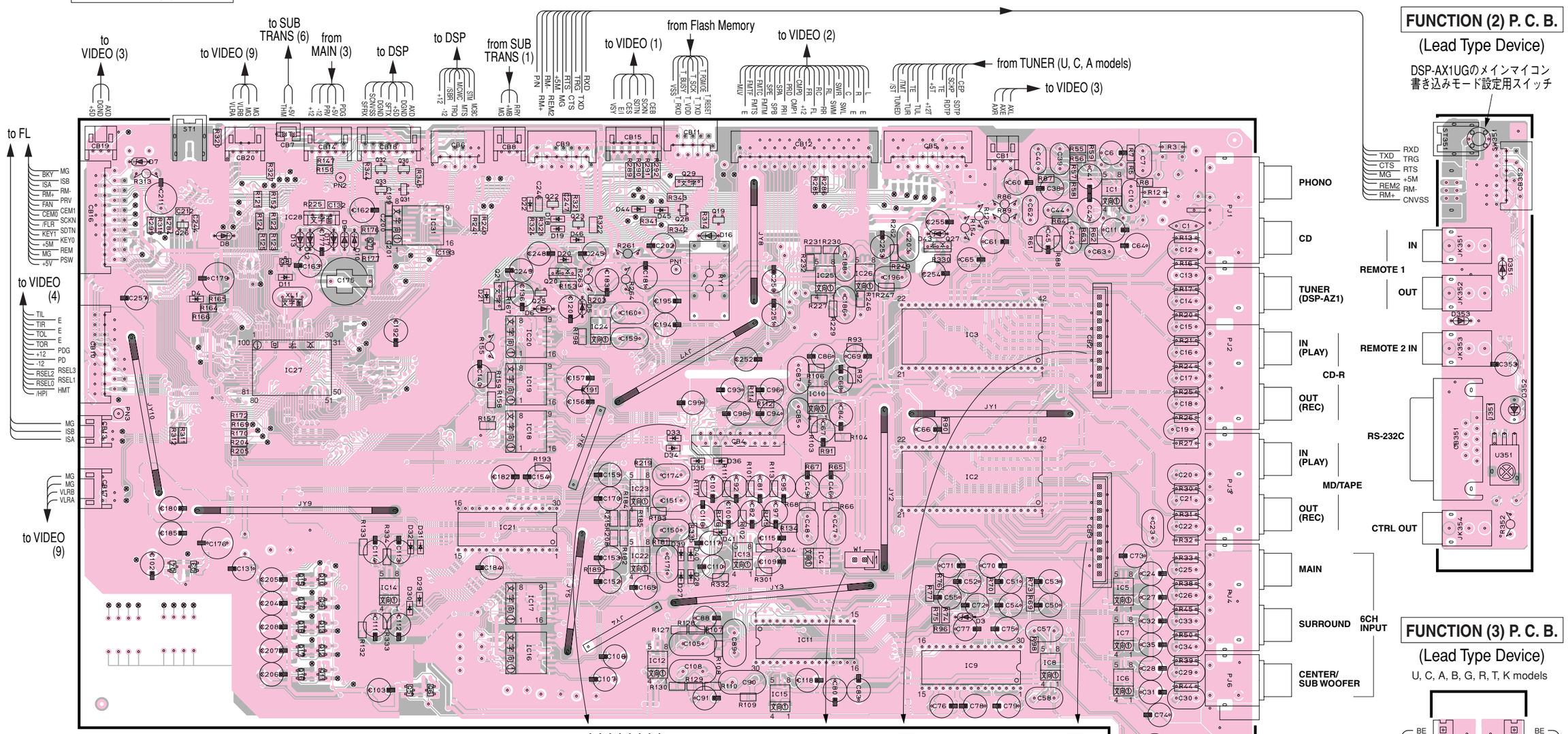

Circuit No.	J	U, C	R, T, K	A	BG	AX1UG
C14, 15	O	X	O	X	O	O
C104, 254, 255	X	O	X	O	X	X
C257, 258	O	O	O	O	O	X
CB5	X	O	X	O	X	X
CB13, 17	X	X	X	X	X	O
CB19, 20O	O	O	O	O	X	
CB801, 802	X	O	O	O	O	X
D43	X	O	X	O	X	X
Q27	X	O	X	O	X	X
R17~20, 237	O	X	O	X	O	O

Circuit No.	J	U, C	R, T, K	A	BG	AX1UG
R118~120, 144, 145, 148, 149, 222, 330	X	O	X	O	X	X
R220	X	X	X	O	X	X
R221	X	O	X	X	X	X
R224, 339	X	X	X	X	X	O
R233, 320, 338	O	O	O	O	O	X
R325	X	X	X	O	O	X
R326	O	O	O	X	X	O
SW351	X	X	X	X	X	O
SW801	X	O	O	O	O	X

X: NOT USED
O: USED / APPLICABLE

■ PRINTED CIRCUIT BOARD (Foil side)

• **Semiconductor Location**

Ref. No.	Location
D33	E6
D34	E6
D35	E6
D36	E6
D37	E4
D38	E4
D47	C6
D48	C6
Q1	H6
Q2	H6
Q24	D3

FUNCTION (1) P. C. B. (Surface Mount Device)

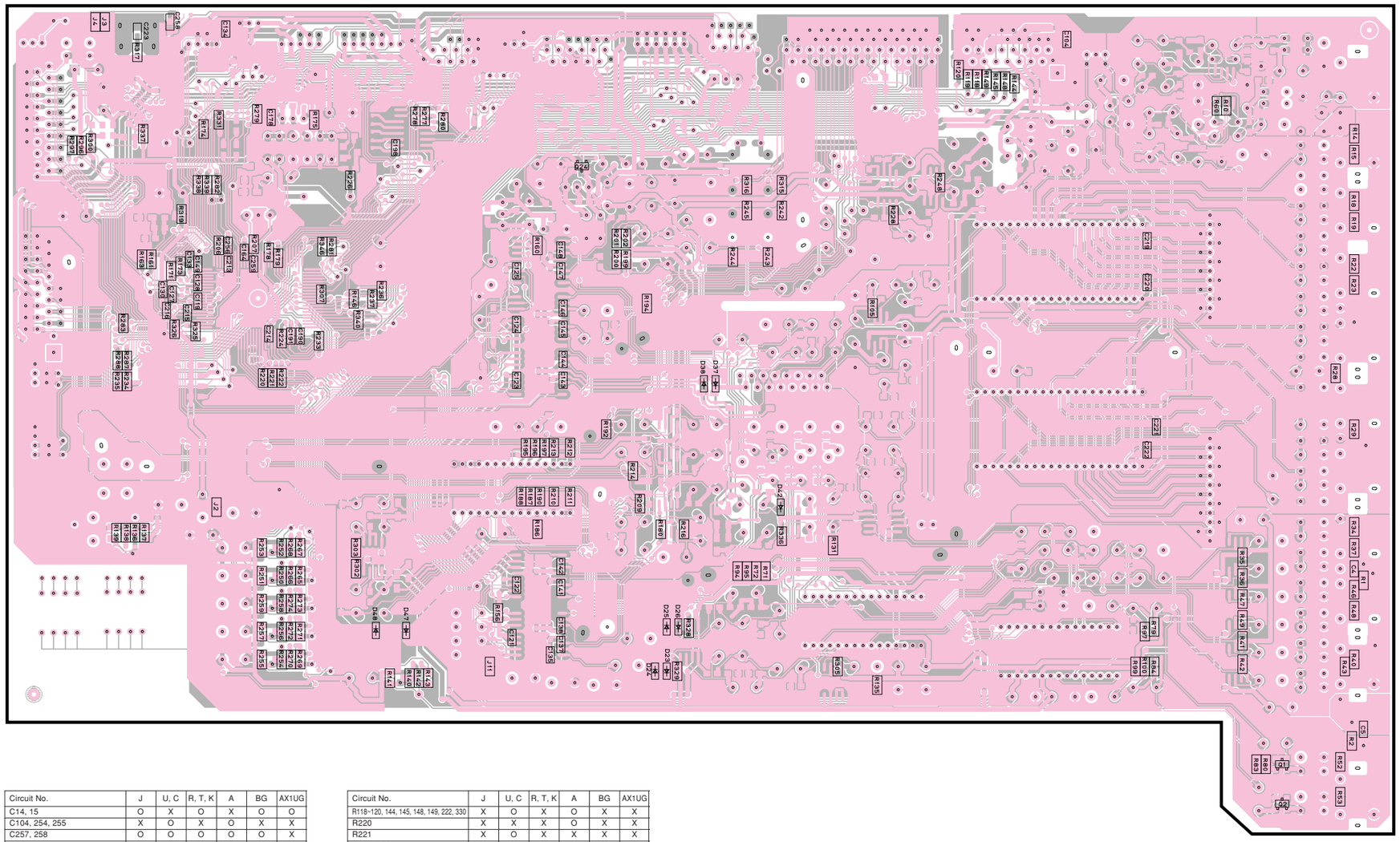

FUNCTION (2) P. C. B.
(Surface Mount Device)

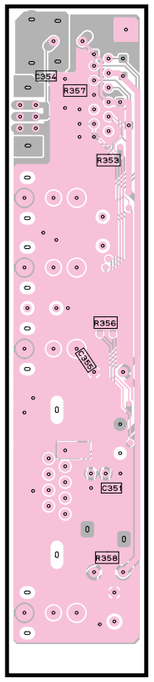

FUNCTION (3) P. C. B.
(Surface Mount Device)
U, C, A, B, G, R, T, K models

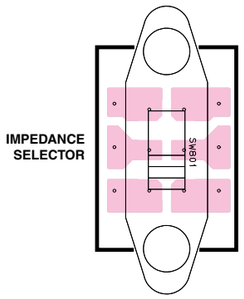

Circuit No.	J	U, C	R, T, K	A	BG	AX1UG
C14, 15	O	X	O	X	O	O
C104, 254, 255	X	O	X	O	X	X
C257, 258	O	O	O	O	O	X
CB5	X	O	X	O	X	X
CB13, 17	X	X	X	X	X	O
CB19, 20O	O	O	O	O	X	
CB801, 802	X	O	O	O	O	X
D43	X	O	X	O	X	X
Q27	X	O	X	O	X	X
R17~20, 237	O	X	O	X	O	O

Circuit No.	J	U, C	R, T, K	A	BG	AX1UG
R118~120, 144, 145, 148, 149, 222, 330	X	O	X	O	X	X
R220	X	X	X	O	X	X
R221	X	O	X	X	X	X
R224, 339	X	X	X	X	X	O
R233, 320, 338	O	O	O	O	O	X
R325	X	X	X	O	O	X
R326	O	O	O	X	X	O
SW351	X	X	X	X	X	O
SW801	X	O	O	O	O	X

X: NOT USED
O: USED / APPLICABLE

■ PRINTED CIRCUIT BOARD (Foil side)

VIDEO (1) P. C. B. (Lead Type Device)

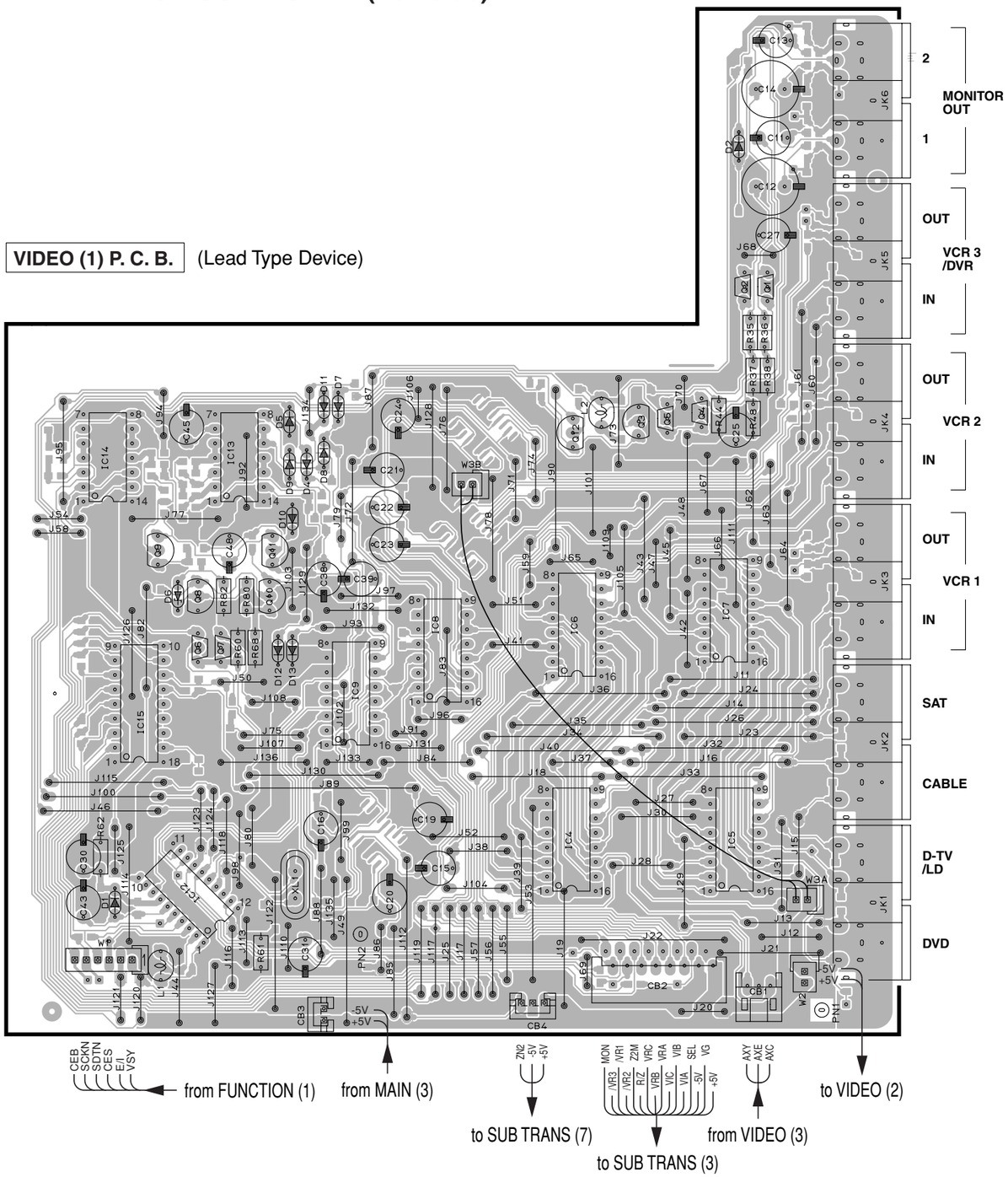

VIDEO (1) P. C. B. (Surface Mount Device)

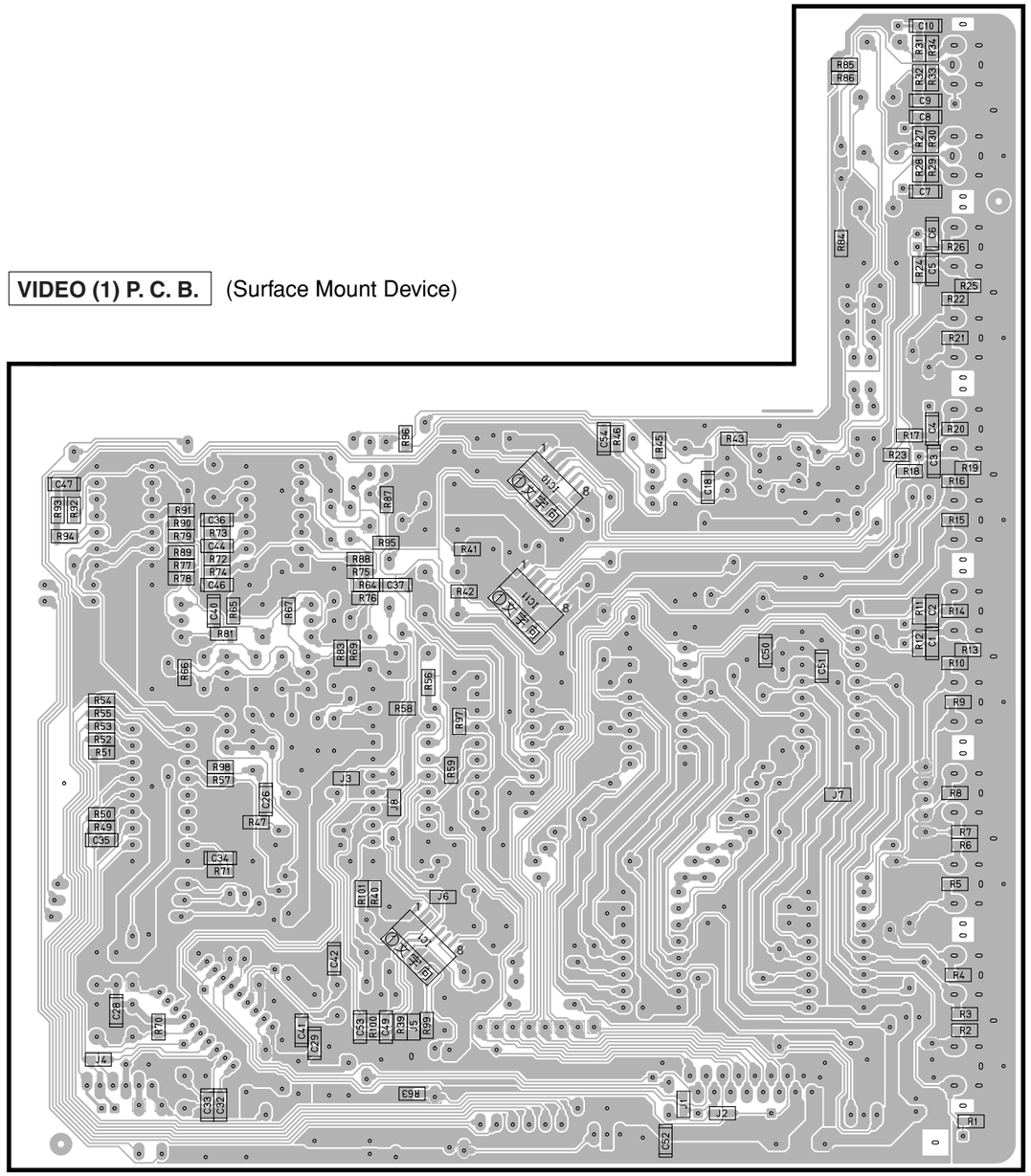

• **Semiconductor Location**

Ref. No.	Location	Ref. No.	Location	Ref. No.	Location	Ref. No.	Location	Ref. No.	Location
D1	A5	D10	B4	IC7	D4	Q1	D2	Q9	B4
D2	D2	D11	B3	IC8	C4	Q2	D2	Q10	B4
D4	B3	D12	B4	IC9	B4	Q3	D3	Q11	B4
D5	B3	D13	B4	IC10	H3	Q4	D3	Q12	C3
D6	B4	IC1	G5	IC11	H4	Q5	D3		
D7	B3	IC4	C5	IC12	B5	Q6	B4		
D8	B3	IC5	D5	IC13	B3	Q7	B4		
D9	B3	IC6	D4	IC14	A3	Q8	B4		

■ PRINTED CIRCUIT BOARD (Foil side)

VIDEO (2) P. C. B. (Lead Type Device)

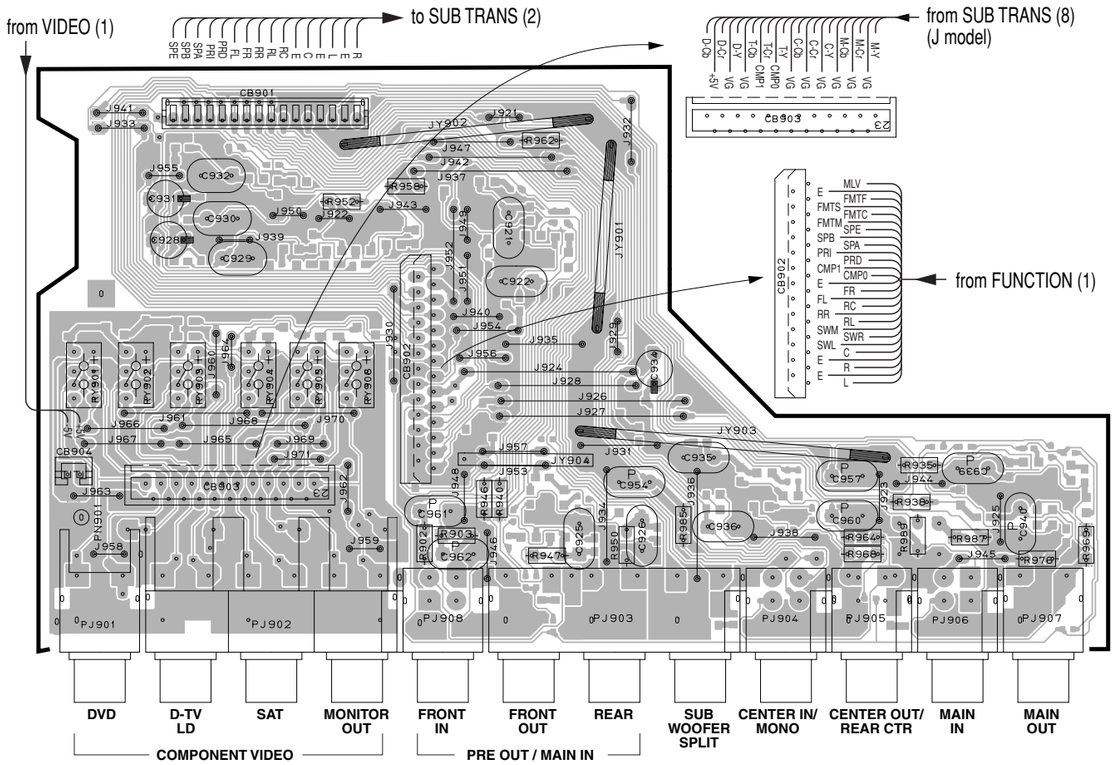

VIDEO (2) P. C. B. (Surface Mount Device)

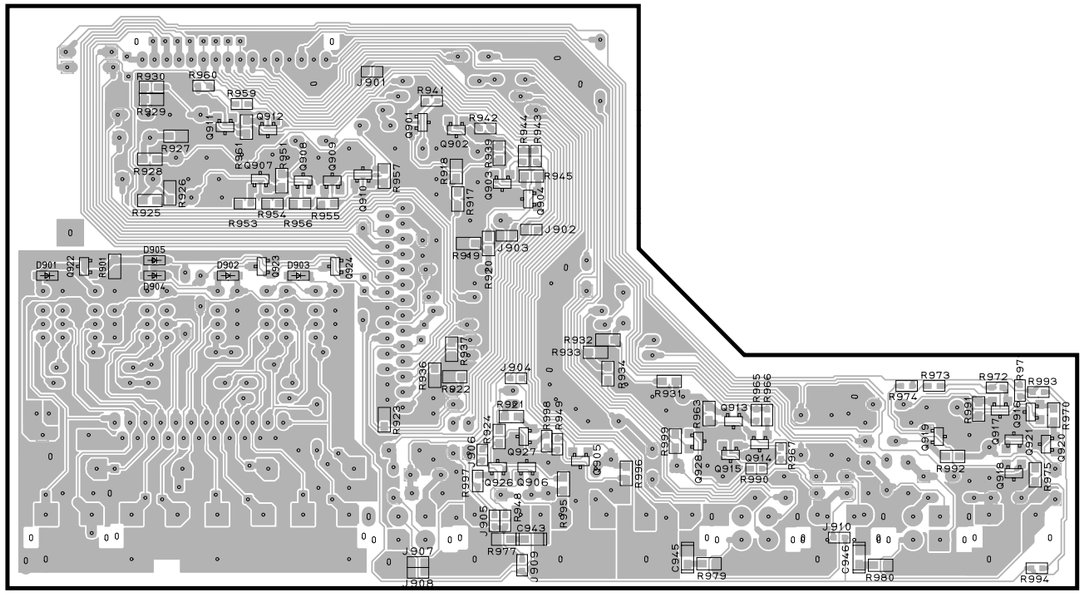

VIDEO (3) P. C. B. (Lead Type Device)

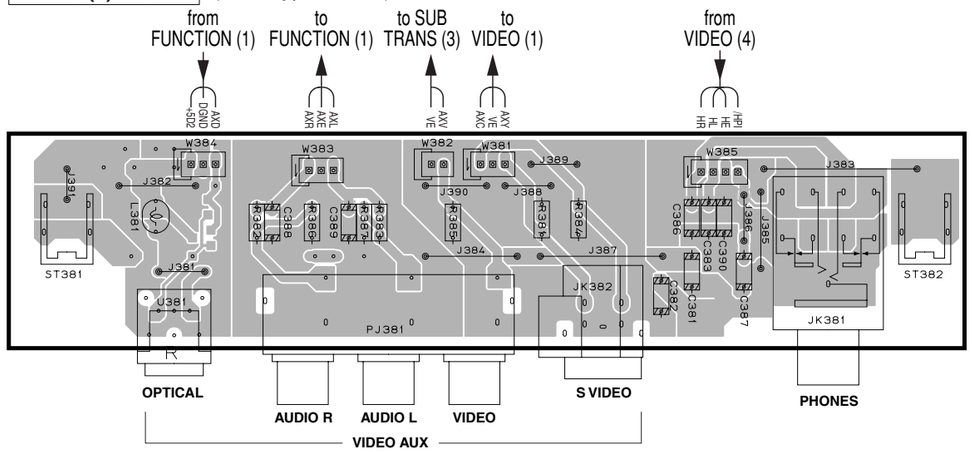

VIDEO (3) P. C. B. (Surface Mount Device)

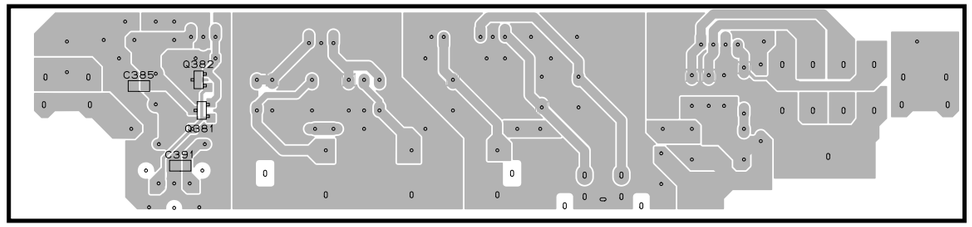

• Semiconductor Location

Ref. No.	Location	Ref. No.	Location	Ref. No.	Location	Ref. No.	Location
D901	A6	Q903	C6	Q912	B5	Q921	E7
D902	B6	Q904	C6	Q913	D6	Q922	A6
D903	B6	Q905	C7	Q914	D7	Q923	B6
D904	A6	Q906	C7	Q915	D7	Q924	B6
D905	A6	Q907	B6	Q916	E6	Q926	C7
Q381	F5	Q908	B6	Q917	E6	Q927	C7
Q382	F4	Q909	B6	Q918	E7	Q928	D7
Q901	C5	Q910	B6	Q919	E7		
Q902	C5	Q911	B5	Q920	E7		

■ PRINTED CIRCUIT BOARD (Foil side)

VIDEO (4) P. C. B. (Lead Type Device)

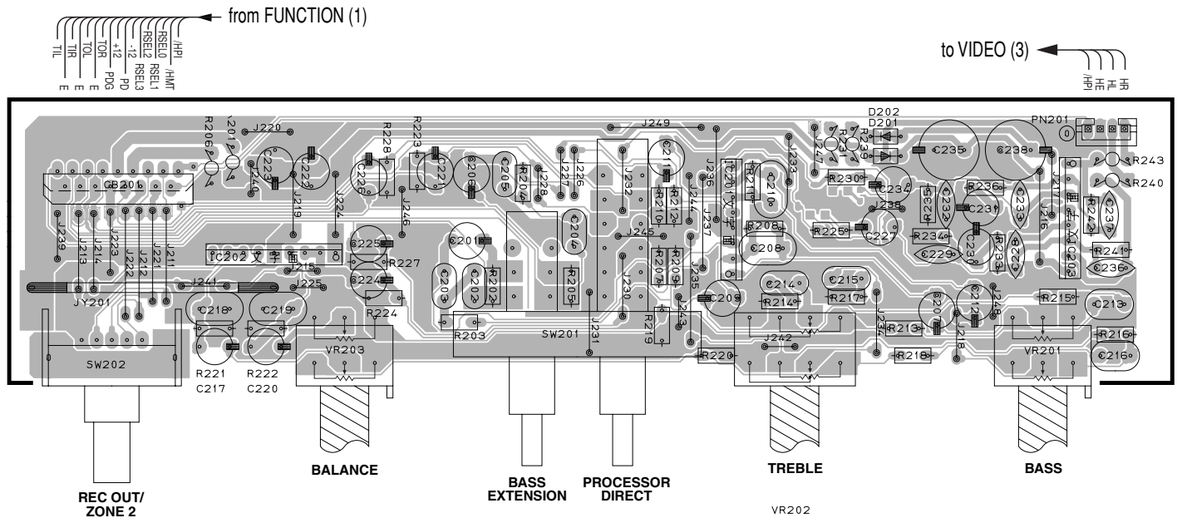

VIDEO (4) P. C. B. (Surface Mount Device)

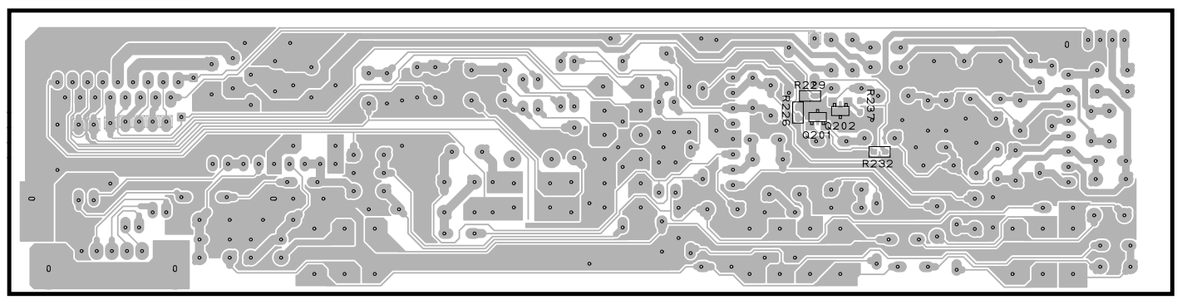

VIDEO (6) P. C. B. (Lead Type Device)

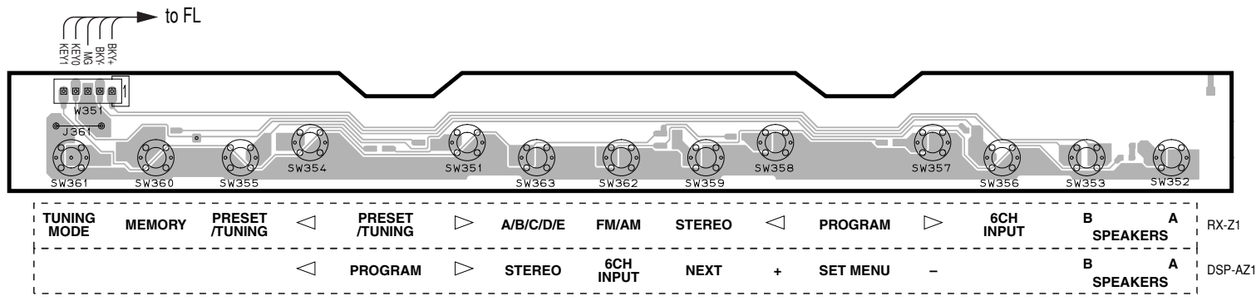

VIDEO (6) P. C. B. (Surface Mount Device)

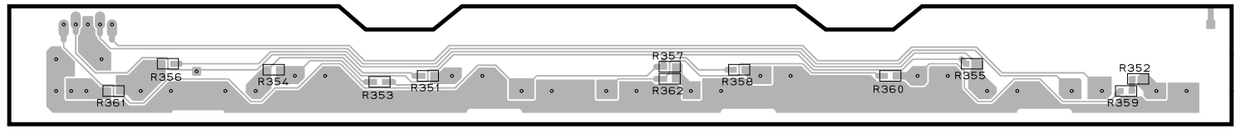

VIDEO (5) P. C. B. (Lead Type Device)

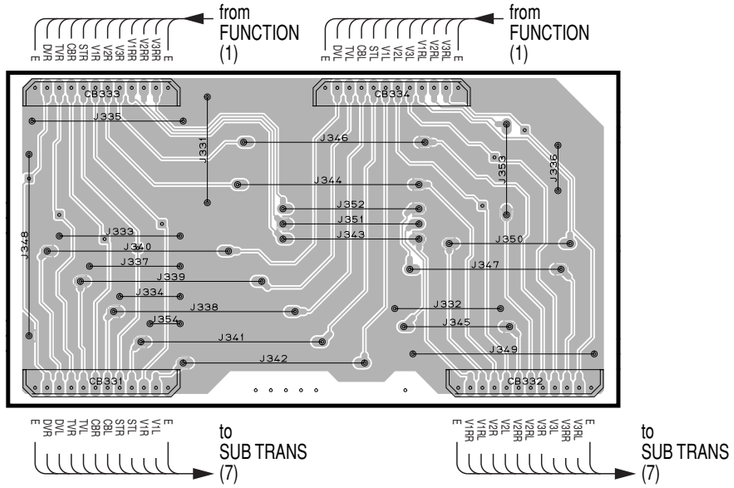

VIDEO (8) P. C. B. (Lead Type Device)

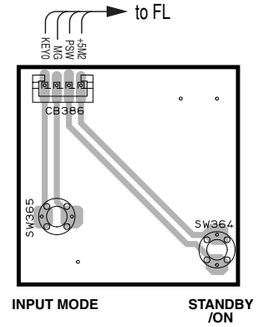

VIDEO (9) P. C. B. (Lead Type Device)

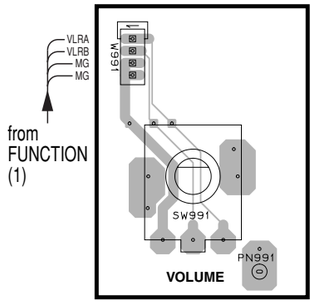

• **Semiconductor Location**

Ref. No.	Location
D201	E2
D202	E2
IC201	D2
IC202	B2
IC203	E2
Q201	D4
Q202	D4

■ PRINTED CIRCUIT BOARD (Foil side)

SUB TRANS (1) P. C. B. (Lead Type Device)

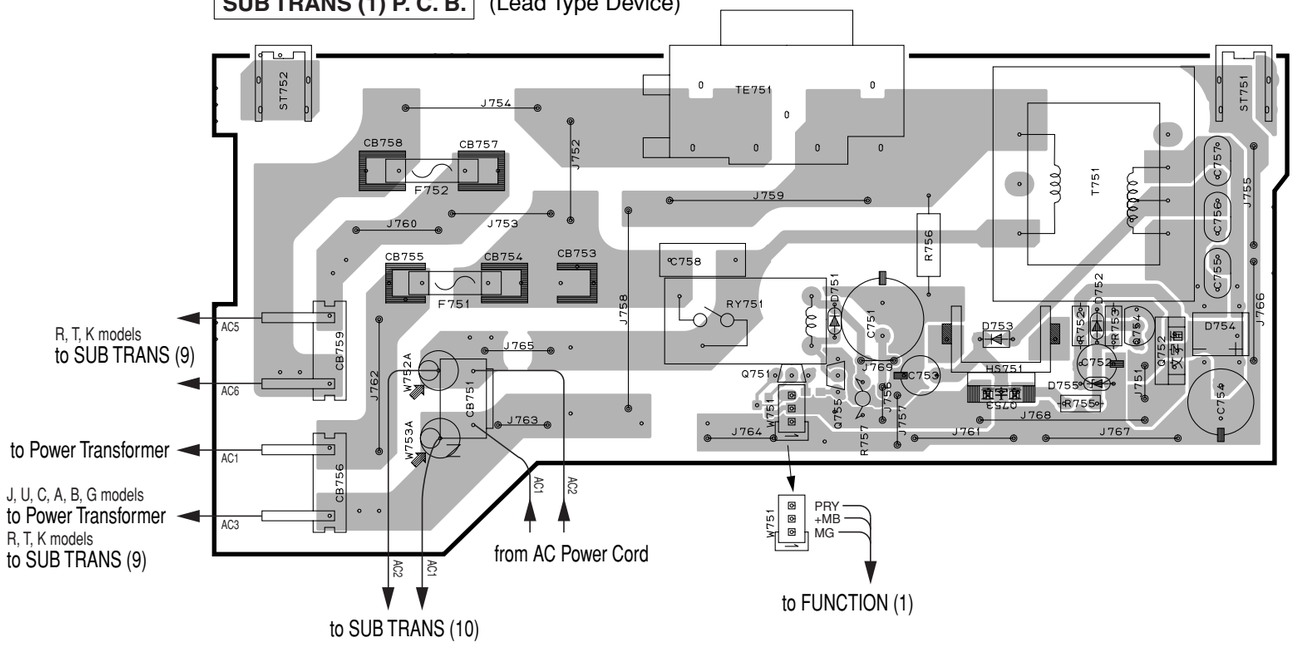

SUB TRANS (1) P. C. B. (Surface Mount Device)

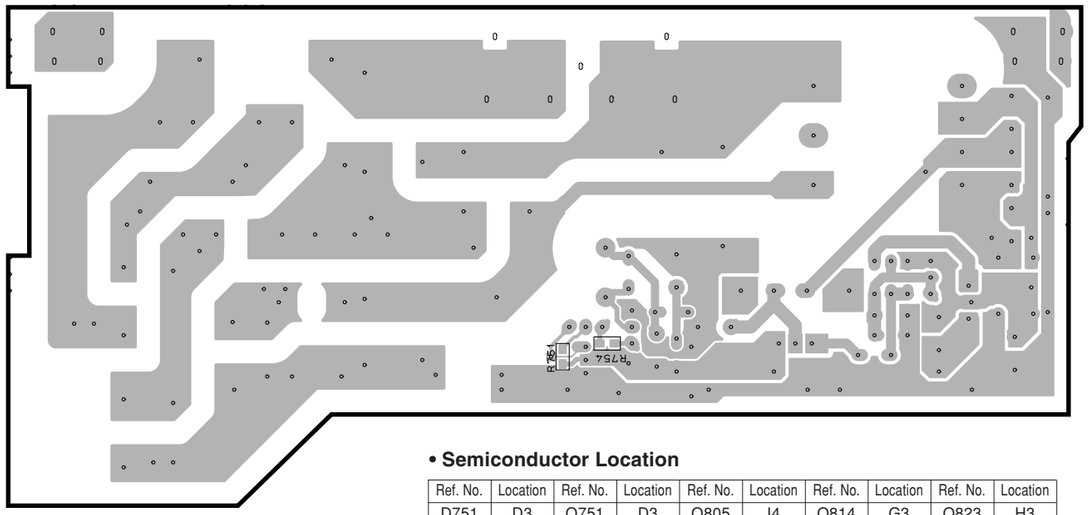

• **Semiconductor Location**

Ref. No.	Location	Ref. No.	Location	Ref. No.	Location	Ref. No.	Location	Ref. No.	Location
D751	D3	Q751	D3	Q805	I4	Q814	G3	Q823	H3
D752	F3	Q752	E3	Q806	I4	Q815	G4	Q824	H3
D753	E3	Q753	E3	Q807	I4	Q816	G4	Q825	H4
D754	F3	Q754	E3	Q808	I4	Q817	G4	Q826	H4
D755	E3	Q755	D3	Q809	F4	Q818	H3	Q827	H4
D801	G3	Q801	F4	Q810	G4	Q819	H3		
D802	H6	Q802	F4	Q811	I5	Q820	H4		
D803	H5	Q803	G4	Q812	I5	Q821	H4		
D804	H6	Q804	G4	Q813	G3	Q822	H4		

SUB TRANS (2) P. C. B. (Lead Type Device)

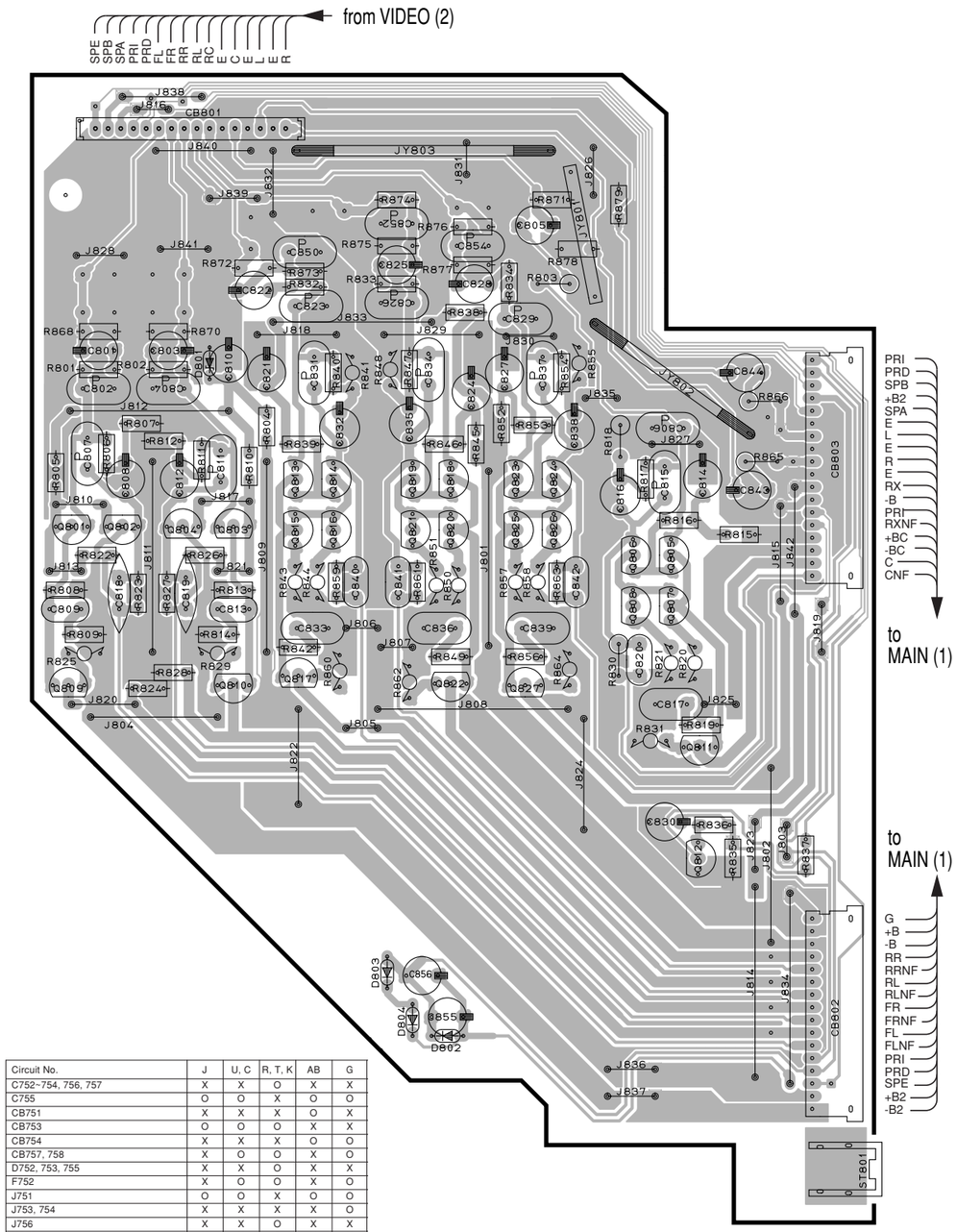

Circuit No.	J	U, C	R, T, K	AB	G
C752~754, 756, 757	X	X	O	X	X
C755	O	O	X	O	O
CB751	X	X	X	O	X
CB753	O	O	O	X	X
CB754	X	X	X	O	O
CB757, 758	X	O	O	X	O
D752, 753, 755	X	X	O	X	X
F752	X	O	O	X	O
J751	O	O	X	O	O
J753, 754	X	X	X	X	O
J756	X	X	O	X	X
HS751	X	X	O	X	X
Q752~754	X	X	O	X	X
R752, 753, 755	X	X	O	X	X
R757	O	O	X	O	O
SW751	X	X	O	X	X
TE752	O	O	O	X	O
W314, 315, 318, 321	X	X	O	X	X
W752, 753	O	O	O	X	O

X: NOT USED
O: USED / APPLICABLE

■ PRINTED CIRCUIT BOARD (Foil side)

SUB TRANS (3) P. C. B. (Lead Type Device)

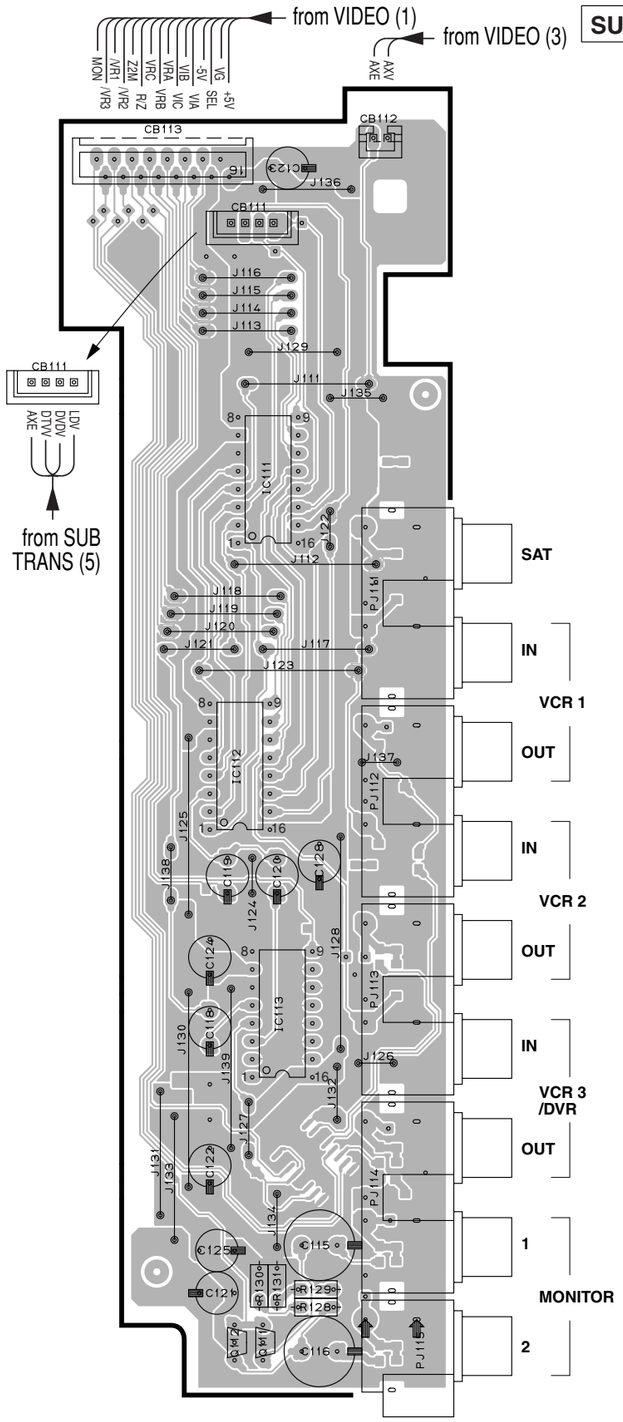

SUB TRANS (3) P. C. B. (Surface Mount Device)

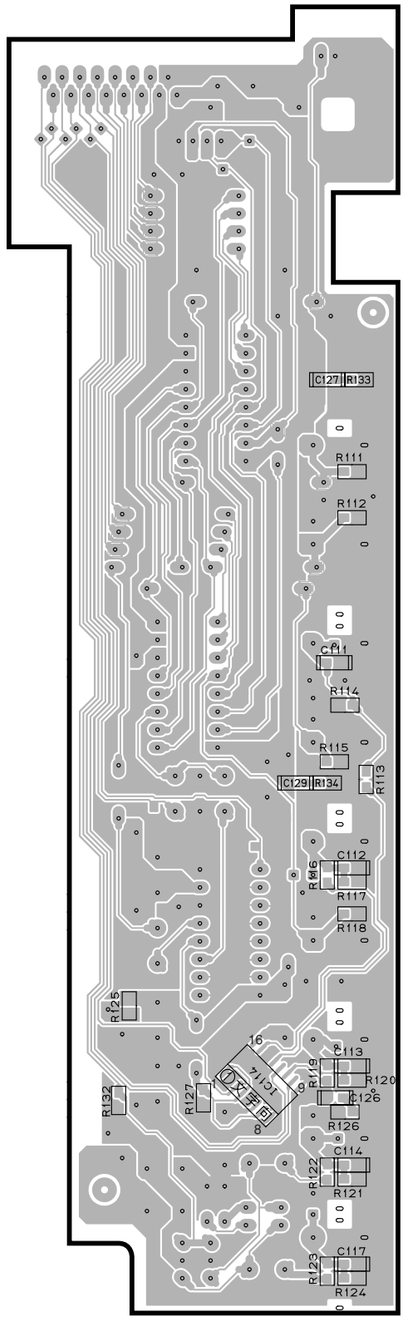

SUB TRANS (4) P. C. B. (Lead Type Device)

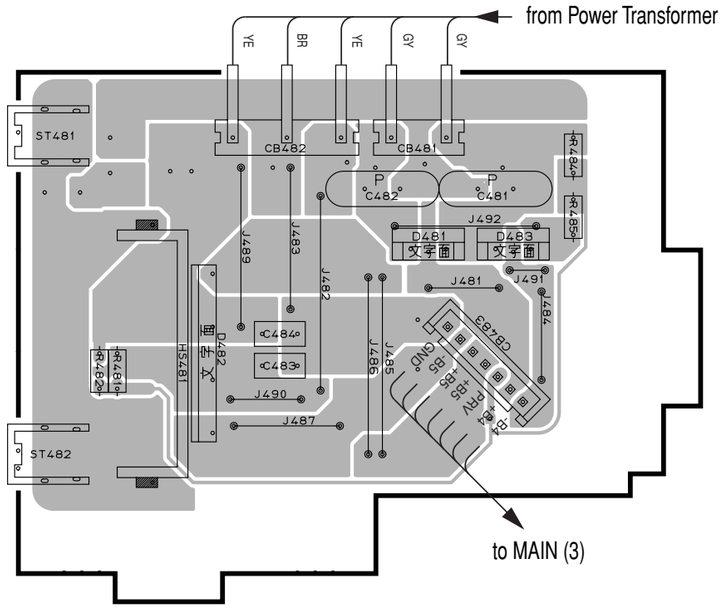

SUB TRANS (5) P. C. B.

(Lead Type Device)

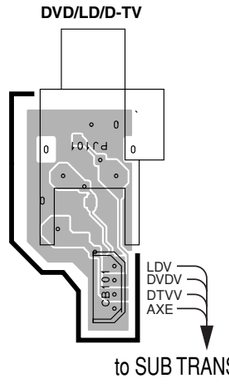

SUB TRANS (5) P. C. B.

(Surface Mount Device)

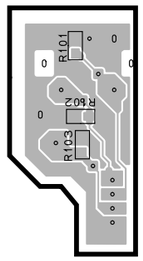

• **Semiconductor Location**

Ref. No.	Location
D481	G3
D482	G3
D483	H3
IC111	B3
IC112	B5
IC113	B6
IC114	D6
Q111	B7
Q112	B7

Circuit No.	J	U, C	R, T, K	AB	G
C752~754, 756, 757	X	X	O	X	X
C755	O	O	X	O	O
CB751	X	X	X	O	X
CB753	O	O	O	X	X
CB754	X	X	X	O	O
CB757, 758	X	O	O	X	O
D752, 753, 755	X	X	O	X	X
F752	X	O	O	X	O
J751	O	O	X	O	O
J753, 754	X	X	X	X	O
J756	X	X	O	X	X
HS751	X	X	O	X	X
Q752~754	X	X	O	X	X
R752, 753, 755	X	X	O	X	X
R757	O	O	X	O	O
SW751	X	X	O	X	X
TE752	O	O	O	X	O
W314, 315, 318, 321	X	X	O	X	X
W752, 753	O	O	O	X	O

X: NOT USED
O: USED / APPLICABLE

■ PRINTED CIRCUIT BOARD (Foil side)

SUB TRANS (6) P. C. B.

(Lead Type Device)

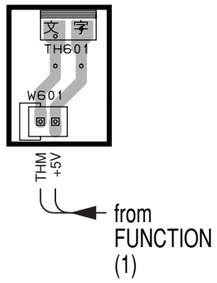

SUB TRANS (7) P. C. B.

(Lead Type Device)

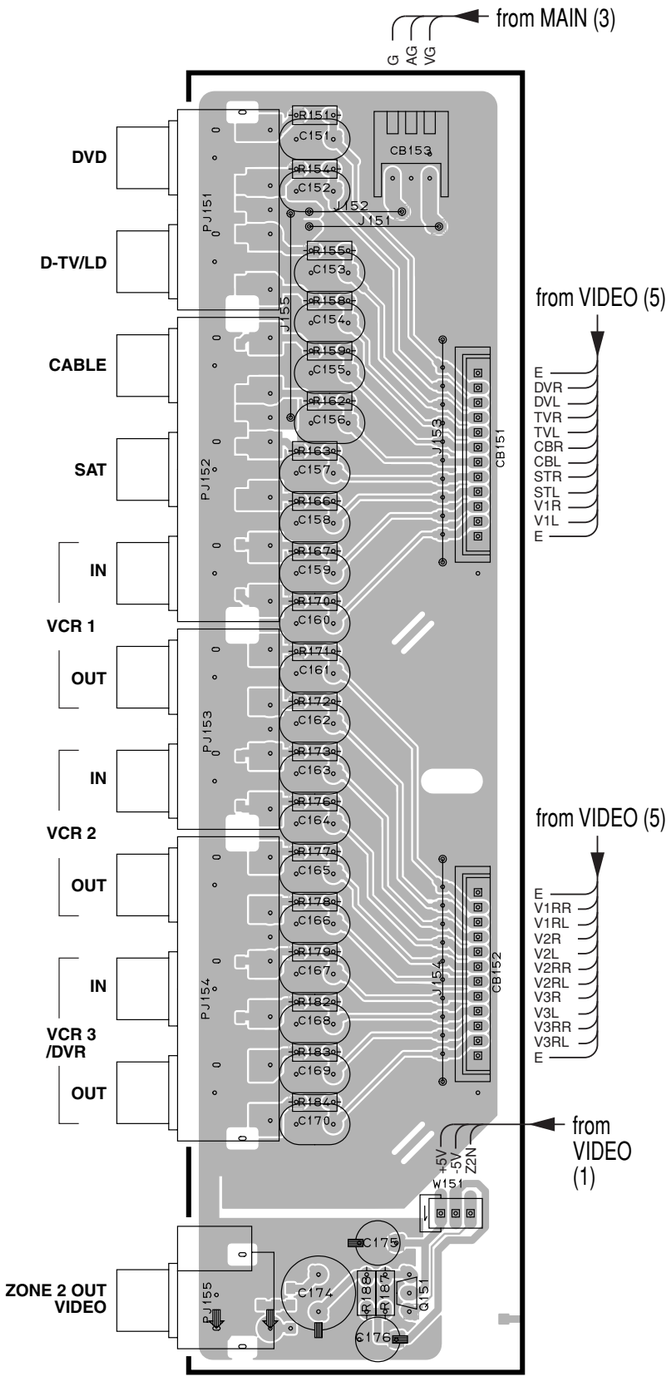

SUB TRANS (7) P. C. B.

(Surface Mount Device)

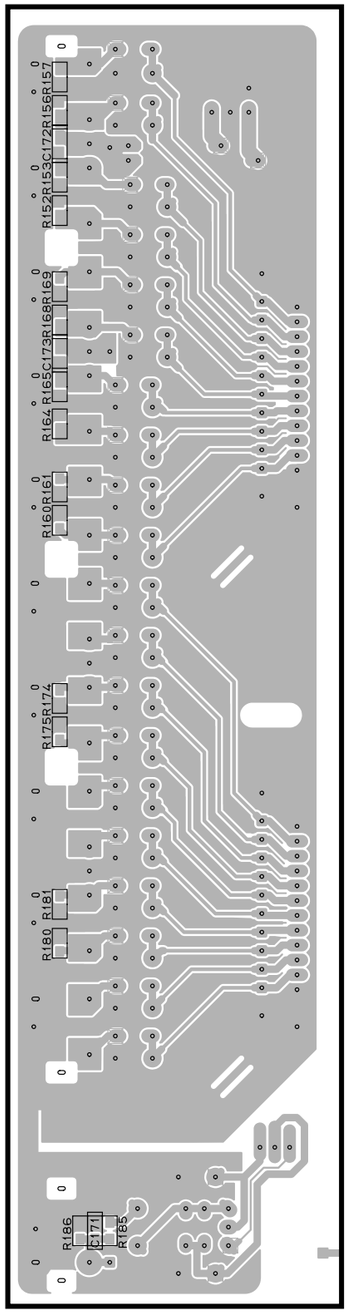

• **Semiconductor Location**

Ref. No.	Location
Q151	D7

Circuit No.	J	U, C	R, T, K	AB	G
C752~754, 756, 757	X	X	O	X	X
C755	O	O	X	O	O
CB751	X	X	X	O	X
CB753	O	O	O	X	X
CB754	X	X	X	O	O
CB757, 758	X	O	O	X	O
D752, 753, 755	X	X	O	X	X
F752	X	O	O	X	O
J751	O	O	X	O	O
J753, 754	X	X	X	X	O
J756	X	X	O	X	X
HS751	X	X	O	X	X
Q752~754	X	X	O	X	X
R752, 753, 755	X	X	O	X	X
R757	O	O	X	O	O
SW751	X	X	O	X	X
TE752	O	O	O	X	O
W314, 315, 318, 321	X	X	O	X	X
W752, 753	O	O	O	X	O

X: NOT USED
O: USED / APPLICABLE

■ PRINTED CIRCUIT BOARD (Foil side)

SUB TRANS (8) P. C. B. (Lead Type Device) J model

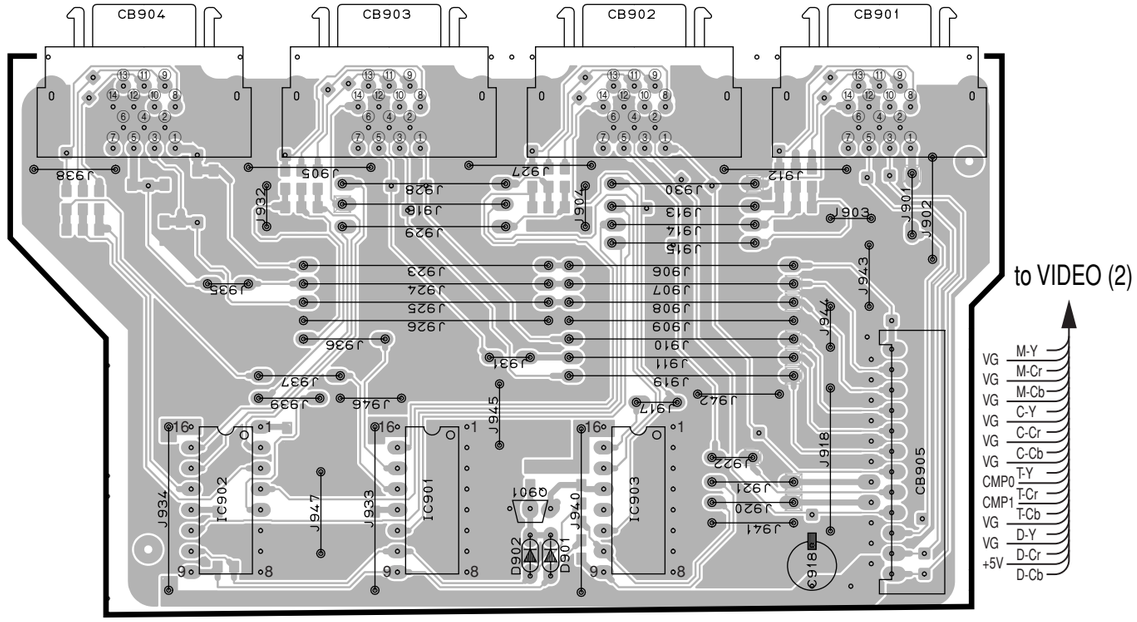

SUB TRANS (8) P. C. B. (Surface Mount Device) J model

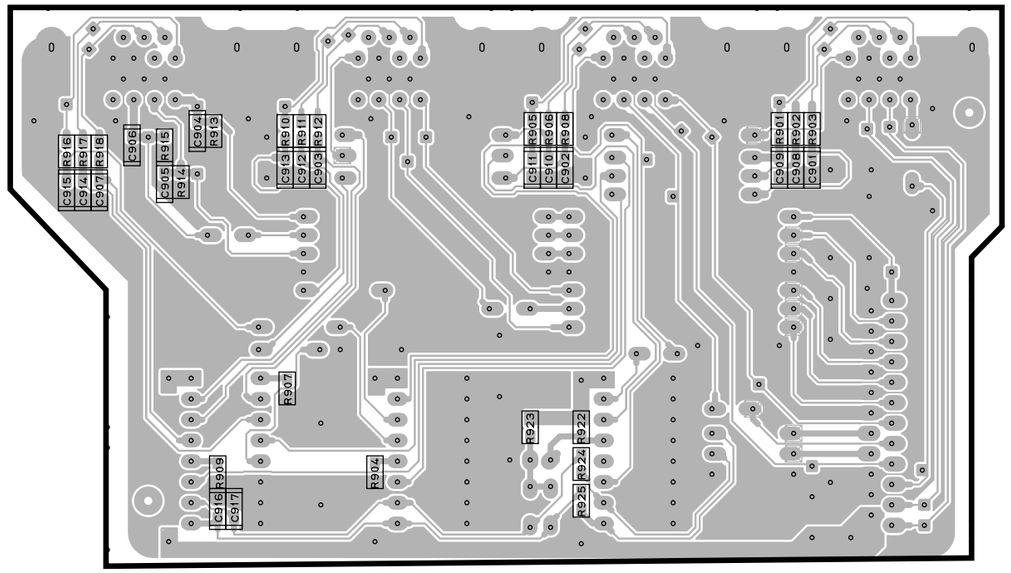

SUB TRANS (9) P. C. B. (Lead Type Device)

R, T, K models

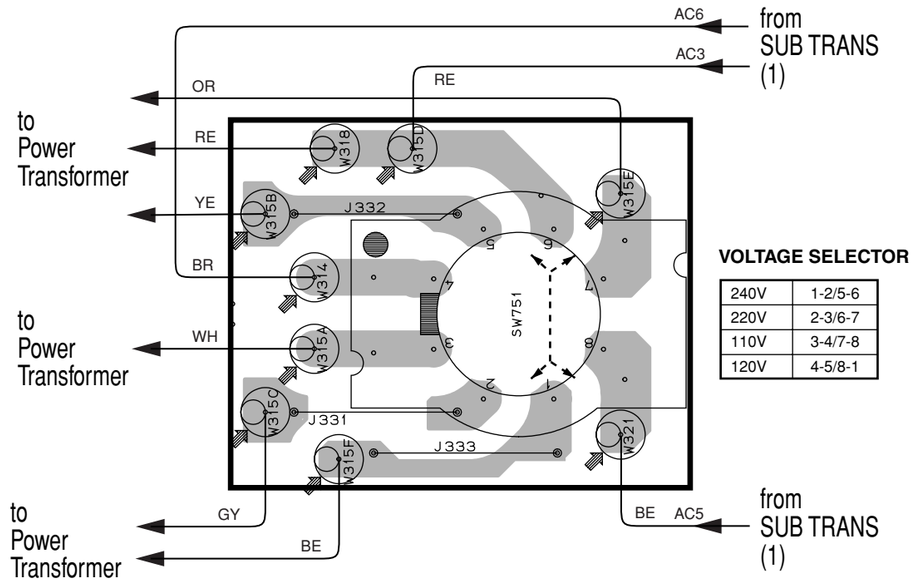

VOLTAGE SELECTOR

240V	1-2/5-6
220V	2-3/6-7
110V	3-4/7-8
120V	4-5/8-1

SUB TRANS (10) P. C. B. (Lead Type Device)

J, U, C, G, R, T, K models

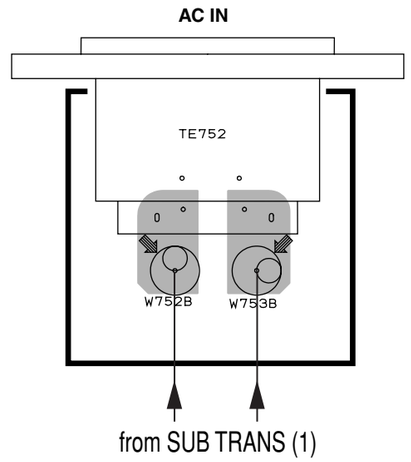

• **Semiconductor Location**

Ref. No.	Location
D901	C4
D902	C4
IC901	B4
IC902	B4
IC903	C4
Q901	C4

Circuit No.	J	U, C	R, T, K	AB	G
C752~754, 756, 757	X	X	O	X	X
C755	O	O	X	O	O
CB751	X	X	X	O	X
CB753	O	O	O	X	X
CB754	X	X	X	O	O
CB757, 758	X	O	O	X	O
D752, 753, 755	X	X	O	X	X
F752	X	O	O	X	O
J751	O	O	X	O	O
J753, 754	X	X	X	X	O
J756	X	X	O	X	X
HS751	X	X	O	X	X
Q752~754	X	X	O	X	X
R752, 753, 755	X	X	O	X	X
R757	O	O	X	O	O
SW751	X	X	O	X	X
TE752	O	O	O	X	O
W314, 315, 318, 321	X	X	O	X	X
W752, 753	O	O	O	X	O

X: NOT USED
O: USED / APPLICABLE

■SCHEMATIC DIAGRAM (DSP 1/2)

★ All voltages are measured with a 10MΩ/V DC electric volt meter.
★ Components having special characteristics are marked ⚠ and must be replaced with parts having specifications equal to those originally installed.
★ Schematic diagram is subject to change without notice.

● 電圧は、内部抵抗10MΩの電圧計で測定したものです。
● ⚠印のある部品は、安全性確保部品を示しています。部品の交換が必要な場合、パーツリストに記載されている部品を使用してください。
● 本回路図は標準回路図です。改良のため予告なく変更することがございます。

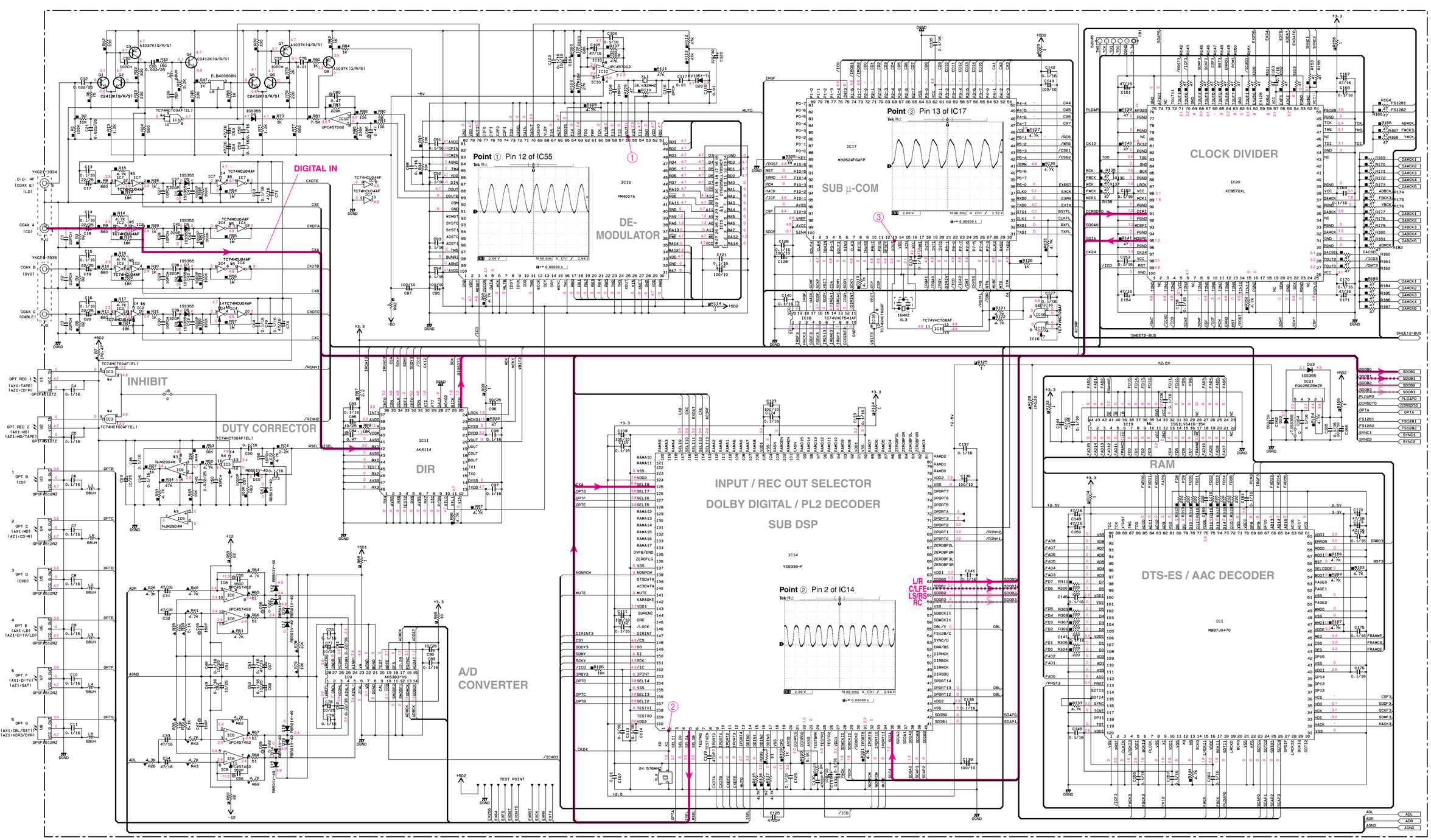

CAPACITOR

REMARKS	PARTS NAME
NO MARK	ELECTROLYTIC CAPACITOR
⊗	TANTALUM CAPACITOR
NO MARK	CERAMIC CAPACITOR
◉	CERAMIC TUBULAR CAPACITOR
◎	POLYESTER FILM CAPACITOR
○	POLYSTYRENE FILM CAPACITOR
⊙	MICA CAPACITOR
ⓟ	POLYPROPYLENE FILM CAPACITOR
◉	SEMICONDUCTIVE CERAMIC CAPACITOR
ⓢ	POLYPHENYLENE SULFIDE FILM CAPACITOR

RESISTOR

REMARKS	PARTS NAME
NO MARK	CARBON FILM RESISTOR (P=5)
◪	CARBON FILM RESISTOR (P=10)
△	METAL OXIDE FILM RESISTOR
◭	METAL FILM RESISTOR
⊠	METAL PLATE RESISTOR
◪	FIRE PROOF CARBON FILM RESISTOR
□	CEMENT MOLDED RESISTOR
⊘	SEMI VARIABLE RESISTOR
■	CHIP RESISTOR

Interchangeable Parts at Manufacture-Stage

Mark	Reference Parts Number	Parts Name
&1	IC15	CY62256LL70SNCT W242579-70LL-EL10 UPC43256B0u-70L MSM5256DFP-55LL
&2	IC26. 33. 40	MSM514260E-60JS IS41C16257-35K GLT44016-40JA S1M42160U65000B
&3	IC6	NJM2904M NJM2904G
&4	IC3	TC74HCU04AF MM74HCT05JX
&5	IC2. 4. 7	TC74HCU04AF MM74HCU04SJX
&6	IC19	IS61LV6416-15K K6R1016V1C-JC15
&7		

	DSP-AZ1/RX-Z1		
	J	U. C. E. T. K. A. B. G	AX1UG
s1	R299	X	RD35647
s2	R116	RD35647	X
s3	C180. 210. 229. 254 C273. 301. 329. 352 C372. 391	UT82210	UT82210	VQ64560
s4	C199. 203	UT82222	UT82222	VQ46260
s5	C246. 250. 294. 297 C342. 345	UT82247	UT82247	VI71510
s6	C384. 387	UT82310	UT82310	VI71550

x: NOT USED
O: USED / APPLICABLE

NOTICE (model)
(J)····· JAPANESE (A)····· AUSTRALIAN
(U)····· U.S.A (B)····· BRITISH
(C)····· CANADIAN (G)····· EUROPEAN
(R)····· GENERAL (T)····· CHINA
(L)····· SINGAPORE

IC2, 4, 7: TC74HCU04AF-TP1
Hex Inverters

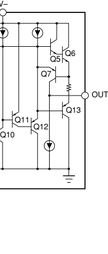

IC3: TC74HCT00AF
Quad 2-Input Nand Gate

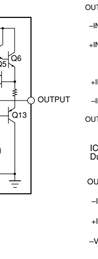

IC6: NJM2904M
Dual OP-Amp

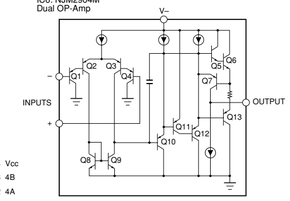

IC8: μPC4574G2
4 Channel OP-Amp

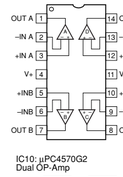

IC10: μPC4570G2
Dual OP-Amp

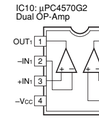

IC15: CY62256LL
Static RAM

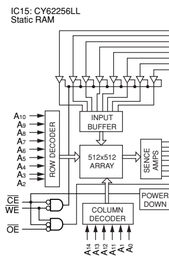

IC16: TC74VHCT08AF
Quad 2-Input And Gate

IC18: TC74VHCT541AF
3-State Buffer

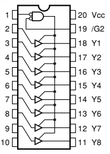

IC19: IS61LV6416-15K
64k x 16 High-speed CMOS Static RAM

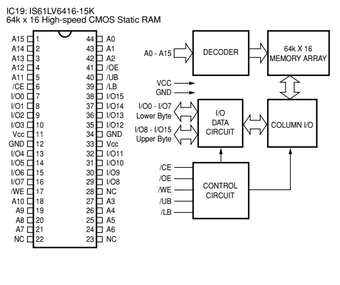

IC21: PQ025EZ5MZP
Regulator

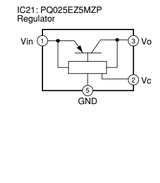

■ PRINTED CIRCUIT BOARD (Foil side)

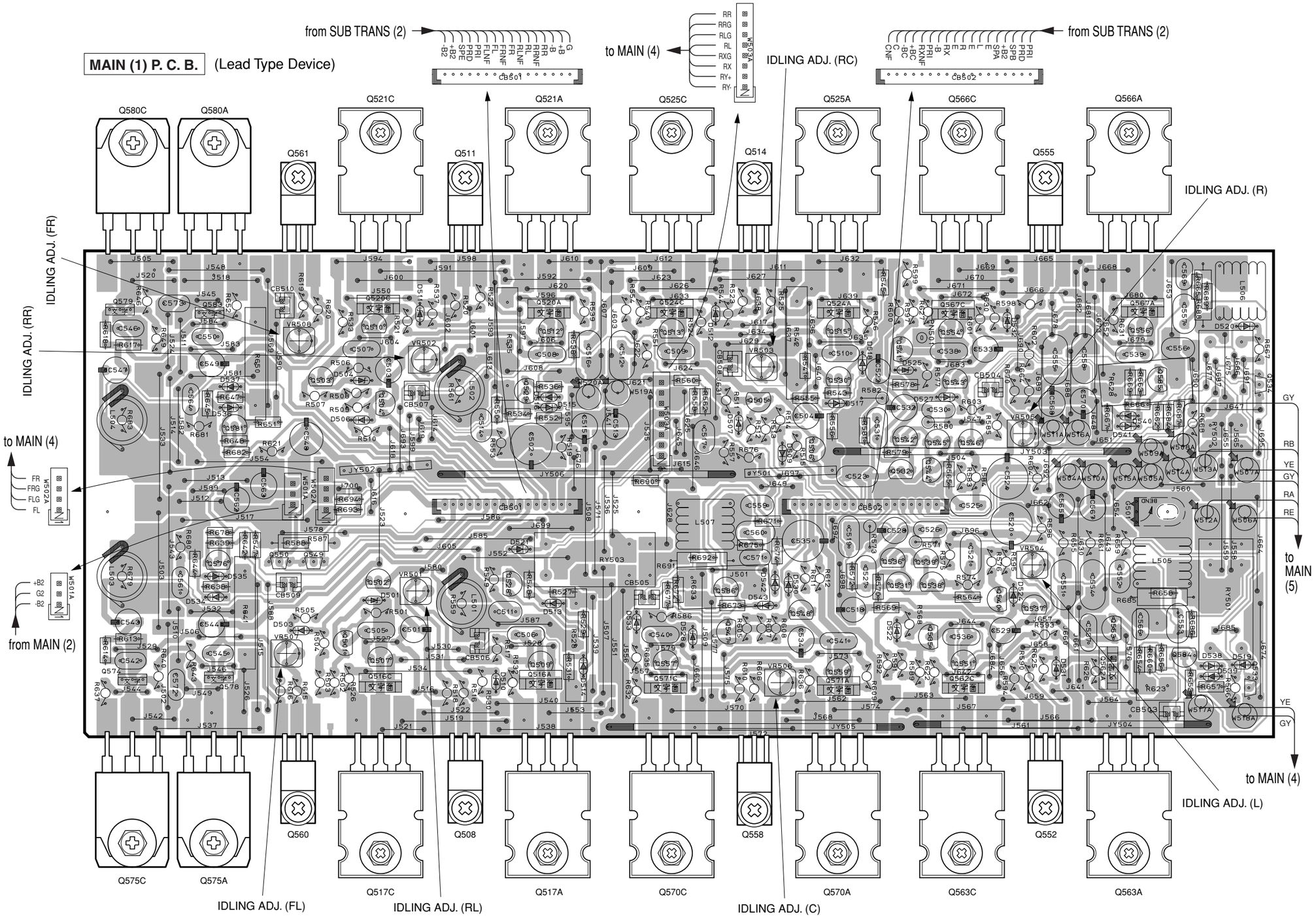

• Semiconductor Location

Ref. No.	Location	Ref. No.	Location
D501	C5	Q525A	F2
D503	C5	Q525C	E2
D504	C3	Q528	D5
D506	C4	Q529	D4
D507	E4	Q530	F3
D509	F4	Q531	F5
D510	D5	Q532	F4
D511	C3	Q533	H5
D512	E3	Q534	H3
D513	D5	Q535	F5
D514	D5	Q536	F5
D515	D4	Q537	B3
D516	D4	Q538	F5
D517	F4	Q539	G5
D518	F3	Q540	G5
D519	H5	Q541	F3
D520	H3	Q542	F4
D521	D5	Q543	G3
D522	F5	Q544	G4
D524	G5	Q545	G4
D525	F3	Q546	G4
D527	G4	Q547	E5
D528	E5	Q548	F5
D530	F5	Q549	C5
D531	G5	Q550	C5
D532	G3	Q551	G5
D533	E5	Q552	G6
D534	B5	Q553	H5
D535	B5	Q554	G3
D536	B4	Q555	G2
D537	B4	Q556	H3
D538	H5	Q557	E5
D539	H5	Q558	E6
D540	H4	Q559	F5
D541	H4	Q560	C6
D542	F5	Q561	C2
D543	E5	Q562A	H5
Q501	C5	Q562C	G5
Q502	C5	Q563A	H6
Q503	C3	Q563C	G6
Q504	C4	Q566A	H2
Q505	E4	Q566C	G2
Q506	F4	Q567A	H3
Q507	C5	Q567C	G3
Q508	D6	Q570A	F6
Q509	D5	Q570C	E6
Q510	C3	Q571A	F5
Q511	D2	Q571C	E5
Q512	D3	Q574	B5
Q513	E3	Q575A	B6
Q514	E2	Q575C	B6
Q515	F3	Q576	B5
Q516A	D5	Q578	B5
Q516C	C5	Q579	B3
Q517A	D6	Q580A	B2
Q517C	C6	Q580C	B2
Q520A	D3	Q581	B4
Q520C	C3	Q583	B3
Q521A	D2	Q584	H5
Q521C	C2	Q585	H3
Q524A	F3	Q586	E5
Q524C	E3		

■ PRINTED CIRCUIT BOARD (Foil side)

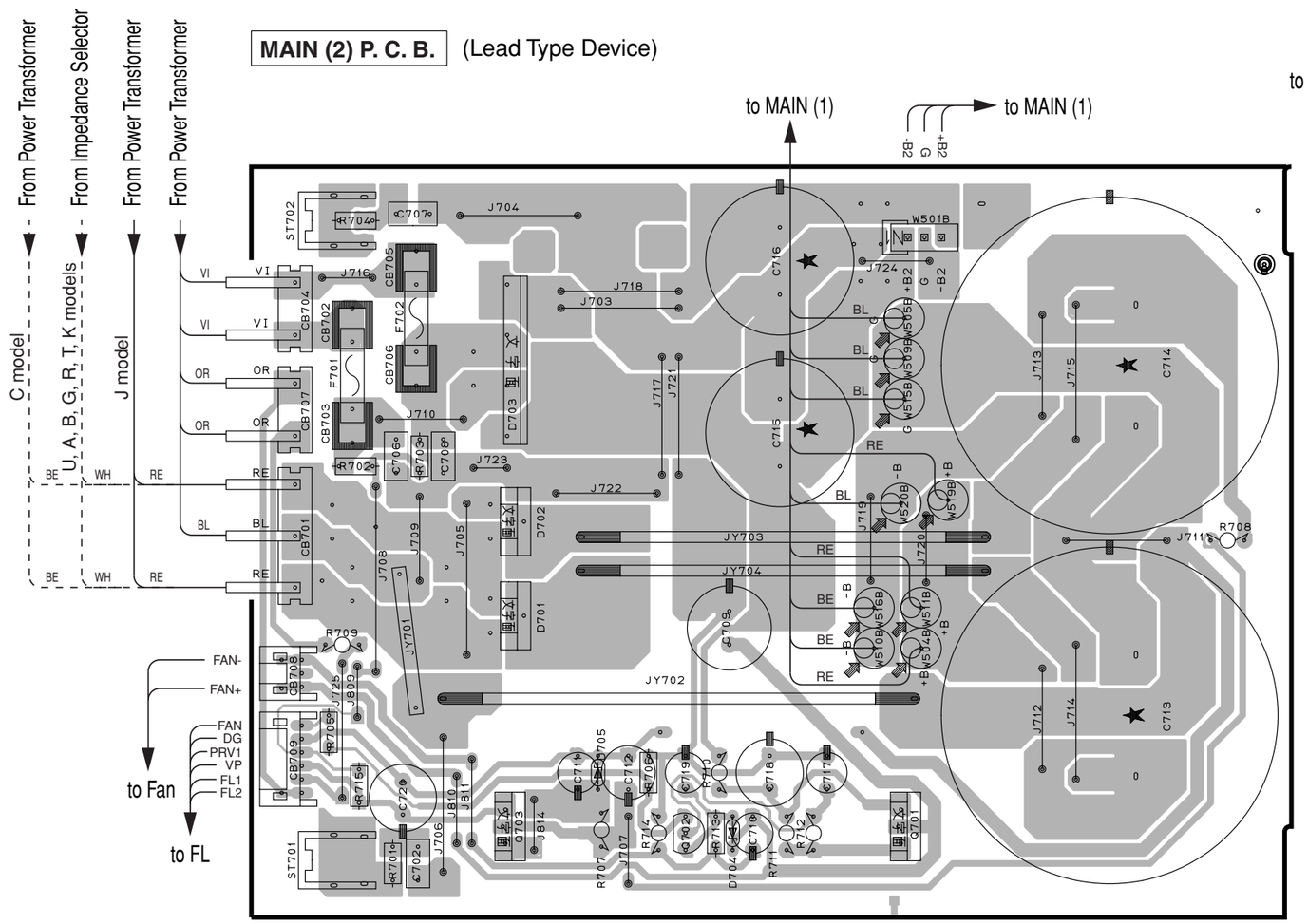

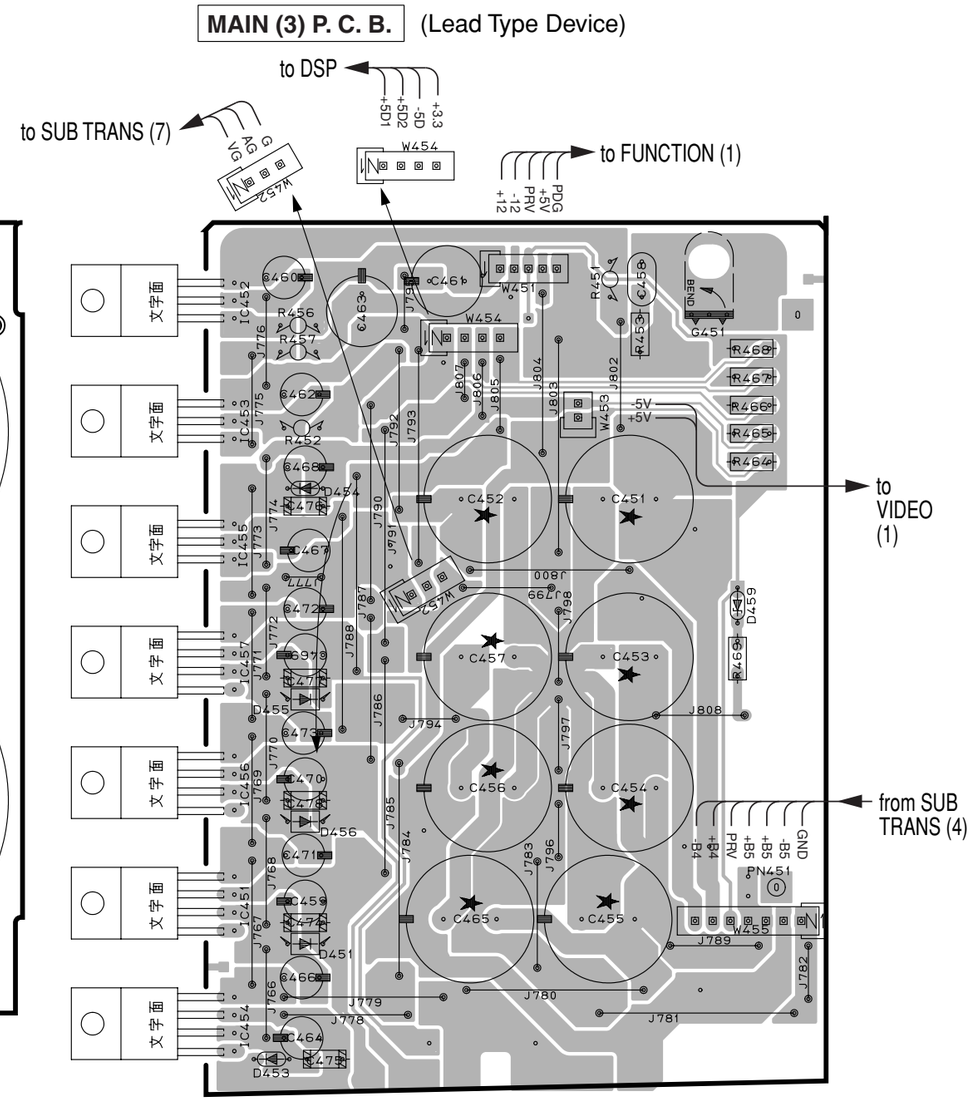

• **Semiconductor Location**

Ref. No.	Location	Ref. No.	Location
D451	G5	IC451	G5
D453	G5	IC452	G2
D454	G3	IC453	G3
D455	G4	IC454	G5
D456	G5	IC455	G3
D459	I4	IC456	G4
D701	C4	IC457	G4
D702	C4	Q701	E5
D703	C3	Q702	D5
D704	D5	Q703	C5
D705	C5		

Circuit No.	J, U, C, A, B, G	R, T, K
D459	X	O
R469	X	O

X: NOT USED
O: USED / APPLICABLE

■ PRINTED CIRCUIT BOARD (Foil side)

MAIN (4) P. C. B. (Lead Type Device)

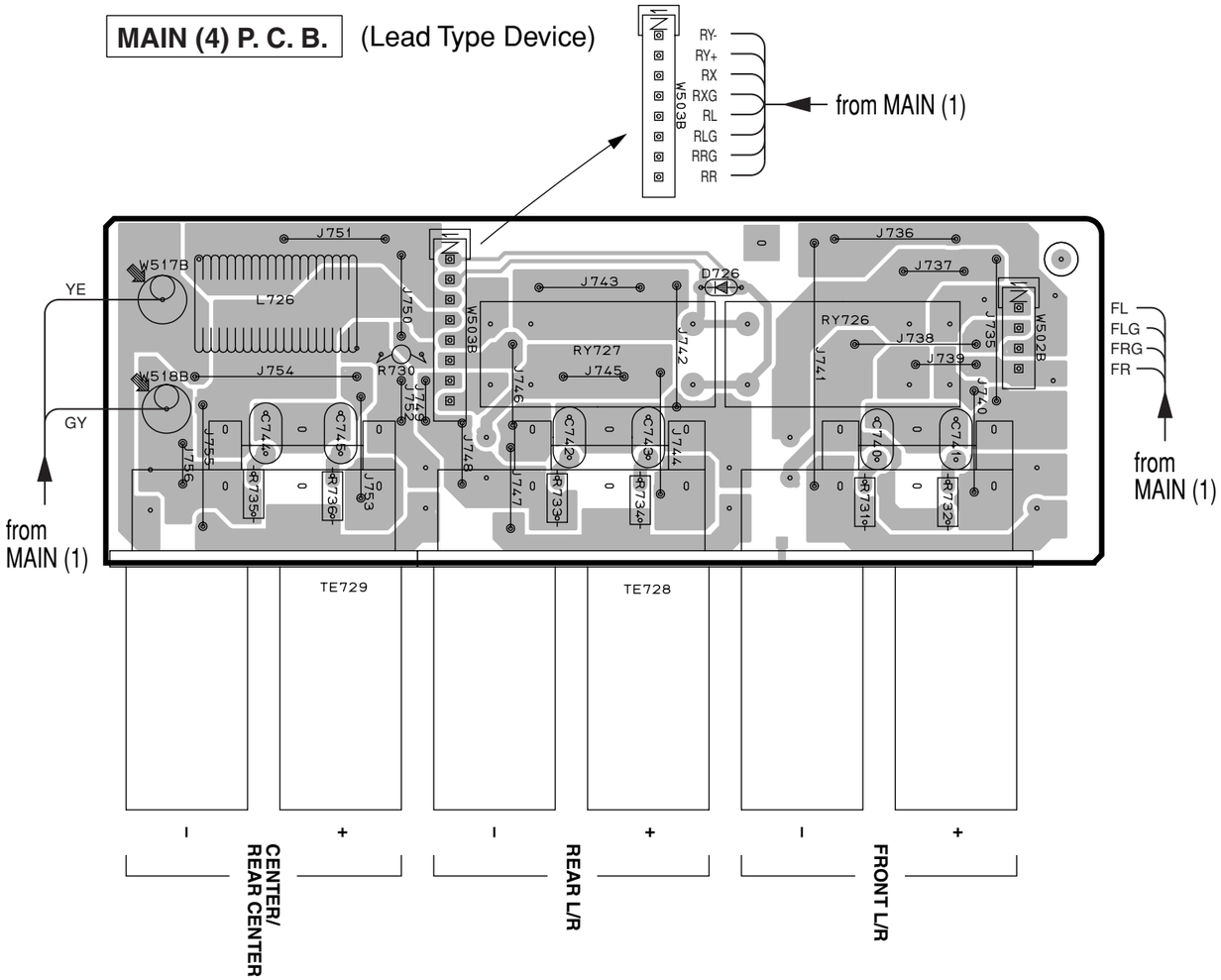

MAIN (5) P. C. B. (Lead Type Device)

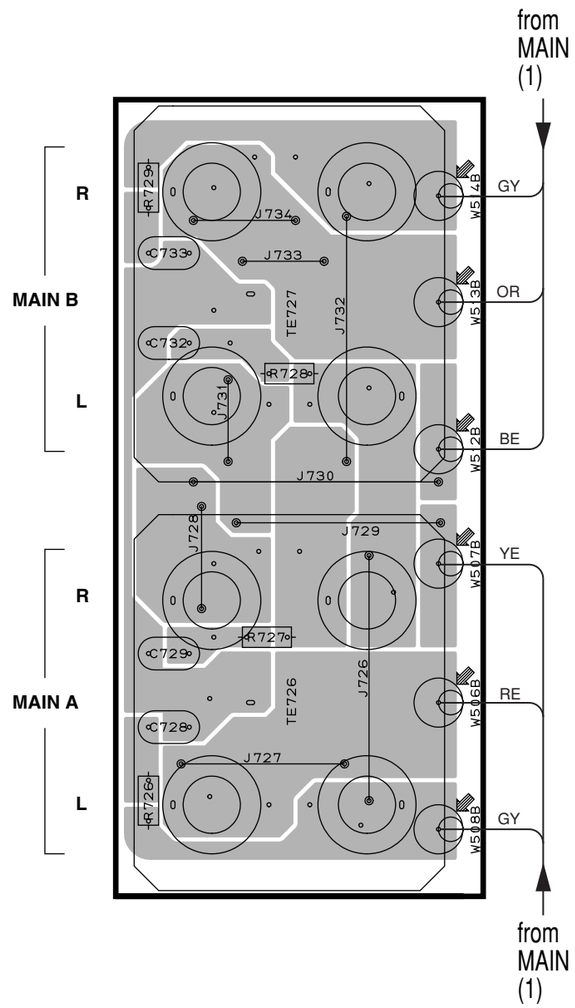

• **Semiconductor Location**

Ref. No.	Location
D726	D3

■ SCHEMATIC DIAGRAM (DSP 2/2)

★ All voltages are measured with a 10MΩ/V DC electric volt meter.
★ Components having special characteristics are marked ⚠ and must be replaced with parts having specifications equal to those originally installed.
★ Schematic diagram is subject to change without notice.

● 電圧は、内部抵抗10MΩの電圧計で測定したものです。
● ⚠印のある部品は、安全性確保部品を示しています。部品の交換が必要な場合、パーツリストに記載されている部品を使用してください。
● 本回路図は標準回路図です。改良のため予告なく変更することがございます。

IC22: TC74VHCT00AF
Quad 2-Input Nand Gate

IC23, 24, 30, 31, 36, 37, 43, 44, 48, 49: μPC4570G2
Dual OP-Amp

IC52: TC74VHCT08AF
Quad 2-Input And Gate

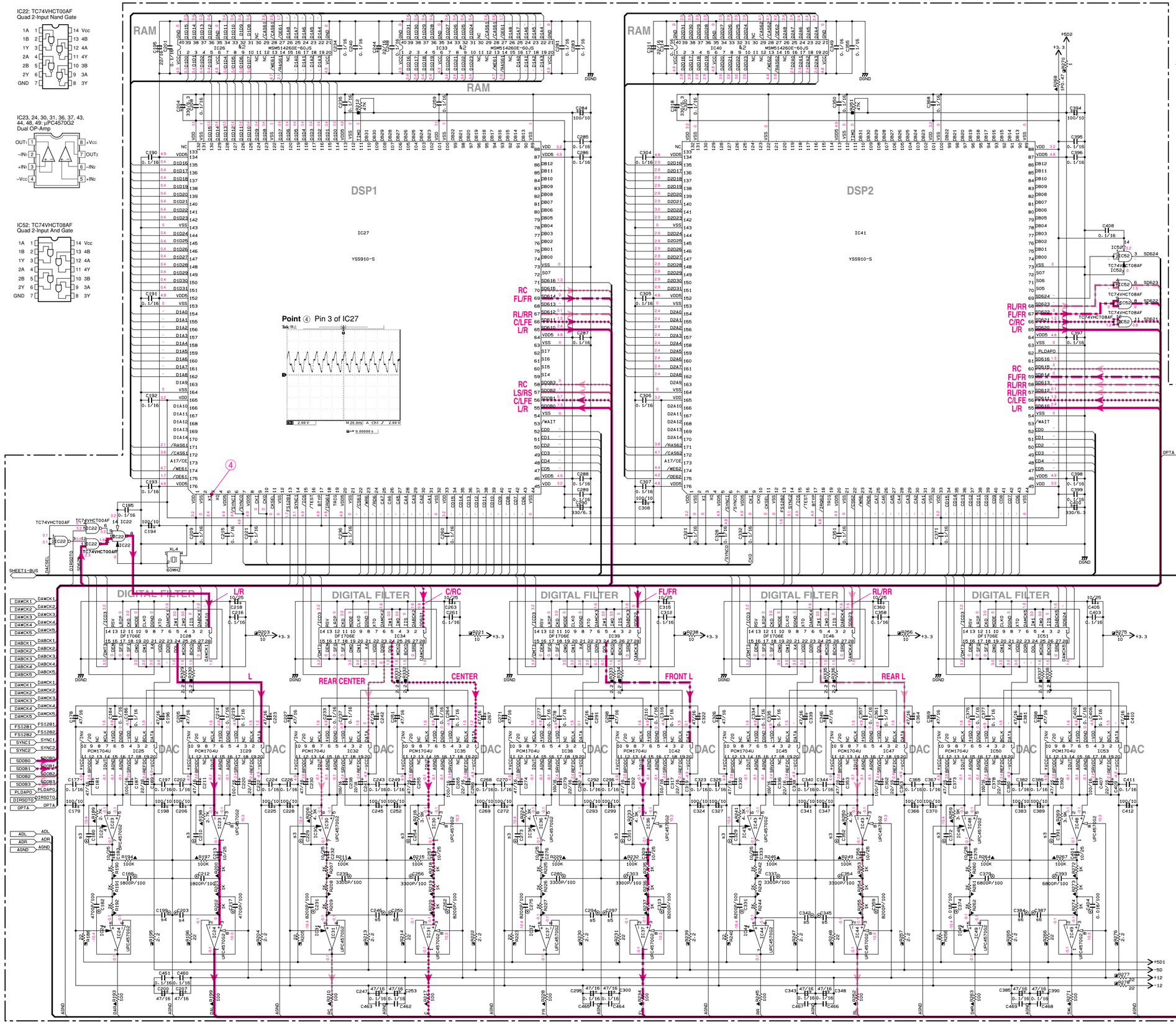

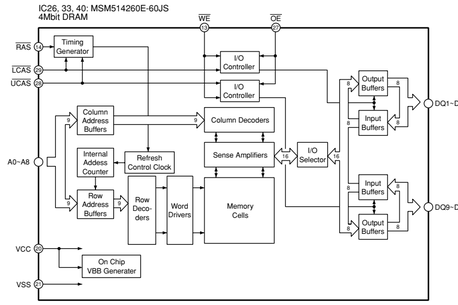

CAPACITOR

REMARKS	PARTS NAME	
NO MARK	ELECTROLYTIC CAPACITOR	‖
⊗	TANTALUM CAPACITOR	‖
NO MARK	CERAMIC CAPACITOR	‖
◉	CERAMIC TUBULAR CAPACITOR	‖
◎	POLYESTER FILM CAPACITOR	‖
○	POLYSTYRENE FILM CAPACITOR	‖
ⓘ	MICA CAPACITOR	‖
ⓟ	POLYPROPYLENE FILM CAPACITOR	‖
●	SEMICONDUCTIVE CERAMIC CAPACITOR	‖
ⓢ	POLYPHENYLENE SULFIDE FILM CAPACITOR	‖

RESISTOR

REMARKS	PARTS NAME
NO MARK	CARBON FILM RESISTOR (P=5)
◪	CARBON FILM RESISTOR (P=10)
△	METAL OXIDE FILM RESISTOR
⚠	METAL FILM RESISTOR
⊠	METAL PLATE RESISTOR
◪	FIRE PROOF CARBON FILM RESISTOR
□	CEMENT MOLDED RESISTOR
⊘	SEMI VARIABLE RESISTOR
■	CHIP RESISTOR

NOTICE (model)
(J)····· JAPANESE
(U)····· U.S.A
(C)····· CANADIAN
(R)····· GENERAL
(A)····· AUSTRALIAN
(B)····· BRITISH
(G)····· EUROPEAN
(T)····· CHINA
(L)····· SINGAPORE

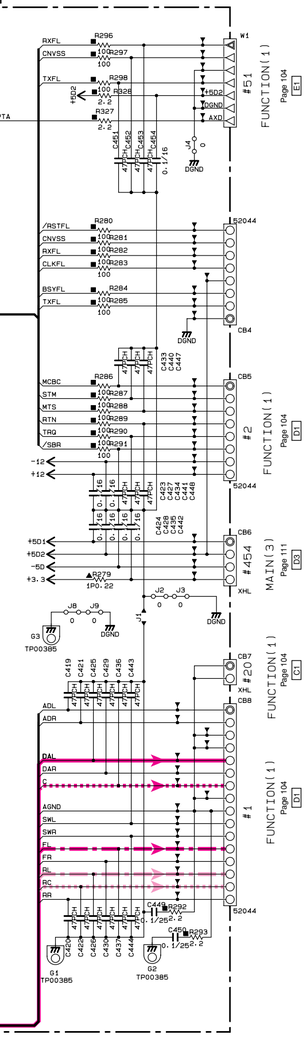

■SCHEMATIC DIAGRAM (FUNCTION)

★ All voltages are measured with a 10MΩ/V DC electric volt meter.
★ Components having special characteristics are marked ⚠ and must be replaced with parts having specifications equal to those originally installed.
★ Schematic diagram is subject to change without notice.

● 電圧は、内部抵抗10MΩの電圧計で測定したものです。
● ⚠印のある部品は、安全性確保部品を示しています。部品の交換が必要な場合、パーツリストに記載されている部品を使用してください。
● 本回路図は標準回路図です。改良のため予告なく変更することがございます。

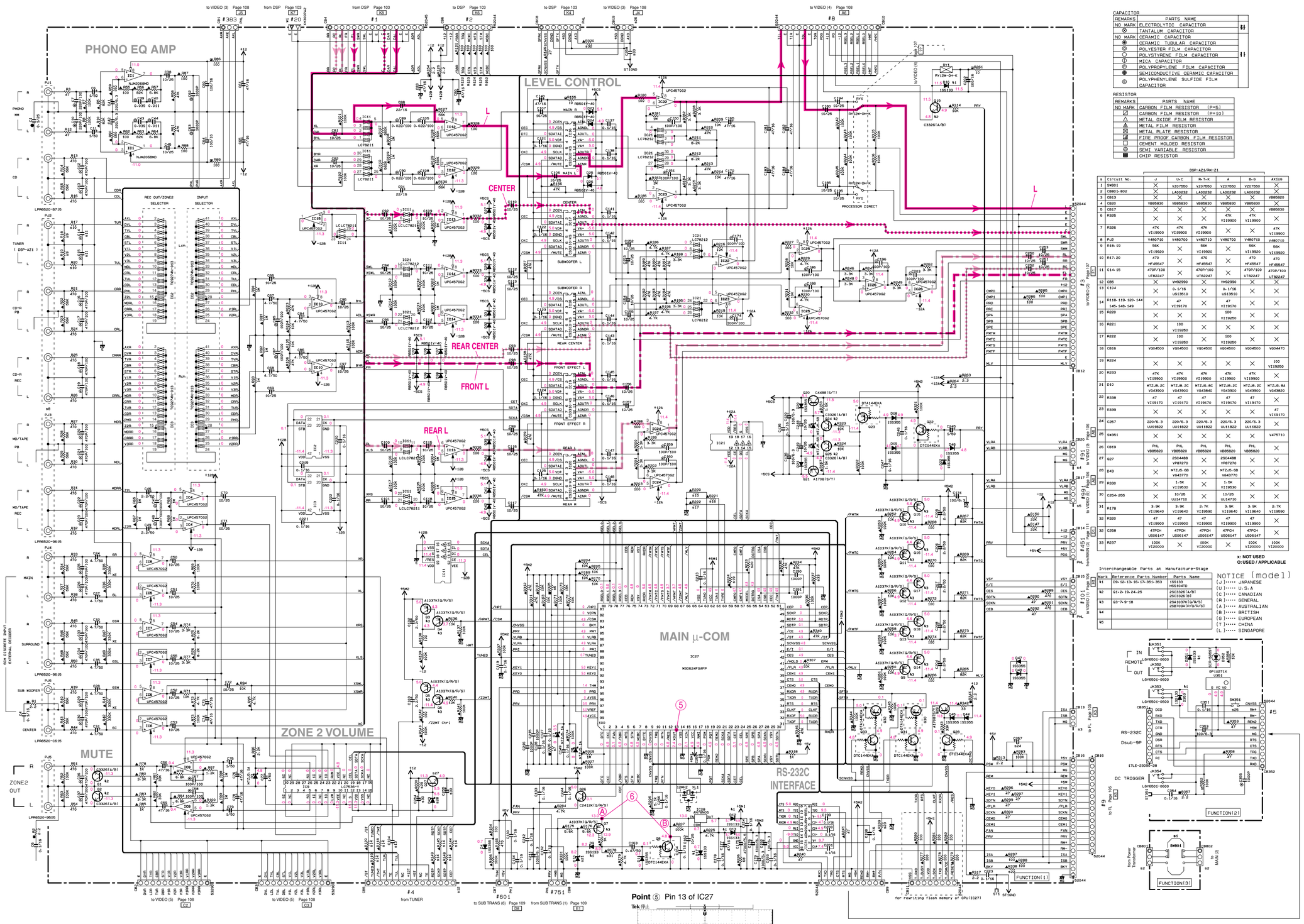

CAPACITOR

REMARKS	PARTS NAME
NO MARK	ELECTROLYTIC CAPACITOR
⊗	TANTALUM CAPACITOR
NO MARK	CERAMIC CAPACITOR
◉	CERAMIC TUBULAR CAPACITOR
ⓔ	POLYESTER FILM CAPACITOR
Ⓢ	POLYSTYRENE FILM CAPACITOR
Ⓘ	MICA CAPACITOR
Ⓟ	POLYPROPYLENE FILM CAPACITOR
◉	SEMICONDUCTIVE CERAMIC CAPACITOR
Ⓢ	POLYPHENYLENE SULFIDE FILM CAPACITOR

RESISTOR

REMARKS	PARTS NAME
NO MARK	CARBON FILM RESISTOR (P=5)
◪	CARBON FILM RESISTOR (P=10)
△	METAL OXIDE FILM RESISTOR
▲	METAL FILM RESISTOR
⊠	METAL PLATE RESISTOR
⊠	FIRE PROOF CARBON FILM RESISTOR
▭	CEMENT MOLDED RESISTOR
⊘	SEMI VARIABLE RESISTOR
■	CHIP RESISTOR

DSP-AZ1/RX-Z1

s	Circuit No.	J	U-C	A-T-K	A	B-G	AXIUG
1	SW801	×	YZ07550	YZ07550	YZ07550	YZ07550	×
2	CB801-802	×	LA00232	LA00232	LA00232	LA00232	×
3	CB13	×	×	×	×	×	VB85820
4	CB20	VB85830	VB85830	VB85830	VB85830	VB85830	×
5	CB17	×	×	×	×	×	VB85830
6	R325	×	×	×	47K VI19900	47K VI19900	×
7	R326	47K VI19900	47K VI19900	47K VI19900	×	×	47K VI19900
8	PJ2	V480710	V480700	V480710	V480700	V480710	V480710
9	R18-19	56K VI19920	×	56K VI19920	×	56K VI19920	56K VI19920
10	R17-20	470 HF45547	×	470 HF45547	×	470 HF45547	470 HF45547
11	C14-15	470P/100 UT82247	×	470P/100 UT82247	×	470P/100 UT82247	470P/100 UT82247
12	CB5	×	VW92990	×	VW92990	×	×
13	C104	×	0.1/16 UB19510	×	0.1/16 UB19510	×	×
14	R118-119, 120-144 145-148-149	×	47 VI19170	×	47 VI19170	×	×
15	R220	×	×	×	100 VI19250	×	×
16	R221	×	100 VI19250	×	×	×	×
17	R222	×	100 VI19250	×	100 VI19250	×	×
18	CB16	VG04500	VG04500	VG04500	VG04500	VG04500	VG04470
19	R224	×	×	×	×	×	100 VI19250
20	R233	47K VI19900	47K VI19900	47K VI19900	47K VI19900	47K VI19900	×
21	D10	MTZJ6.2C V043900	MTZJ6.2C V043900	MTZJ6.8C V043940	MTZJ6.2C V043900	MTZJ6.2C V043900	MTZJ6.8A V043820
22	R338	47 VI19170	47 VI19170	47 VI19170	47 VI19170	47 VI19170	×
23	R339	×	×	×	×	×	47 VI19170
24	C257	220/6.3 UU1822	220/6.3 UU1822	220/6.3 UU1822	220/6.3 UU1822	220/6.3 UU1822	×
25	SW351	×	×	×	×	×	V476710
26	CB19	PHL VB85820	PHL VB85820	PHL VB85820	PHL VB85820	PHL VB85820	×
27	Q27	×	2SC4488 VP87270	×	2SC4488 VP87270	×	×
28	D43	×	MTZJ5.6B V043770	×	MTZJ5.6B V043770	×	×
29	R330	×	1.5K VI19530	×	1.5K VI19530	×	×
30	C254-255	×	10/25 UU14710	×	10/25 UU14710	×	×
31	R178	3.9K VI19640	3.9K VI19640	2.7K VI19690	3.9K VI19640	3.9K VI19640	2.7K VI19690
32	R320	47 VI19900	47 VI19900	47 VI19900	47 VI19900	47 VI19900	×
33	C258	470CH US06147	470CH US06147	470CH US06147	470CH US06147	470CH US06147	×
33	R237	100K VI20000	×	100K VI20000	×	100K VI20000	100K VI20000

x: NOT USED
O: USED / APPLICABLE

Interchangeable Parts at Manufacture-Stage

Mark	Reference Parts Number	Parts Name
k1	D9-10-13-16-17-351-353	1SS133 HSS104TD
k2	Q1-2-19-24-25	2SC3326(A/B) 2SC3326(B)
k3	Q3-7-9-18	2SA1037K(G/R/S) 2SB709A(P/Q/R/S)
k4		
k5		

NOTICE (model)
(J)····· JAPANESE
(U)····· U.S.A
(C)····· CANADIAN
(R)····· GENERAL
(A)····· AUSTRALIAN
(B)····· BRITISH
(G)····· EUROPEAN
(T)····· CHINA
(L)····· SINGAPORE

IC1: NJM2068MD
IC4-IC8, IC10, IC12-IC15: μPC4570G2
IC22-IC26: μPC4570G2
Dual OP-Amp.

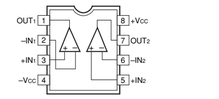

IC2, 3: TC9274N-XXX
Analog Function Switch

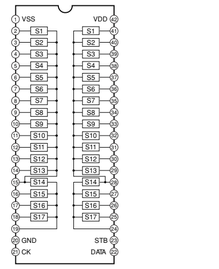

IC11: LC78211
Analog Function Switch

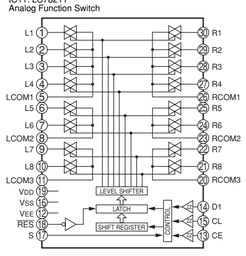

IC16-IC20: CS3310-KS
Stereo Digital Volume Controller

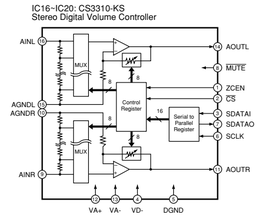

IC28: AN78N05
Voltage Regulator

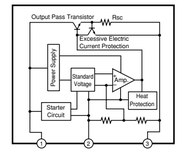

IC31: ADM202JRN-REEL7
RS-232 Driver/Receiver

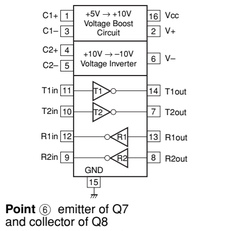

Point ⑤ Pin 13 of IC27

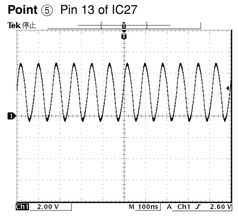

Point ⑥ emitter of Q7 and collector of Q8

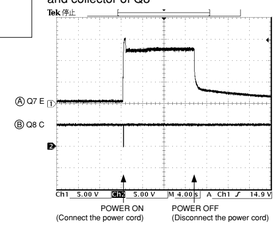

■SCHEMATIC DIAGRAM (FL)

★ All voltages are measured with a 10MΩ/V DC electric volt meter.
★ Components having special characteristics are marked ⚠ and must be replaced with parts having specifications equal to those originally installed.
★ Schematic diagram is subject to change without notice.

● 電圧は、内部抵抗10MΩの電圧計で測定したものです。
● ⚠印のある部品は、安全性確保部品を示しています。部品の交換が必要な場合、パーツリストに記載されている部品を使用してください。
● 本回路図は標準回路図です。改良のため予告なく変更することがございます。

IC901, 902: M66004MAFP-200C
FL Display Drivver

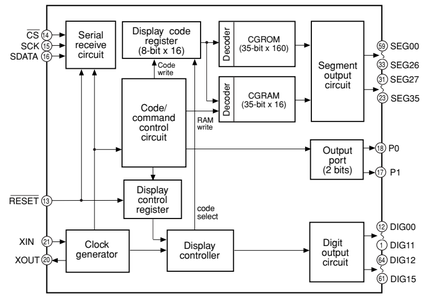

RESISTOR

REMARKS	PARTS NAME
NO MARK	CARBON FILM RESISTOR (P=5)
⊠	CARBON FILM RESISTOR (P=10)
△	METAL OXIDE FILM RESISTOR
⊜	METAL FILM RESISTOR
⊠	METAL PLATE RESISTOR
▨	FIRE PROOF CARBON FILM RESISTOR
□	CEMENT MOLDED RESISTOR
⊘	SEMI VARIABLE RESISTOR
▤	CHIP RESISTOR

CAPACITOR

REMARKS	PARTS NAME	
NO MARK	ELECTROLYTIC CAPACITOR	⏚
⊗	TANTALUM CAPACITOR	⏚
NO MARK	CERAMIC CAPACITOR	⊥⊥
◉	CERAMIC TUBULAR CAPACITOR	⊥⊥
◎	POLYESTER FILM CAPACITOR	⊥⊥
○	POLYSTYRENE FILM CAPACITOR	⊥⊥
⦶	MICA CAPACITOR	⊥⊥
Ⓟ	POLYPROPYLENE FILM CAPACITOR	⊥⊥
⊜	SEMICONDUCTIVE CERAMIC CAPACITOR	⊥⊥

NOTICE (model)
(J)····· JAPANESE
(U)····· U.S.A
(C)····· CANADIAN
(R)····· GENERAL
(A)····· AUSTRALIAN
(B)····· BRITISH
(G)····· EUROPEAN
(T)····· CHINA
(L)····· SINGAPORE

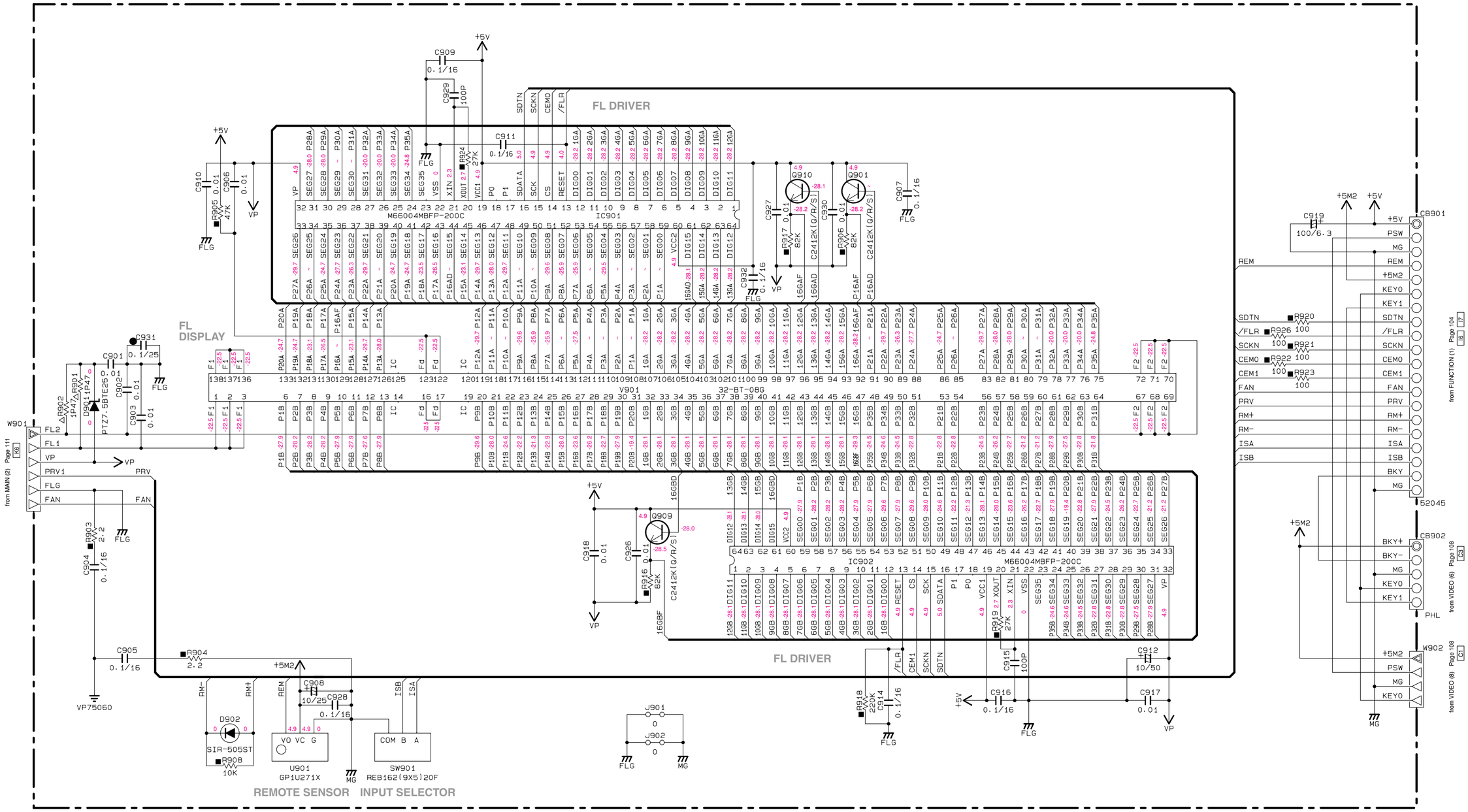

■ SCHEMATIC DIAGRAM (VIDEO 1/3)

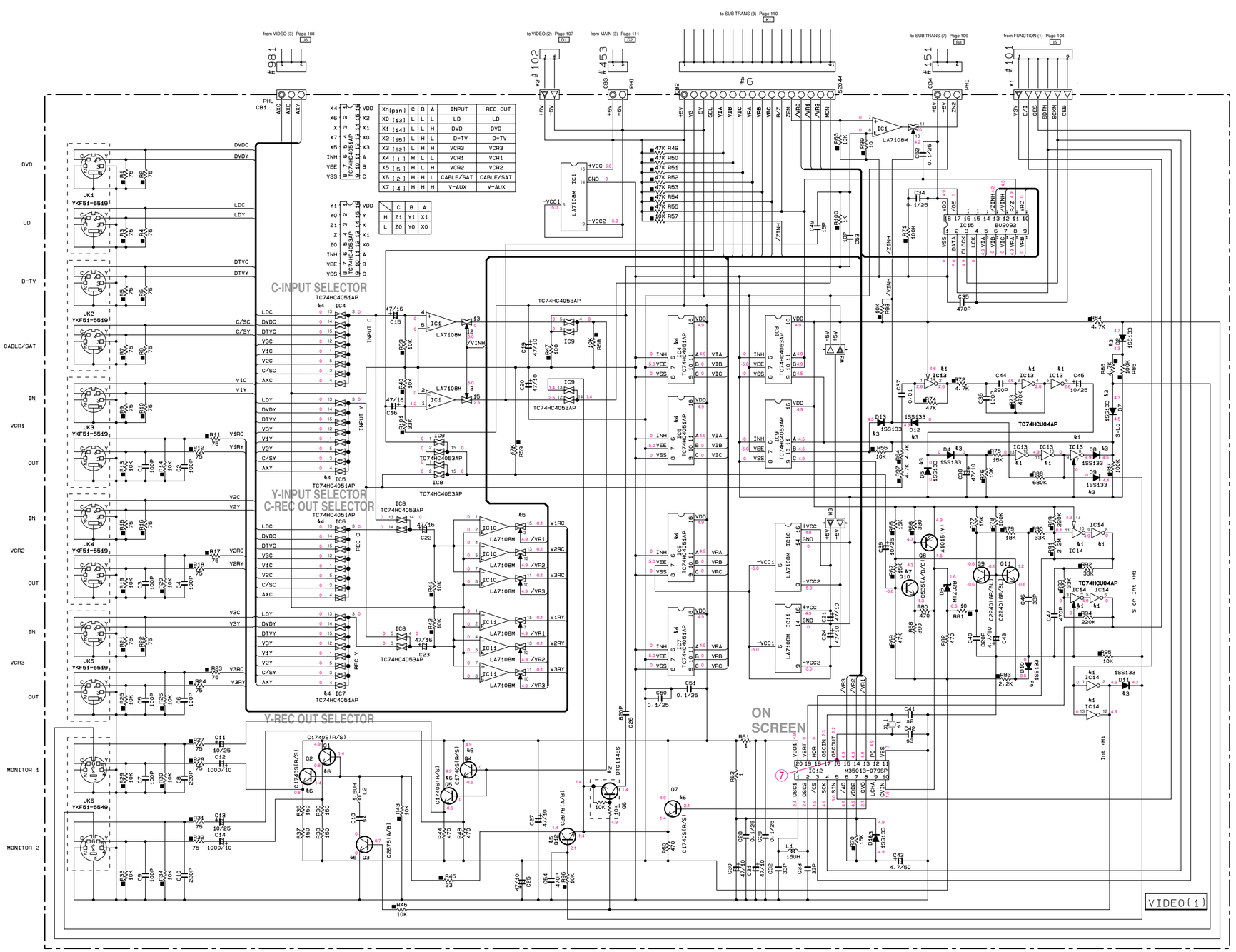

★ All voltages are measured with a 10MΩ/V DC electric volt meter.
★ Components having special characteristics are marked ⚠ and must be replaced with parts having specifications equal to those originally installed.
★ Schematic diagram is subject to change without notice.

● 電圧は、内部抵抗10MΩの電圧計で測定したものです。
● ⚠印のある部品は、安全性確保部品を示しています。部品の交換が必要な場合、パーツリストに記載されている部品を使用してください。
● 本回路図は標準回路図です。改点のため予告なく変更することがございます。

s	Parts Number	J	U·C	R·T·K	A	B·G
1	XL1	14.3181MHz VD98090	14.3181MHz VD98090	14.3181MHz VD98090	17.734475MHz VV94990	17.734475MHz VV94990
2	C41	CH 20P VJ90020	CH 20P VJ90020	CH 20P VJ90020	CK 2P VJ89870	CK 2P VJ89870
3	C42	CH 15P VJ89990	CH 15P VJ89990	CH 15P VJ89990	CJ 3P VJ89880	CJ 3P VJ89880
4	C18	1500P UB05315	1500P UB05315	1500P UB05315	820P UB05282	820P UB05282
351	R354	X	1.8K RD35618	X	1.8K RD35618	X
352	R355	X	2.7K RD35627	X	2.7K RD35627	X
353	R356	X	3.3K RD35633	X	3.3K RD35633	X
354	R361	X	4.7K RD35647	X	4.7K RD35647	X
355	SW355-356 360-361	X	EV011A SKHVBA014A	X	EV011A SKHVBA014A	X
901	CB903	FE-VN 23P V486550	X	X	X	X

x: NOT USED
O: USED / APPLICABLE

NOTICE (model)
(J)····· JAPANESE
(U)····· U.S.A
(C)····· CANADIAN
(R)····· GENERAL
(A)····· AUSTRALIAN
(B)····· BRITISH
(G)····· EUROPEAN
(T)····· CHINA
(L)····· SINGAPORE

RESISTOR

REMARKS	PARTS NAME
NO MARK	CARBON FILM RESISTOR (P=5)
⊘	CARBON FILM RESISTOR (P=10)
△	METAL OXIDE FILM RESISTOR
▲	METAL FILM RESISTOR
⊠	METAL PLATE RESISTOR
◪	FIRE PROOF CARBON FILM RESISTOR
□	CEMENT MOLDED RESISTOR
⊘	SEMI VARIABLE RESISTOR
■	CHIP RESISTOR

CAPACITOR

REMARKS	PARTS NAME	
NO MARK	ELECTROLYTIC CAPACITOR	‖
⊗	TANTALUM CAPACITOR	
NO MARK	CERAMIC CAPACITOR	‖
◉	CERAMIC TUBULAR CAPACITOR	
◎	POLYESTER FILM CAPACITOR	
○	POLYSTYRENE FILM CAPACITOR	
Ⓘ	MICA CAPACITOR	
Ⓟ	POLYPROPYLENE FILM CAPACITOR	
◉	SEMICONDUCTIVE CERAMIC CAPACITOR	
Ⓢ	POLYPHENYLENE SULFIDE FILM CAPACITOR	

Point ⑦ Pin 16 of IC12

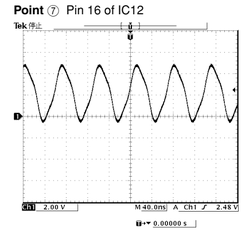

Interchangeable Parts at Manufacture-Stage

Mark	Reference Parts Number	Parts Name
&1	IC13·14	TC74HCU04AP SN74HCU04N MC74HCU04AN
&2	Q6	DTC114ES UN4211 DTC114ESA
&3	D1·2·4·5·7~13	1SS133 HSS104TD
&4	IC4~7	TC74HC4051AP MM74HC4051N
&5	Q3·12	2SC2878[A/B] 2SD1916F[S/T]
&6	Q1·2·4·5·7	2SC1740S[R/S] 2SC2603[E/F] 2SC3311A[Q/R/S]
&7	Q10	2SC536[A/B/C] 2SC1809[N/P]
&8		
&9		
&10		
&11		
&12		

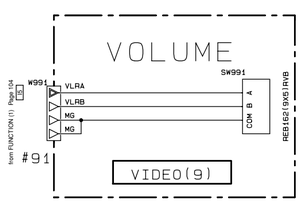

IC1, 10, 11: LA7108M
Video Amp

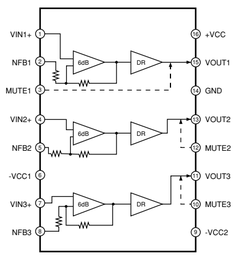

IC4~7: TC74HC4051AP
Analog Multiplexer/Demultiplexer

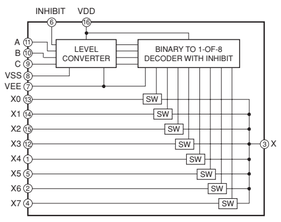

INPUT STATES				"ON" CHANNEL (S)
INHIBIT	C	B	A	
0	0	0	0	0
0	0	0	1	1
0	0	1	0	2
0	0	1	1	3
0	1	0	0	4
0	1	0	1	5
0	1	1	0	6
0	1	1	1	7
1	X	X	X	NONE

IC8, 9: TC74HC4053AP
Analog Multiplexer/Demultiplexer

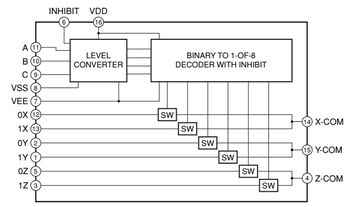

INPUT STATES				"ON" CHANNNEL (S)
INHIBIT	C	B	A	
0	0	0	0	0X, 0Y, 0Z
0	0	0	1	1X, 0Y, 0Z
0	0	1	0	0X, 1Y, 0Z
0	0	1	1	1X, 1Y, 0Z
0	1	0	0	0X, 0Y, 1Z
0	1	0	1	1X, 0Y, 1Z
0	1	1	0	0X, 1Y, 1Z
0	1	1	1	1X, 1Y, 1Z
1	X	X	X	NONE

IC13, 14: TC74HCU04AP
Hex Inverters

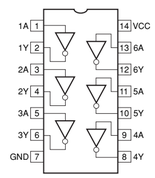

IC15: BU2092
Serial In/Parallel Out Driver

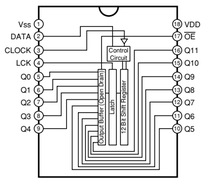

■SCHEMATIC DIAGRAM / 総回路図 (VIDEO 2/3)

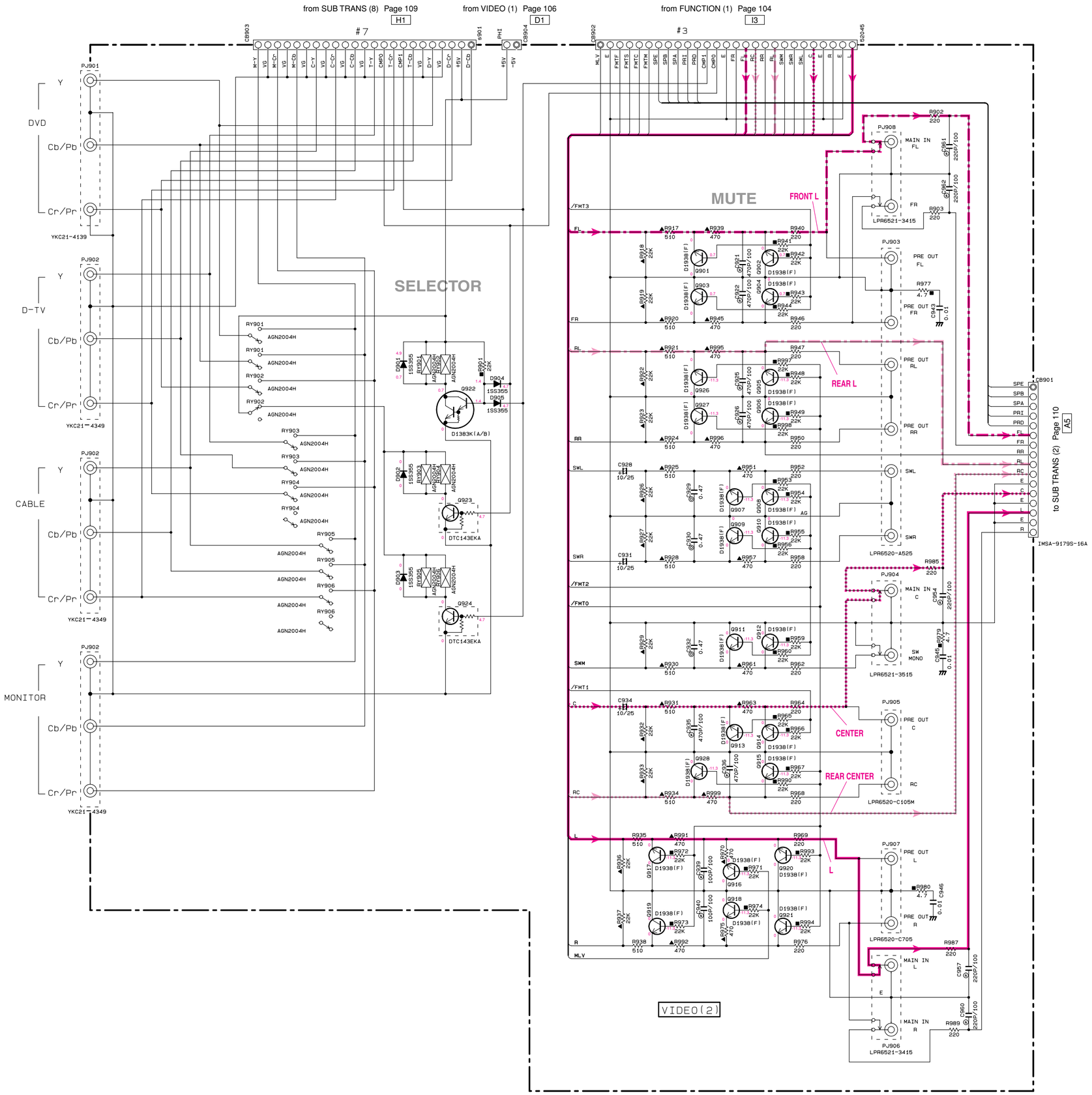

CAPACITOR

REMARKS	PARTS NAME	
NO MARK	ELECTROLYTIC CAPACITOR	‡
⊗	TANTALUM CAPACITOR	
NO MARK	CERAMIC CAPACITOR	‖
◉	CERAMIC TUBULAR CAPACITOR	
◎	POLYESTER FILM CAPACITOR	
○	POLYSTYRENE FILM CAPACITOR	
Ⓘ	MICA CAPACITOR	
Ⓟ	POLYPROPYLENE FILM CAPACITOR	
◉	SEMICONDUCTIVE CERAMIC CAPACITOR	
Ⓢ	POLYPHENYLENE SULFIDE FILM CAPACITOR	

RESISTOR

REMARKS	PARTS NAME
NO MARK	CARBON FILM RESISTOR (P=5)
◪	CARBON FILM RESISTOR (P=10)
△	METAL OXIDE FILM RESISTOR
◭	METAL FILM RESISTOR
⊠	METAL PLATE RESISTOR
◪	FIRE PROOF CARBON FILM RESISTOR
□	CEMENT MOLDED RESISTOR
⊘	SEMI VARIABLE RESISTOR
■	CHIP RESISTOR

NOTICE (model)

(J)····· JAPANESE
(U)····· U.S.A
(C)····· CANADIAN
(R)····· GENERAL
(A)····· AUSTRALIAN
(B)····· BRITISH
(G)····· EUROPEAN
(T)····· CHINA
(L)····· SINGAPORE

★ All voltages are measured with a 10MΩ/V DC electric volt meter.
★ Components having special characteristics are marked ⚠ and must be replaced with parts having specifications equal to those originally installed.
★ Schematic diagram is subject to change without notice.

● 電圧は、内部抵抗10MΩの電圧計で測定したものです。
● ⚠印のある部品は、安全性確保部品を示しています。部品の交換が必要な場合、パーツリストに記載されている部品を使用してください。
● 本回路図は標準回路図です。改良のため予告なく変更することがございます。

■ SCHEMATIC DIAGRAM (VIDEO 3/3)

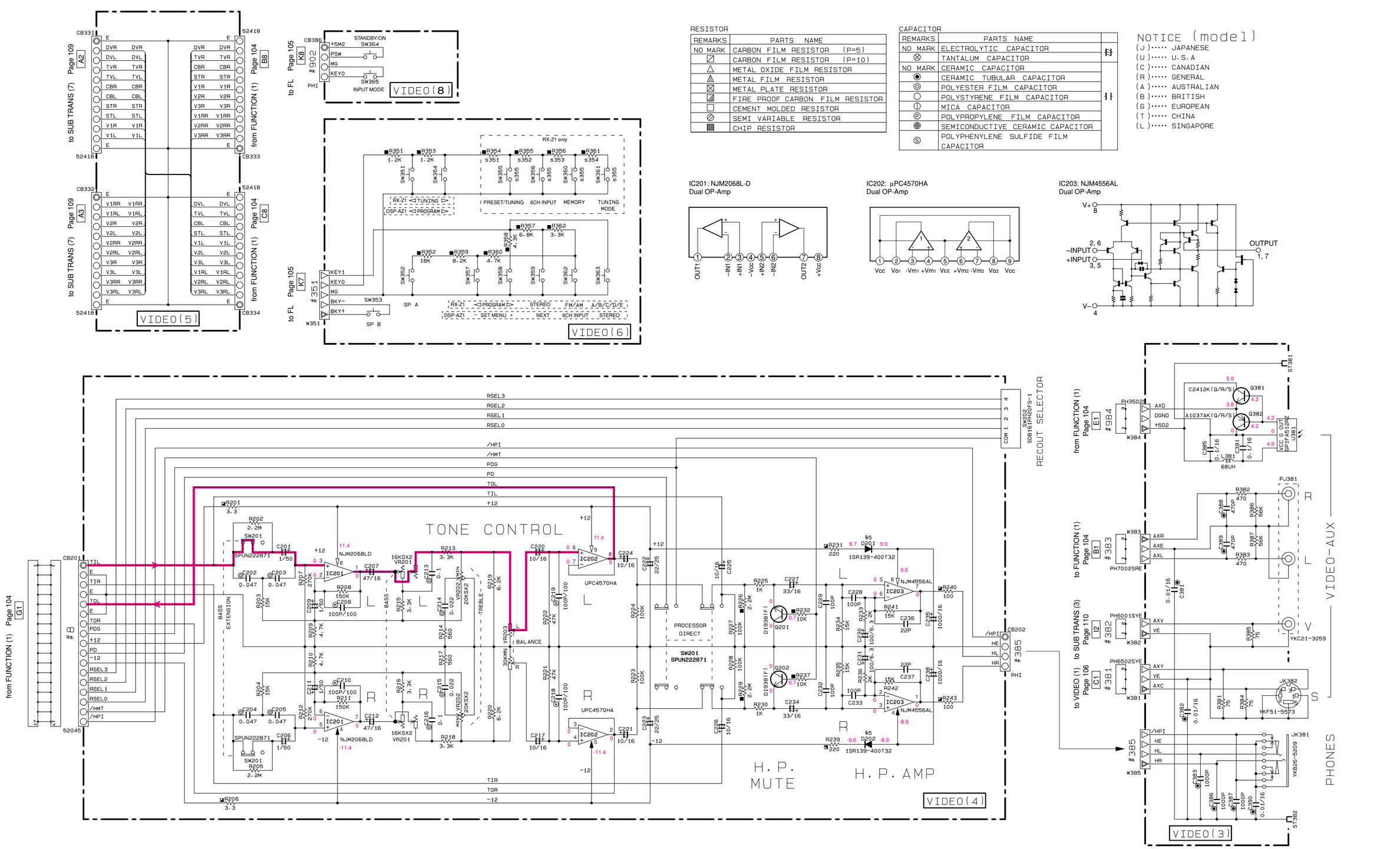

RESISTOR

REMARKS	PARTS NAME
NO MARK	CARBON FILM RESISTOR (P=5)
◪	CARBON FILM RESISTOR (P=10)
△	METAL OXIDE FILM RESISTOR
◬	METAL FILM RESISTOR
⊠	METAL PLATE RESISTOR
▨	FIRE PROOF CARBON FILM RESISTOR
□	CEMENT MOLDED RESISTOR
⊘	SEMI VARIABLE RESISTOR
■	CHIP RESISTOR

CAPACITOR

REMARKS	PARTS NAME	
NO MARK	ELECTROLYTIC CAPACITOR	‡
⊗	TANTALUM CAPACITOR	
NO MARK	CERAMIC CAPACITOR	‖
◉	CERAMIC TUBULAR CAPACITOR	
◎	POLYESTER FILM CAPACITOR	
○	POLYSTYRENE FILM CAPACITOR	
Ⓘ	MICA CAPACITOR	
Ⓟ	POLYPROPYLENE FILM CAPACITOR	
◍	SEMICONDUCTIVE CERAMIC CAPACITOR	
Ⓢ	POLYPHENYLENE SULFIDE FILM CAPACITOR	

NOTICE (model)
(J)····· JAPANESE
(U)····· U.S.A
(C)····· CANADIAN
(R)····· GENERAL
(A)····· AUSTRALIAN
(B)····· BRITISH
(G)····· EUROPEAN
(T)····· CHINA
(L)····· SINGAPORE

REC OUT SELECTOR

REC OUT/ ZONE 2	VIDEO AUX	VCR3	VCR2	VCR1	CBL/ SAT	TV	LD	SOURCE/ REMOTE	DVD	MD	TAPE	TUNER	CD	PHONO
RSEL0	0	1	1	0	0	1	1	0	0	1	1	0	1	1
RSEL1	0	0	0	0	1	1	1	1	0	0	0	0	1	1
RSEL2	1	1	0	0	0	0	0	0	0	0	1	1	1	1
RSEL3	1	1	1	1	1	1	0	0	0	0	0	0	0	0

★ All voltages are measured with a 10MΩ/V DC electric volt meter.
★ Components having special characteristics are marked ⚠ and must be replaced with parts having specifications equal to those originally installed.
★ Schematic diagram is subject to change without notice.

● 電圧は、内部抵抗10MΩの電圧計で測定したものです。
● ⚠印のある部品は、安全性確保部品を示しています。部品の交換が必要な場合、パーツリストに記載されている部品を使用してください。
● 本回路図は標準回路図です。改良のため予告なく変更することがございます。

■ SCHEMATIC DIAGRAM (SUB TRANS 1/2)

★ All voltages are measured with a 10MΩ/V DC electric volt meter.
★ Components having special characteristics are marked ⚠ and must be replaced with parts having specifications equal to those originally installed.
★ Schematic diagram is subject to change without notice.

● 電圧は、内部抵抗10MΩの電圧計で測定したものです。
● ⚠印のある部品は、安全性確保部品を示しています。部品の交換が必要な場合、パーツリストに記載されている部品を使用してください。
● 本回路図は標準回路図です。改良のため予告なく変更することがございます。

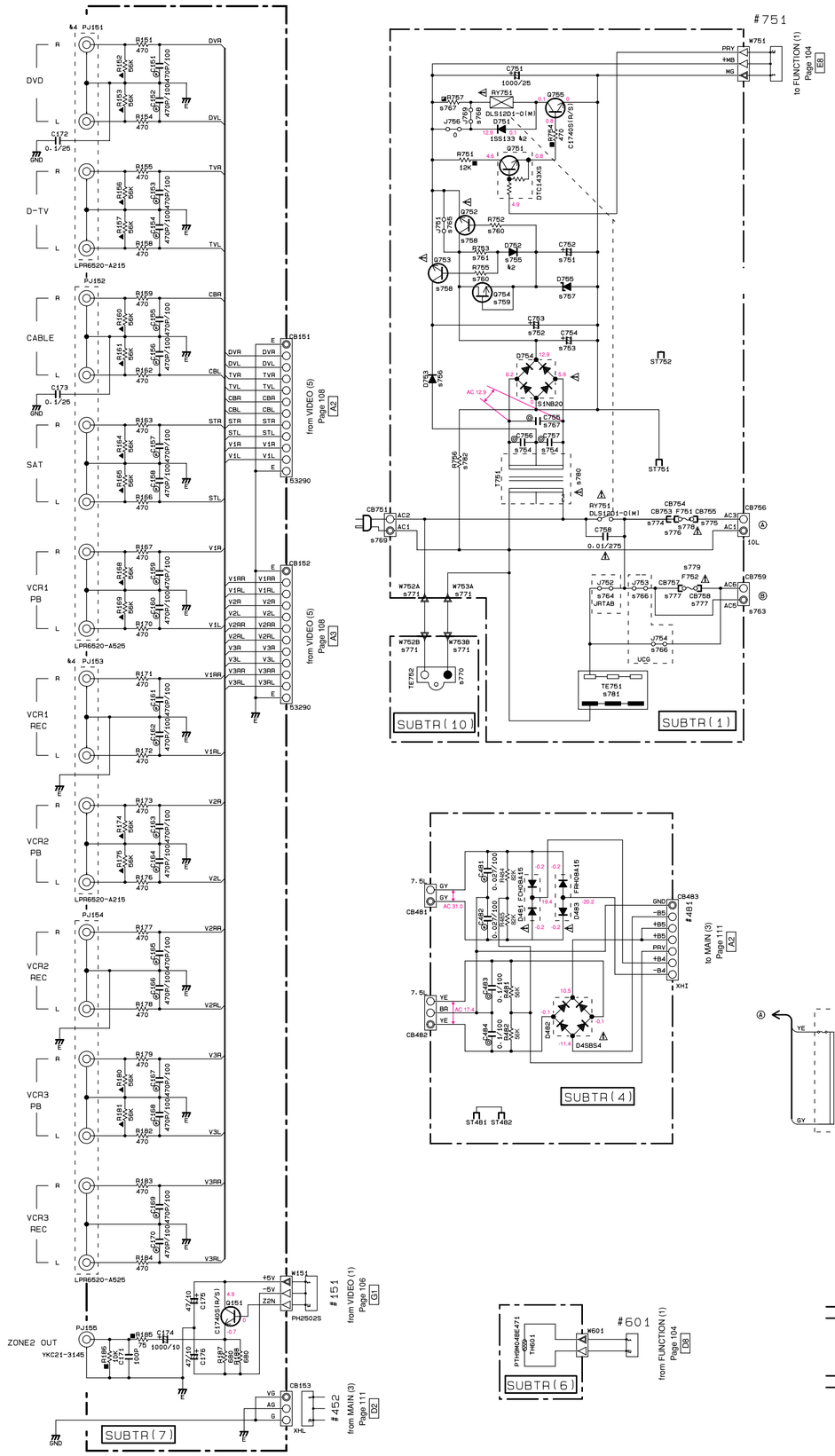

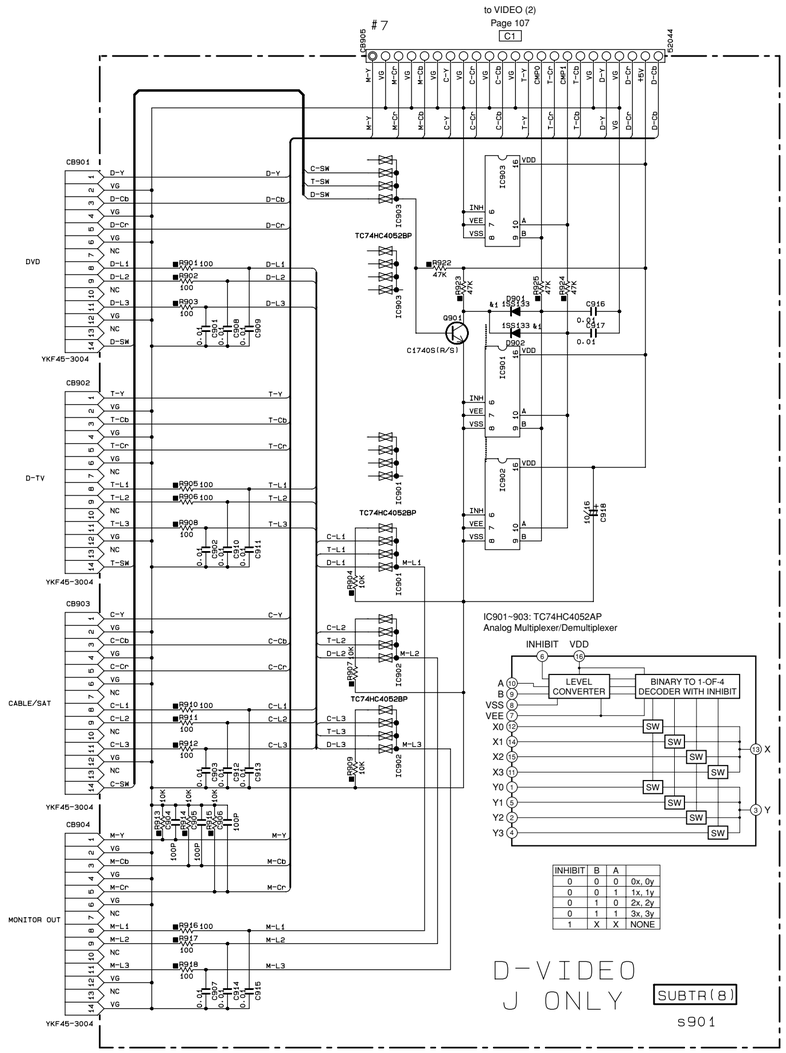

INHIBIT	B	A	
0	0	0	0x, 0y
0	0	1	1x, 1y
0	1	0	2x, 2y
0	1	1	3x, 3y
1	X	X	NONE

	Reference No	J	U·C	R·T·K	A	B	G
751	C752	×	×	UU14710 10/25	×	×	×
752	C753	×	×	UU16710 10/50	×	×	×
753	C754	×	×	UU19747 47/100	×	×	×
754	C756, 757	×	×	0.01 VI71670	×	×	×
755	D752	×	×	IF00460 1SS133	×	×	×
756	D753	×	×	VU26410 1SR139-400T32	×	×	×
757	D755	×	×	VG43990 MTZJ11B	×	×	×
758	Q752, 753	×	×	VR51080 D2396[J/K]	×	×	×
759	Q754	×	×	IE10262 K2461[Y]	×	×	×
760	R752, 755	×	×	HF45510 100	×	×	×
761	R753	×	×	HF45710 10K	×	×	×
762	HS751	×	×	VS60590	×	×	×
763	CB759	×	×	LA00241 10L	×	×	×
764	J752	○	○	○	○	○	×
765	J751	○	○	×	○	○	○
766	J753, 754	×	×	×	×	×	○
767	C755	0.01 VI71670	0.01 VI71670	×	0.01 VI71670	0.01 VI71670	0.01 VI71670
767	R757	47 HV75447	47 HV75447	×	47 HV75447	47 HV75447	47 HV75447
768	J769	×	×	○	×	×	×
769	CB751	×	×	×	○	○	×
770	TE752	V656120	V656120	V656120	×	×	V656120
771	W752, 753	○	○	○	×	×	○
772	W314, 315 318, 321	×	×	○	×	×	×
773							
774	CB753	V844600	V844600	V844600	×	×	×
775	CB755	V844600	V844600	V844600	VP20650	VP20650	VP20650
776	CB754	×	×	×	VP20650	VP20650	VP20650
777	CB757, 758	×	VP20650	VP20650	×	×	VP20650
778	F751	KB00154 12A250V	KB00154 12A250V	KB00154 12A250V	KB00176 T6.3AL250V	KB00176 T6.3AL250V	KB00176 T6.3AL250V
779	F752	×	VS82300 5A125V	KB00176 T6.3AL250V	×	×	VT94290 T2.5AH250V
780	T751	XZ227	XZ228	XZ229	XZ230	XZ231	XZ231
781	TE751	VV11880 S2-765T-212	VV11880 S2-765T-212	VS86790 AC-183-GB-11N	VT91500 S2-773T-210	VU54330 S2-772T-210	VV11900 S2-763T-212
782	R757	×	V673000 1/2P2.2M	×	×	×	×
783	SW751	×	×	V718230	×	×	×
784							
901	SUBTR(8)	○	×	×	×	×	×
902	SUBTR(9)	×	×	○	×	×	×
903	SUBTR(10)	○	○	○	×	×	○
PCB		V846300	V846310	V846320	V846340	V846350	V846360
PWB		X2230	X2230	X2231	X2232	X2232	X2232

x: NOT USED
O: USED / APPLICABLE

CAPACITOR

REMARKS	PARTS NAME	
NO MARK	ELECTROLYTIC CAPACITOR	‖
⊗	TANTALUM CAPACITOR	‖
NO MARK	CERAMIC CAPACITOR	‖
◉	CERAMIC TUBULAR CAPACITOR	‖
⓪	POLYESTER FILM CAPACITOR	‖
○	POLYSTYRENE FILM CAPACITOR	‖
ⓘ	MICA CAPACITOR	‖
ⓟ	POLYPROPYLENE FILM CAPACITOR	‖
◉	SEMICONDUCTIVE CERAMIC CAPACITOR	‖
ⓢ	POLYPHENYLENE SULFIDE FILM CAPACITOR	‖

RESISTOR

REMARKS	PARTS NAME
NO MARK	CARBON FILM RESISTOR (P=5)
◪	CARBON FILM RESISTOR (P=10)
△	METAL OXIDE FILM RESISTOR
⚠	METAL FILM RESISTOR
⊠	METAL PLATE RESISTOR
◪	FIRE PROOF CARBON FILM RESISTOR
□	CEMENT MOLDED RESISTOR
⊘	SEMI VARIABLE RESISTOR
■	CHIP RESISTOR

Interchangeable Parts at Manufacture-Stage

Mark	Reference Parts Number	Parts Name
&1	IC111, 112	TC74HC4051AP UPD4051BC MM74HC4051N
&2	D751, 752, 803, 804 D901, 902	1SS133 HSS104TD
&3		
&4		
&5		
&6		
&7		
&8		
&9		
&10		
&11		
&12		

NOTICE (model)
(J)····· JAPANESE
(U)····· U.S.A
(C)····· CANADIAN
(R)····· GENERAL
(A)····· AUSTRALIAN
(B)····· BRITISH
(G)····· EUROPEAN
(T)····· CHINA
(L)····· SINGAPORE

■ SCHEMATIC DIAGRAM (SUB TRANS 2/2)

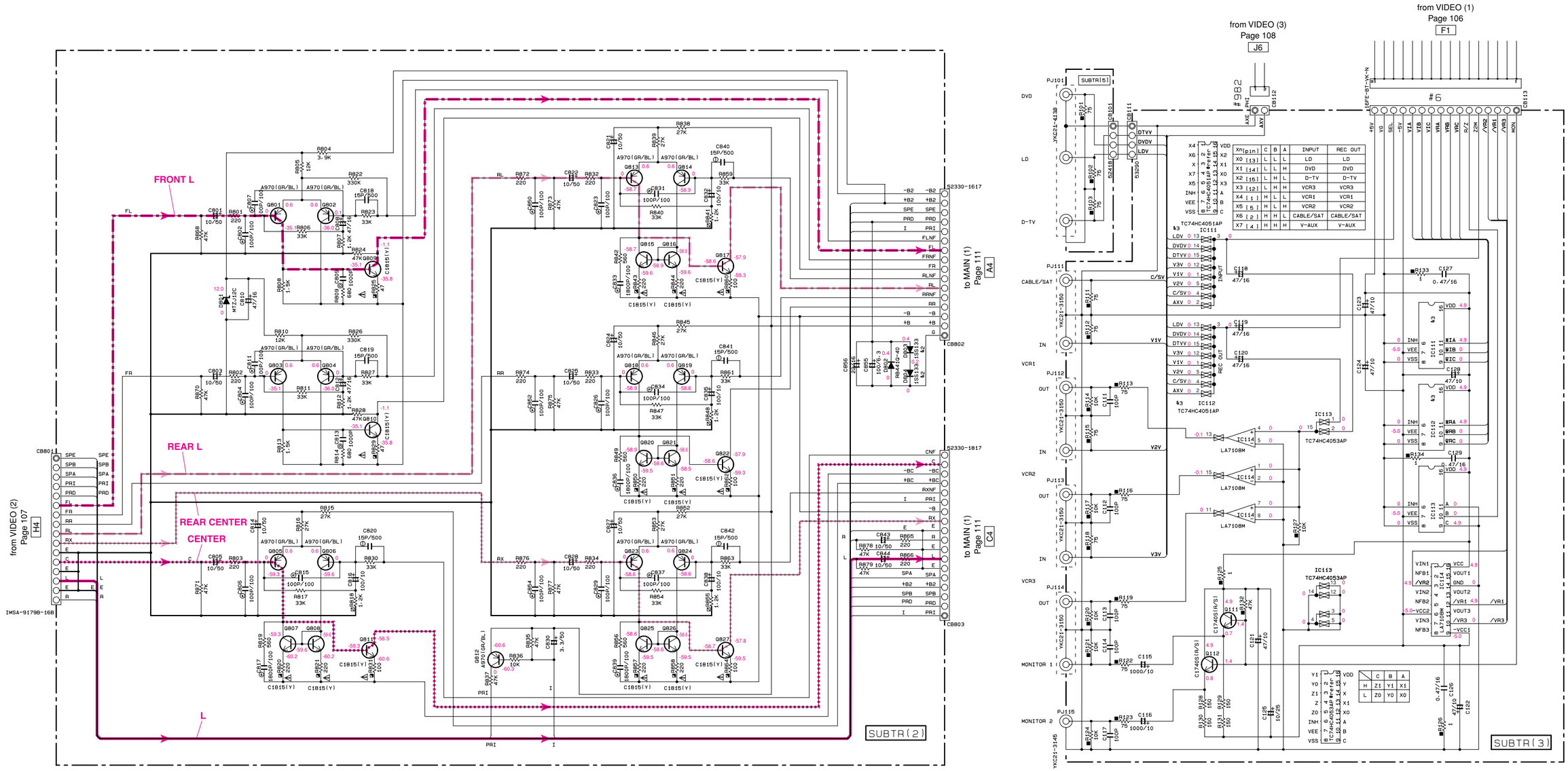

IC111, 112: TC74HC4051AP
Analog Multiplexer/Demultiplexer

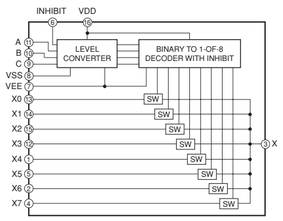

INPUT STATES				"ON" CHANNEL (S)
INHIBIT	C	B	A	
0	0	0	0	0
0	0	0	1	1
0	0	1	0	2
0	0	1	1	3
0	1	0	0	4
0	1	0	1	5
0	1	1	0	6
0	1	1	1	7
1	X	X	X	NONE

IC113: TC74HC4053AP
Analog Multiplexer/Demultiplexer

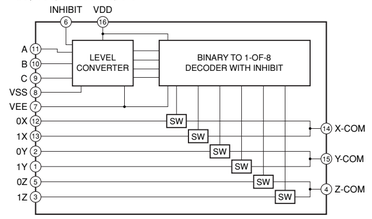

INPUT STATES				"ON" CHANNNEL (S)
INHIBIT	C	B	A	
0	0	0	0	0X, 0Y, 0Z
0	0	0	1	1X, 0Y, 0Z
0	0	1	0	0X, 1Y, 0Z
0	0	1	1	1X, 1Y, 0Z
0	1	0	0	0X, 0Y, 1Z
0	1	0	1	1X, 0Y, 1Z
0	1	1	0	0X, 1Y, 1Z
0	1	1	1	1X, 1Y, 1Z
1	X	X	X	NONE

IC114: LA7108M
Video Amp

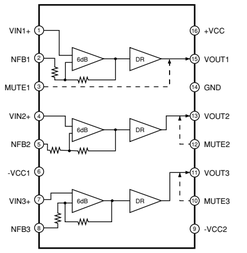

NOTICE (model)
(J)····· JAPANESE
(U)····· U.S.A
(C)····· CANADIAN
(R)····· GENERAL
(A)····· AUSTRALIAN
(B)····· BRITISH
(G)····· EUROPEAN
(T)····· CHINA
(L)····· SINGAPORE

RESISTOR

REMARKS	PARTS NAME
NO MARK	CARBON FILM RESISTOR (P=5)
◪	CARBON FILM RESISTOR (P=10)
△	METAL OXIDE FILM RESISTOR
◭	METAL FILM RESISTOR
⊠	METAL PLATE RESISTOR
◪	FIRE PROOF CARBON FILM RESISTOR
□	CEMENT MOLDED RESISTOR
⊘	SEMI VARIABLE RESISTOR
■	CHIP RESISTOR

CAPACITOR

REMARKS	PARTS NAME	
NO MARK	ELECTROLYTIC CAPACITOR	⫼
⊗	TANTALUM CAPACITOR	
NO MARK	CERAMIC CAPACITOR	⫼
◉	CERAMIC TUBULAR CAPACITOR	
◎	POLYESTER FILM CAPACITOR	
○	POLYSTYRENE FILM CAPACITOR	
①	MICA CAPACITOR	
ⓟ	POLYPROPYLENE FILM CAPACITOR	
◉	SEMICONDUCTIVE CERAMIC CAPACITOR	
ⓢ	POLYPHENYLENE SULFIDE FILM CAPACITOR	

★ All voltages are measured with a 10MΩ/V DC electric volt meter.
★ Components having special characteristics are marked ⚠ and must be replaced with parts having specifications equal to those originally installed.
★ Schematic diagram is subject to change without notice.

● 電圧は、内部抵抗10MΩの電圧計で測定したものです。
● ⚠印のある部品は、安全性確保部品を示しています。部品の交換が必要な場合、パーツリストに記載されている部品を使用してください。
● 本回路図は標準回路図です。改良のため予告なく変更することがございます。

■ SCHEMATIC DIAGRAM (MAIN)

★ All voltages are measured with a 10MΩ/V DC electric volt meter.
★ Components having special characteristics are marked ⚠ and must be replaced with parts having specifications equal to those originally installed.
★ Schematic diagram is subject to change without notice.

● 電圧は、内部抵抗10MΩの電圧計で測定したものです。
● ⚠印のある部品は、安全性確保部品を示しています。部品の交換が必要な場合、パーツリストに記載されている部品を使用してください。
● 本回路図は標準回路図です。改良のため予告なく変更することがございます。

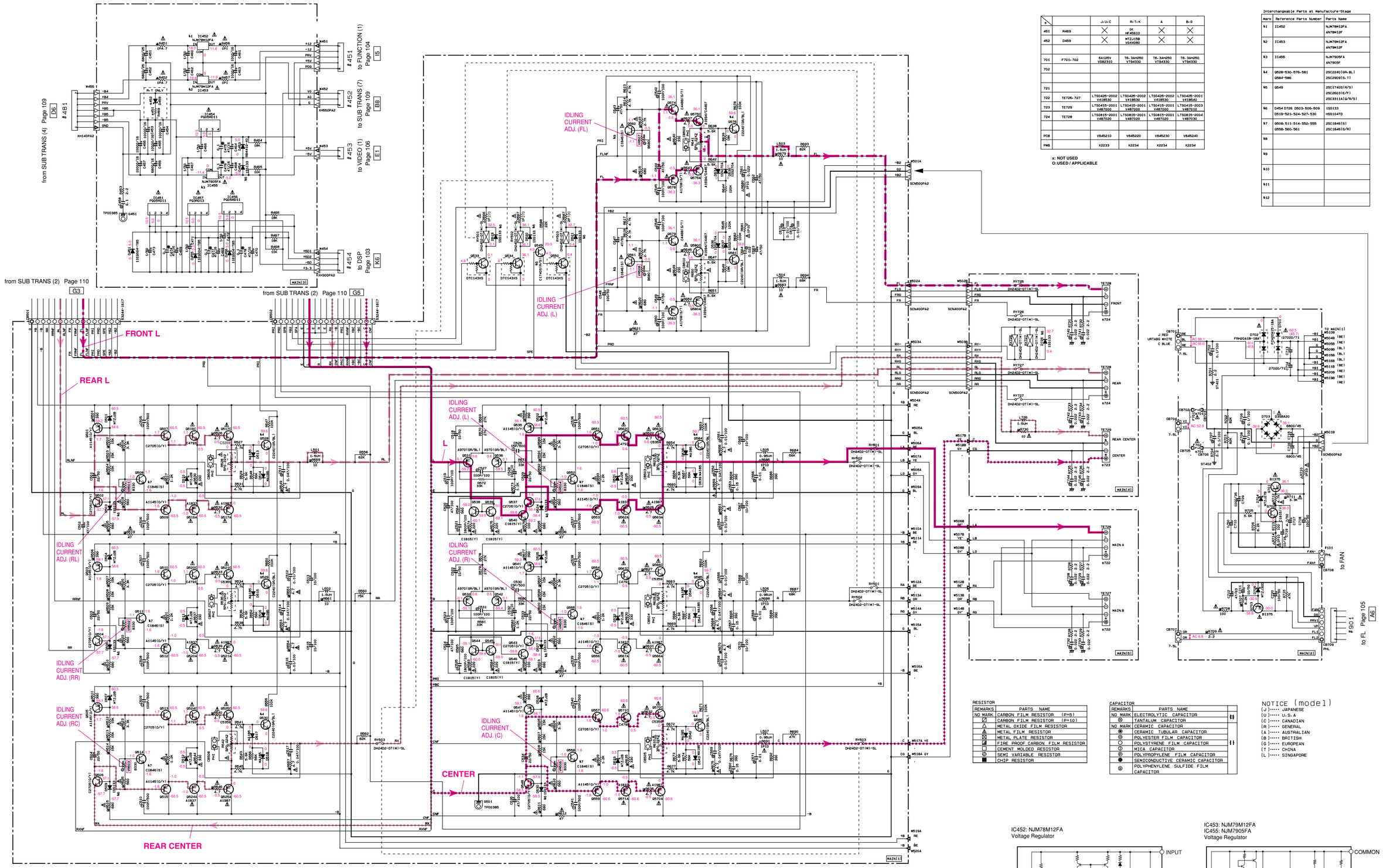

		Ja-U-C	A-T-K	A	B-G
451	R459	×	DC HF-25610	×	×
452	D459	×	MTZJ15B V544580	×	×
701	F701-702	6A125V VS82310	T6.3AH250 VT94330	T6.3AH250 VT94330	T6.3AH250 VT94330
702					
721					
722	TE726-727	LTS0425-2002 V418530	LTS0425-2002 V418530	LTS0425-2002 V418530	LTS0425-2001 V418540
723	TE729	LTS0415-2001 V487020	LTS0415-2001 V487020	LTS0415-2001 V487020	LTS0415-2003 V487010
724	TE728	LTS0815-2001 V487020	LTS0815-2001 V487020	LTS0815-2001 V487020	LTS0815-2004 V487030
PCB		V845210	V845220	V845230	V845240
PWB		X2233	X2234	X2234	X2234

x: NOT USED
O:USED / APPLICABLE

Interchangeable Parts at Manufacture-Stage

Mark	Reference Parts Number	Parts Name
k1	IC452	NJM78M12FA AN78M12F
k2	IC453	NJM79M12FA AN79M12F
k3	IC455	NJM7905FA AN7905F
k4	Q528-530-576-581 Q584-586	2SC2240(GR-BL) 2SC2901(S-T)
k5	Q549	2SC1740S(R/S) 2SC2631(E/F) 2SC3311A(Q/R/S)
k6	D454 D726 D503-506-509 D519-521-524-527-530	1SS133 HSS104TD
k7	Q508-511-514-552-555 Q558-560-561	2SC1846(S) 2SC1846(S/R)
k8		
k9		
k10		
k11		
k12		

RESISTOR

REMARKS	PARTS NAME
NO MARK	CARBON FILM RESISTOR (P=5)
⊘	CARBON FILM RESISTOR (P=10)
△	METAL OXIDE FILM RESISTOR
▲	METAL FILM RESISTOR
⊠	METAL PLATE RESISTOR
◪	FIRE PROOF CARBON FILM RESISTOR
□	CEMENT MOLDED RESISTOR
⊘	SEMI VARIABLE RESISTOR
■	CHIP RESISTOR

CAPACITOR

REMARKS	PARTS NAME	
NO MARK	ELECTROLYTIC CAPACITOR	‖
⊘	TANTALUM CAPACITOR	‖
NO MARK	CERAMIC CAPACITOR	‖
◉	CERAMIC TUBULAR CAPACITOR	‖
◎	POLYESTER FILM CAPACITOR	‖
○	POLYSTYRENE FILM CAPACITOR	‖
ⓘ	MICA CAPACITOR	‖
ⓟ	POLYPROPYLENE FILM CAPACITOR	‖
●	SEMICONDUCTIVE CERAMIC CAPACITOR	‖
Ⓢ	POLYPHENYLENE SULFIDE FILM CAPACITOR	‖

NOTICE (model)
(J)…… JAPANESE
(U)…… U.S.A
(C)…… CANADIAN
(R)…… GENERAL
(A)…… AUSTRALIAN
(B)…… BRITISH
(E)…… EUROPEAN
(T)…… CHINA
(L)…… SINGAPORE

IC451, 454, 456: PQ05RD11
IC457: PQ3RD13
Voltage Regulator

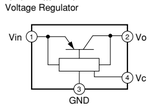

IC452: NJM78M12FA
Voltage Regulator

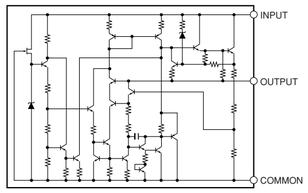

IC453: NJM79M12FA
IC455: NJM7905FA
Voltage Regulator

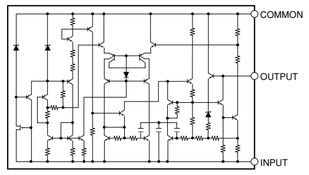

PARTS LIST

■ ELECTRICAL PARTS

■ WARNING

- Components having special characteristics are marked ⚠ and must be replaced with parts having specifications equal to those originally installed.
- Carbon resistors (1/6W or 1/4W) are not included in the ELECTRICAL PARTS List. For the parts No. of the carbon resistors, refer to last page.

●⚠印のある部分は、安全確保部品を示しています。部品の交換が必要な場合、パーツリストに記載されている部品を使用してください。
●本機に使用しているカーボン抵抗は1/6Wまたは1/4Wです。このパーツリストには、記載しておりませんので、部品番号がHF45○○○○タイプまたは同等品を使用してください。
●部品価格ランクは、予告なく変更することがあります。

ABBREVIATIONS IN THIS LIST ARE AS FOLLOWS:

C.A.EL.CHP	: CHIP ALUMI.ELECTROLYTIC CAP
C.CE	: CERAMIC CAP
C.CE.ARRAY	: CERAMIC CAP ARRAY
C.CE.CHP	: CHIP CERAMIC CAP
C.CE.ML	: MULTILAYER CERAMIC CAP
C.CE.M.CHP	: CHIP MULTILAYER CERAMIC CAP
C.CE.SAFTY	: RECOGNIZED CERAMIC CAP
C.CE.TUBLR	: CERAMIC TUBULAR CAP
C.CE.SMI	: SEMI CONDUCTIVE CERAMIC CAP
C.EL	: ELECTROLYTIC CAP
C.MICA	: MICA CAP
C.ML.FLM	: MULTILAYER FILM CAP
C.MP	: METALLIZED PAPER CAP
C.MYLAR	: MYLAR FILM CAP
C.MYLAR.ML	: MULTILAYER MYLAR FILM CAP
C.PAPER	: PAPER CAPACITOR
C.PLS	: POLYSTYRENE FILM CAP
C.POL	: POLYESTER FILM CAP
C.POLY	: POLYETHYLENE FILM CAP
C.PP	: POLYPROPYLENE FILM CAP
C.TNTL	: TANTALUM CAP
C.TNTL.CHP	: CHIP TANTALUM CAP
C.TRIM	: TRIMMER CAP
CN	: CONNECTOR
CN.BS.PIN	: CONNECTOR,BASE PIN
CN.CANNON	: CONNECTOR,CANNON
CN.DIN	: CONNECTOR,DIN
CN.FLAT	: CONNECTOR,FLAT CABLE
CN.POST	: CONNECTOR,BASE POST
COIL.MX.AM	: COIL,AM MIX
COIL.AT.FM	: COIL,FM ANTENNA
COIL.DT.FM	: COIL,FM DETECT
COIL.MX.FM	: COIL,FM MIX
COIL,OUTPT	: OUTPUT COIL
DIOD.ARRAY	: DIODE ARRAY
DIODE.BRG	: DIODE BRIDGE
DIODE.CHP	: CHIP DIODE
DIODE.VAR	: VARACTOR DIODE
DIOD.Z.CHP	: CHIP ZENER DIODE
DIODE.ZENR	: ZENER DIODE
DSCR.CE	: CERAMIC DISCRIMINATOR
FER.BEAD	: FERRITE BEADS
FER.CORE	: FERRITE CORE
FET.CHP	: CHIP FET
FL.DSPLY	: FLUORESCENT DISPLAY
FLTR.CE	: CERAMIC FILTER
FLTR.COMB	: COMB FILTER MODULE
FLTR.LC.RF	: LC FILTER,EMI
GND.MTL	: GROUND PLATE
GND.TERM	: GROUND TERMINAL
HOLDER.FUS	: FUSE HOLDER
IC.PRTCT	: IC PROTECTOR
JUMPER.CN	: JUMPER CONNECTOR
JUMPER.TST	: JUMPER,TEST POINT
L.DTCT	: LIGHT DETECTING MODULE
L.EMIT	: LIGHT EMITTING MODULE
LED.DSPLY	: LED DISPLAY
LED.INFRD	: LED,INFRARED
MODUL.RF	: MODULATOR,RF
PHOT.CPL	: PHOTO COUPLER
PHOT.INTR	: PHOTO INTERRUPTER
PHOT.RFLCT	: PHOTO REFLECTOR
PIN.TEST	: PIN,TEST POINT
PLST.RIVET	: PLASTIC RIVET
R.ARRAY	: RESISTOR ARRAY
R.CAR.	: CARBON RESISTOR
R.CAR.CHP	: CHIPRESISTOR
R.CAR.FP	: FLAME PROOF CARBON RESISTOR
R.FUS	: FUSABLE RESISTOR
R.MTL.CHP	: CHIP METAL FILM RESISTOR
R.MTL.FLM	: METAL FILM RESISTOR
R.MTL.OXD	: METAL OXIDE FILM RESISTOR
R.MTL.PLAT	: METAL PLATE RESISTOR
RSNR.CE	: CERAMIC RESONATOR
RSNR.CRYS	: CRYSTAL RESONATOR
R.TW.CEM	: TWIN CEMENT FIXED RESISTOR
R.WW	: WIRE WOUND RESISTOR
SCR.BND.HD	: BIND HEAD B-TITE SCREW
SCR.BW.HD	: BW HEAD TAPPING SCREW
SCR.CUP	: CUP TITE SCREW
SCR.TERM	: SCREW TERMINAL
SCR.TR	: SCREW,TRANSISTOR
SUPRT.PCB	: SUPPORT,P.C.B.
SURG.PRTCT	: SURGE PROTECTOR
SW.TACT	: TACT SWITCH
SW.LEAF	: LEAF SWITCH
SW.LEVER	: LEVER SWITCH
SW.MICRO	: MICRO SWITCH
SW.PUSH	: PUSH SWITCH
SW.RT.ENC	: ROTARY ENCODER
SW.RT.MTR	: ROTARY SWITCH WITH MOTOR
SW.RT	: ROTARY SWITCH
SW.SLIDE	: SLIDE SWITCH
TERM.SP	: SPEAKER TERMINAL
TERM.WRAP	: WRAPPING TERMINAL
THRMST.CHP	: CHIP THERMISTOR
TR.CHP	: CHIP TRANSISTOR
TR.DGT	: DIGITAL TRANSISTOR
TR.DGT.CHP	: CHIP DIGITAL TRANSISTOR
TRANS	: TRANSFORMER
TRANS.PULS	: PULSE TRANSFORMER
TRANS.PWR	: POWER TRANSFORMER ASS'Y
TUNER.AM	: TUNER PACK,AM
TUNER.FM	: TUNER PACK,FM
TUNER.PK	: FRONT-ENDTUNER PACK
VR	: ROTARY POTENTIOMETER
VR.MTR	: POTENTIOMETER WITH MOTOR
VR.SW	: POTENTIOMETER WITH ROTARY SW
VR.SLIDE	: SLIDE POTENTIOMETER
VR.TRIM	: TRIMMER POTENTIOMETER

Note) Those parts marked with "#" are not included in the P.C.B. ass'y.

P.C.B. FUNCTION

	Schm Ref.	PART NO.	Description		Remarks	Markets	部 品 名	Rank
*		V8451000	P.C.B. FUNCTION		DSP-AZ1	J	ＰＣＢファンクション	
*		V8451100	P.C.B. FUNCTION			UC	ＰＣＢファンクション	
*		V8451200	P.C.B. FUNCTION			RTK	ＰＣＢファンクション	
*		V8451300	P.C.B. FUNCTION			A	ＰＣＢファンクション	
*		V8451400	P.C.B. FUNCTION			BG	ＰＣＢファンクション	
*		V8451500	P.C.B. FUNCTION		DSP-AX1UG	J	ＰＣＢファンクション	
	CB1	VB858200	CN.BS.PIN	3P			ベースピン	01
	CB2	VQ963300	CN.BS.PIN	12P			ウエハー	01
	CB3	VQ963300	CN.BS.PIN	12P			ウエハー	01
	CB4	VM859700	CN.BS.PIN	16P			ＦＦＣコネクター	01
	CB5	VM929900	CN.BS.PIN	15P	RX-Z1	UCA	ＦＰＣコネクター	01
	CB6	VP682300	CN.BS.PIN	8P			ＦＦＣコネクター	01
	CB7	VD004500	CN.BS.PIN	2P			ベースピン	01
	CB8	VB858200	CN.BS.PIN	3P			ベースピン	01
	CB9	VQ044500	CN.BS.PIN	11P			ＦＦＣコネクター	01
	CB10	VF982300	CN.BS.PIN	17P			ＦＦＣコネクター	01
	CB11	VP682300	CN.BS.PIN	8P			ＦＦＣコネクター	01
	CB12	VQ045600	CN.BS.PIN	27P			ＦＦＣコネクター	03
	CB13	VB858200	CN.BS.PIN	3P	DSP-AX1UG	J	ベースピン	01
	CB14	VB858400	CN.BS.PIN	5P			ベースピン	01
	CB15	VB858500	CN.BS.PIN	6P			ベースピン	01
	CB16	VQ045000	CN.BS.PIN	20P	RX-Z1/DSP-AZ1	JUCRTKABG	ＦＦＣコネクター	01
	CB16	VQ044700	CN.BS.PIN	16P	DSP-AX1UG	J	ＦＦＣコネクター	01
	CB17	VB858300	CN.BS.PIN	4P	DSP-AX1UG	J	コネクタベースポスト	01
	CB18	VB858600	CN.BS.PIN	7P			ベースピン	01
	CB19	VB858200	CN.BS.PIN	3P	RX-Z1/DSP-AZ1	JUCRTKABG	ベースピン	01
	CB20	VB858300	CN.BS.PIN	4P	RX-Z1/DSP-AZ1	JUCRTKABG	コネクタベースポスト	01
	CB351	V3768800	SOCKET	17LE-23090-28			コネクターソケット	03
	CB352	VQ044500	CN.BS.PIN	11P			ＦＦＣコネクター	01
	CB801	LA002320	TERM.WRAP	3P	RX-Z1/DSP-AZ1	UCRTKABG	ラッピング端子	01
	CB802	LA002320	TERM.WRAP	3P	RX-Z1/DSP-AZ1	UCRTKABG	ラッピング端子	01
	C1	VD930900	C.CE.SMI	0.1uF 25V			半導体セラコン	01
	C4	US135100	C.CE.CHP	0.1uF 16V			チップセラコン	01
	C5	US135100	C.CE.CHP	0.1uF 16V			チップセラコン	01
	C6	UU166100	C.EL	1uF 50V			ケミコン	01
	C7	UP652220	C.POL	220pF 100V			ポリエステルコン	01
	C10	UP652220	C.POL	220pF 100V			ポリエステルコン	01
	C11	UU166100	C.EL	1uF 50V			ケミコン	01
*	C12	UT822470	C.PP	470pF 100V			ＰＰコン	01
*	C13	UT822470	C.PP	470pF 100V			ＰＰコン	01
*	C14	UT822470	C.PP	470pF 100V	DSP-AZ1	JRTKBG	ＰＰコン	01
*	C14	UT822470	C.PP	470pF 100V	DSP-AX1UG	J	ＰＰコン	01
*	C15	UT822470	C.PP	470pF 100V	DSP-AZ1	JRTKBG	ＰＰコン	01
*	C15	UT822470	C.PP	470pF 100V	DSP-AX1UG	J	ＰＰコン	01
*	C16	UT822470	C.PP	470pF 100V			ＰＰコン	01
*	C17	UT822470	C.PP	470pF 100V			ＰＰコン	01
*	C18	UT822470	C.PP	470pF 100V			ＰＰコン	01
*	C19	UT822470	C.PP	470pF 100V			ＰＰコン	01
*	C20	UT822470	C.PP	470pF 100V			ＰＰコン	01
*	C21	UT822470	C.PP	470pF 100V			ＰＰコン	01
*	C22	UT822470	C.PP	470pF 100V			ＰＰコン	01
*	C23	UT822470	C.PP	470pF 100V			ＰＰコン	01
	C24	UU166470	C.EL	4.7uF 50V			ケミコン	01

＊New Parts (Those parts marked with “#” are not included in the P.C.B. ass’y.)　＊新規部品（マーク#の部品は、基板に含まれません）

P.C.B. FUNCTION

	Schm Ref.	PART NO.	Description			Remarks	Markets	部 品 名	Rank
*	C25	UT822470	C.PP	470pF	100V			ＰＰコン	01
*	C26	UT822470	C.PP	470pF	100V			ＰＰコン	01
	C27	UU166470	C.EL	4.7uF	50V			ケミコン	01
	C28	UU166470	C.EL	4.7uF	50V			ケミコン	01
*	C29	UT822470	C.PP	470pF	100V			ＰＰコン	01
*	C30	UT822470	C.PP	470pF	100V			ＰＰコン	01
	C31	UU166470	C.EL	4.7uF	50V			ケミコン	01
	C32	UU166470	C.EL	4.7uF	50V			ケミコン	01
*	C33	UT822470	C.PP	470pF	100V			ＰＰコン	01
*	C34	UT822470	C.PP	470pF	100V			ＰＰコン	01
	C35	UU166470	C.EL	4.7uF	50V			ケミコン	01
*	C36	UT822470	C.PP	470pF	100V			ＰＰコン	01
*	C37	UT822470	C.PP	470pF	100V			ＰＰコン	01
	C38	UU147100	C.EL	10uF	25V			ケミコン	01
	C39	UA654390	C.MYLAR	0.039uF	50V			マイラーコン	01
	C40	UA654110	C.MYLAR	0.011uF	50V			マイラーコン	01
	C41	UU118220	C.EL	220uF	6.3V			ケミコン	01
	C42	UU118220	C.EL	220uF	6.3V			ケミコン	01
	C43	UA654390	C.MYLAR	0.039uF	50V			マイラーコン	01
	C44	UA654110	C.MYLAR	0.011uF	50V			マイラーコン	01
	C45	UU147100	C.EL	10uF	25V			ケミコン	01
	C46	UU166220	C.EL	2.2uF	50V			ケミコン	01
*	C47	UT822100	C.PP	100pF	100V			ＰＰコン	01
*	C48	UT822100	C.PP	100pF	100V			ＰＰコン	01
	C49	UU166220	C.EL	2.2uF	50V			ケミコン	01
	C50	UU147100	C.EL	10uF	25V			ケミコン	01
	C51	UU147100	C.EL	10uF	25V			ケミコン	01
	C52	UU147100	C.EL	10uF	25V			ケミコン	01
	C53	UU147100	C.EL	10uF	25V			ケミコン	01
	C54	UU147100	C.EL	10uF	25V			ケミコン	01
	C55	UU147100	C.EL	10uF	25V			ケミコン	01
	C56	UU137470	C.EL	47uF	16V			ケミコン	01
*	C57	UT822100	C.PP	100pF	100V			ＰＰコン	01
*	C58	UT822100	C.PP	100pF	100V			ＰＰコン	01
	C59	UU137470	C.EL	47uF	16V			ケミコン	01
	C60	UU138100	C.EL	100uF	16V			ケミコン	01
	C61	UU137470	C.EL	47uF	16V			ケミコン	01
	C62	UA653100	C.MYLAR	1000pF	50V			マイラーコン	03
	C63	UA653100	C.MYLAR	1000pF	50V			マイラーコン	03
	C64	UU138100	C.EL	100uF	16V			ケミコン	01
	C65	UU137470	C.EL	47uF	16V			ケミコン	01
	C66	UU147100	C.EL	10uF	25V			ケミコン	01
	C67	UU166470	C.EL	4.7uF	50V			ケミコン	01
	C68	UU166470	C.EL	4.7uF	50V			ケミコン	01
	C69	UU147100	C.EL	10uF	25V			ケミコン	01
	C70	UU147100	C.EL	10uF	25V			ケミコン	01
	C71	UU147100	C.EL	10uF	25V			ケミコン	01
	C72	UU147100	C.EL	10uF	25V			ケミコン	01
	C73	UU137470	C.EL	47uF	16V			ケミコン	01
	C74	UU137470	C.EL	47uF	16V			ケミコン	01
	C75	UU166100	C.EL	1uF	50V			ケミコン	01
	C76	UU137470	C.EL	47uF	16V			ケミコン	01
	C77	UU166100	C.EL	1uF	50V			ケミコン	01

＊New Parts (Those parts marked with “#” are not included in the P.C.B. ass’y.)　＊新規部品（マーク#の部品は、基板に含まれません）

P.C.B. FUNCTION

	Schm Ref.	PART NO.	Description			Remarks	Markets	部 品 名	Rank
	C78	UU137470	C.EL	47uF	16V			ケミコン	01
	C79	UU166100	C.EL	1uF	50V			ケミコン	01
	C80	UU137470	C.EL	47uF	16V			ケミコン	01
	C81	UU147100	C.EL	10uF	25V			ケミコン	01
	C82	UU147100	C.EL	10uF	25V			ケミコン	01
	C83	UU137470	C.EL	47uF	16V			ケミコン	01
	C84	UU166470	C.EL	4.7uF	50V			ケミコン	01
*	C85	UT822100	C.PP	100pF	100V			ＰＰコン	01
	C86	UU166470	C.EL	4.7uF	50V			ケミコン	01
*	C87	UT822100	C.PP	100pF	100V			ＰＰコン	01
	C88	UU137220	C.EL	22uF	16V			ケミコン	01
*	C89	UT824220	C.PP	0.022uF	100V			ＰＰコン	01
*	C90	UT824220	C.PP	0.022uF	100V			ＰＰコン	01
	C91	UU137220	C.EL	22uF	16V			ケミコン	01
	C92	UU147100	C.EL	10uF	25V			ケミコン	01
	C93	UU147100	C.EL	10uF	25V			ケミコン	01
	C94	UU147100	C.EL	10uF	25V			ケミコン	01
	C95	UU147100	C.EL	10uF	25V			ケミコン	01
	C96	UU147100	C.EL	10uF	25V			ケミコン	01
	C97	UU147100	C.EL	10uF	25V			ケミコン	01
	C98	UU147100	C.EL	10uF	25V			ケミコン	01
	C99	UU147100	C.EL	10uF	25V			ケミコン	01
	C100	UU147100	C.EL	10uF	25V			ケミコン	01
	C101	UU147100	C.EL	10uF	25V			ケミコン	01
	C102	UU166220	C.EL	2.2uF	50V			ケミコン	01
	C103	UU166220	C.EL	2.2uF	50V			ケミコン	01
	C104	US135100	C.CE.CHP	0.1uF	16V	RX-Z1	UCA	チップセラコン	01
*	C105	UT824220	C.PP	0.022uF	100V			ＰＰコン	01
	C106	UU147100	C.EL	10uF	25V			ケミコン	01
	C107	UU147100	C.EL	10uF	25V			ケミコン	01
*	C108	UT824220	C.PP	0.022uF	100V			ＰＰコン	01
	C109	UU147100	C.EL	10uF	25V			ケミコン	01
	C110	UU147100	C.EL	10uF	25V			ケミコン	01
	C111	UU147100	C.EL	10uF	25V			ケミコン	01
	C112	UU147100	C.EL	10uF	25V			ケミコン	01
	C113	UU147100	C.EL	10uF	25V			ケミコン	01
	C114	UU147100	C.EL	10uF	25V			ケミコン	01
	C115	UU147100	C.EL	10uF	25V			ケミコン	01
	C116	UU147100	C.EL	10uF	25V			ケミコン	01
	C117	UU147100	C.EL	10uF	25V			ケミコン	01
	C118	UU147100	C.EL	10uF	25V			ケミコン	01
	C119	US135100	C.CE.CHP	0.1uF	16V			チップセラコン	01
	C120	UU118100	C.EL	100uF	6.3V			ケミコン	01
	C121	US135100	C.CE.CHP	0.1uF	16V			チップセラコン	01
	C122	US135100	C.CE.CHP	0.1uF	16V			チップセラコン	01
	C123	US135100	C.CE.CHP	0.1uF	16V			チップセラコン	01
	C124	US135100	C.CE.CHP	0.1uF	16V			チップセラコン	01
	C125	US135100	C.CE.CHP	0.1uF	16V			チップセラコン	01
	C127	US135100	C.CE.CHP	0.1uF	16V			チップセラコン	01
	C128	US135100	C.CE.CHP	0.1uF	16V			チップセラコン	01
	C130	US135100	C.CE.CHP	0.1uF	16V			チップセラコン	01
	C131	UU118100	C.EL	100uF	6.3V			ケミコン	01
	C132	US135100	C.CE.CHP	0.1uF	16V			チップセラコン	01

＊New Parts (Those parts marked with “#” are not included in the P.C.B. ass’y.)　＊新規部品（マーク#の部品は、基板に含まれません）

P.C.B. FUNCTION

	Schm Ref.	PART NO.	Description			Remarks	Markets	部 品 名	Rank
	C133	US135100	C.CE.CHP	0.1uF	16V			チップセラコン	01
	C134	US135100	C.CE.CHP	0.1uF	16V			チップセラコン	01
	C135	US135100	C.CE.CHP	0.1uF	16V			チップセラコン	01
	C136	UU118100	C.EL	100uF	6.3V			ケミコン	01
	C137	US135100	C.CE.CHP	0.1uF	16V			チップセラコン	01
	C138	US135100	C.CE.CHP	0.1uF	16V			チップセラコン	01
	C140	UU137470	C.EL	47uF	16V			ケミコン	01
	C141	US135100	C.CE.CHP	0.1uF	16V			チップセラコン	01
	C142	US135100	C.CE.CHP	0.1uF	16V			チップセラコン	01
	C143	US135100	C.CE.CHP	0.1uF	16V			チップセラコン	01
	C144	US135100	C.CE.CHP	0.1uF	16V			チップセラコン	01
	C145	US135100	C.CE.CHP	0.1uF	16V			チップセラコン	01
	C146	US135100	C.CE.CHP	0.1uF	16V			チップセラコン	01
	C147	US135100	C.CE.CHP	0.1uF	16V			チップセラコン	01
	C148	US135100	C.CE.CHP	0.1uF	16V			チップセラコン	01
	C149	US135100	C.CE.CHP	0.1uF	16V			チップセラコン	01
*	C150	UT822100	C.PP	100pF	100V			ＰＰコン	01
*	C151	UT822100	C.PP	100pF	100V			ＰＰコン	01
	C152	UU147100	C.EL	10uF	25V			ケミコン	01
	C153	UU147100	C.EL	10uF	25V			ケミコン	01
	C154	UU147100	C.EL	10uF	25V			ケミコン	01
	C155	UU147100	C.EL	10uF	25V			ケミコン	01
	C156	UU147100	C.EL	10uF	25V			ケミコン	01
	C157	UU147100	C.EL	10uF	25V			ケミコン	01
*	C159	UT822100	C.PP	100pF	100V			ＰＰコン	01
*	C160	UT822100	C.PP	100pF	100V			ＰＰコン	01
	C162	UU147100	C.EL	10uF	25V			ケミコン	01
	C163	UU165470	C.EL	0.47uF	50V			ケミコン	01
	C164	US135100	C.CE.CHP	0.1uF	16V			チップセラコン	01
	C165	UU137470	C.EL	47uF	16V			ケミコン	01
	C170	UU137470	C.EL	47uF	16V			ケミコン	01
*	C171	UT822100	C.PP	100pF	100V			ＰＰコン	01
*	C174	UT822100	C.PP	100pF	100V			ＰＰコン	01
	C175	VU545000	C.EL	47000uF	5.5V			電気２重層コンデンサ	04
	C176	UU119100	C.EL	1000uF	6.3V			ケミコン	01
	C177	UU137470	C.EL	47uF	16V			ケミコン	01
	C178	US135100	C.CE.CHP	0.1uF	16V			チップセラコン	01
	C179	UU119100	C.EL	1000uF	6.3V			ケミコン	01
	C180	UU147100	C.EL	10uF	25V			ケミコン	01
	C181	UU137470	C.EL	47uF	16V			ケミコン	01
	C182	UU137470	C.EL	47uF	16V			ケミコン	01
	C183	UU137470	C.EL	47uF	16V			ケミコン	01
	C184	UU137470	C.EL	47uF	16V			ケミコン	01
	C185	UU147100	C.EL	10uF	25V			ケミコン	01
*	C186	UT822100	C.PP	100pF	100V			ＰＰコン	01
*	C188	UT822100	C.PP	100pF	100V			ＰＰコン	01
	C190	US063100	C.CE.M.CHP	1000pF	50V			チップセラコン	01
	C191	US063100	C.CE.M.CHP	1000pF	50V			チップセラコン	01
	C192	UU118100	C.EL	100uF	6.3V			ケミコン	01
	C193	US135100	C.CE.CHP	0.1uF	16V			チップセラコン	01
	C194	UU147100	C.EL	10uF	25V			ケミコン	01
	C195	UU147100	C.EL	10uF	25V			ケミコン	01
*	C196	UT822100	C.PP	100pF	100V			ＰＰコン	01

＊ New Parts (Those parts marked with “#” are not included in the P.C.B. ass’y.)　＊ 新規部品（マーク#の部品は、基板に含まれません）

P.C.B. FUNCTION

	Schm Ref.	PART NO.	Description			Remarks	Markets	部 品 名	Rank
	C198	US135100	C.CE.CHP	0.1uF	16V			チップセラコン	01
	C199	US135100	C.CE.CHP	0.1uF	16V			チップセラコン	01
	C200	US135100	C.CE.CHP	0.1uF	16V			チップセラコン	01
	C201	US135100	C.CE.CHP	0.1uF	16V			チップセラコン	01
	C202	UU138100	C.EL	100uF	16V			ケミコン	01
*	C203	UT822100	C.PP	100pF	100V			ＰＰコン	01
	C204	UU166220	C.EL	2.2uF	50V			ケミコン	01
	C205	UU166220	C.EL	2.2uF	50V			ケミコン	01
	C206	UU166220	C.EL	2.2uF	50V			ケミコン	01
	C207	UU166220	C.EL	2.2uF	50V			ケミコン	01
	C208	UU166220	C.EL	2.2uF	50V			ケミコン	01
	C211	UU119100	C.EL	1000uF	6.3V			ケミコン	01
	C212	US135100	C.CE.CHP	0.1uF	16V			チップセラコン	01
	C213	US135100	C.CE.CHP	0.1uF	16V			チップセラコン	01
	C214	US135100	C.CE.CHP	0.1uF	16V			チップセラコン	01
	C215	US063100	C.CE.M.CHP	1000pF	50V			チップセラコン	01
	C216	US063100	C.CE.M.CHP	1000pF	50V			チップセラコン	01
	C219	US135100	C.CE.CHP	0.1uF	16V			チップセラコン	01
	C220	US135100	C.CE.CHP	0.1uF	16V			チップセラコン	01
	C221	US135100	C.CE.CHP	0.1uF	16V			チップセラコン	01
	C222	US135100	C.CE.CHP	0.1uF	16V			チップセラコン	01
	C223	US135100	C.CE.CHP	0.1uF	16V			チップセラコン	01
	C244	US135100	C.CE.CHP	0.1uF	16V			チップセラコン	01
	C245	UU166100	C.EL	1uF	50V			ケミコン	01
	C246	US135100	C.CE.CHP	0.1uF	16V			チップセラコン	01
	C247	UB245100	C.CE.M.CHP	0.1uF	25V			チップ積層セラコン	01
	C248	UU147100	C.EL	10uF	25V			ケミコン	01
	C249	UU147100	C.EL	10uF	25V			ケミコン	01
	C250	UU147100	C.EL	10uF	25V			ケミコン	01
	C251	UU147100	C.EL	10uF	25V			ケミコン	01
	C252	UU147100	C.EL	10uF	25V			ケミコン	01
	C253	UU147100	C.EL	10uF	25V			ケミコン	01
	C254	UU147100	C.EL	10uF	25V	RX-Z1	UCA	ケミコン	01
	C255	UU147100	C.EL	10uF	25V	RX-Z1	UCA	ケミコン	01
	C256	US135100	C.CE.CHP	0.1uF	16V			チップセラコン	01
	C257	UU118220	C.EL	220uF	6.3V	RX-Z1/DSP-AZ1	JUCRTKABG	ケミコン	01
	C258	US061470	C.CE.M.CHP	47pF	50V	RX-Z1/DSP-AZ1	JUCRTKABG	チップセラコン	01
	C259	US135100	C.CE.CHP	0.1uF	16V			チップセラコン	01
	C351	US135100	C.CE.CHP	0.1uF	16V			チップセラコン	01
	C353	UU118100	C.EL	100uF	6.3V			ケミコン	01
	C354	US135100	C.CE.CHP	0.1uF	16V			チップセラコン	01
	C355	VF467000	C.CE.TUBLR	1000p	50V			円筒セラコン	01
	D3	VG437300	DIODE.ZENR	MTZJ5.1A	5.1V			ツェナーダイオード	01
	D4	VT332900	DIODE	1SS355				ダイオード	01
	D5	VG437700	DIODE.ZENR	MTZJ5.6B	5.6V			ツェナーダイオード	01
	D6	VG437700	DIODE.ZENR	MTZJ5.6B	5.6V			ツェナーダイオード	01
	D7	VG437300	DIODE.ZENR	MTZJ5.1A	5.1V			ツェナーダイオード	01
	D8	VG437300	DIODE.ZENR	MTZJ5.1A	5.1V			ツェナーダイオード	01
	D9	iF004600	DIODE	1SS133				ダイオード	01
*	D10	VG439000	DIODE.ZENR	MTZJ8.2C	8.2V	RX-Z1/DSP-AZ1	JUCABG	ツェナーダイオード	01
	D10	VG438400	DIODE.ZENR	MTZJ6.8C	6.8V	DSP-AZ1	RTK	ツェナーダイオード	01
*	D10	VG438200	DIODE.ZENR	MTZJ6.8A	6.8V	DSP-AX1UG	J	ツェナーダイオード	01
	D11	VT332900	DIODE	1SS355				ダイオード	01

＊New Parts (Those parts marked with “#” are not included in the P.C.B. ass’y.)　＊新規部品（マーク#の部品は、基板に含まれません）

P.C.B. FUNCTION

Schm Ref.	PART NO.	Description		Remarks	Markets	部 品 名	Rank
D12	iF004600	DIODE	1SS133			ダイオード	01
D13	iF004600	DIODE	1SS133			ダイオード	01
D16	iF004600	DIODE	1SS133			ダイオード	01
D17	iF004600	DIODE	1SS133			ダイオード	01
D18	VT332900	DIODE	1SS355			ダイオード	01
D19	VT332900	DIODE	1SS355			ダイオード	01
D20	VT332900	DIODE	1SS355			ダイオード	01
D21	VT332900	DIODE	1SS355			ダイオード	01
D22	VT332900	DIODE	1SS355			ダイオード	01
D23	VV220700	DIODE.SHOT	RB501V-40			ショットキーダイオード	01
D24	VV220700	DIODE.SHOT	RB501V-40			ショットキーダイオード	01
D25	VV220700	DIODE.SHOT	RB501V-40			ショットキーダイオード	01
D26	VV220700	DIODE.SHOT	RB501V-40			ショットキーダイオード	01
D27	VV220700	DIODE.SHOT	RB501V-40			ショットキーダイオード	01
D28	VV220700	DIODE.SHOT	RB501V-40			ショットキーダイオード	01
D29	VV220700	DIODE.SHOT	RB501V-40			ショットキーダイオード	01
D30	VV220700	DIODE.SHOT	RB501V-40			ショットキーダイオード	01
D31	VV220700	DIODE.SHOT	RB501V-40			ショットキーダイオード	01
D32	VV220700	DIODE.SHOT	RB501V-40			ショットキーダイオード	01
D33	VV220700	DIODE.SHOT	RB501V-40			ショットキーダイオード	01
D34	VV220700	DIODE.SHOT	RB501V-40			ショットキーダイオード	01
D35	VV220700	DIODE.SHOT	RB501V-40			ショットキーダイオード	01
D36	VV220700	DIODE.SHOT	RB501V-40			ショットキーダイオード	01
D37	VV220700	DIODE.SHOT	RB501V-40			ショットキーダイオード	01
D38	VV220700	DIODE.SHOT	RB501V-40			ショットキーダイオード	01
D39	VV220700	DIODE.SHOT	RB501V-40			ショットキーダイオード	01
D40	VV220700	DIODE.SHOT	RB501V-40			ショットキーダイオード	01
D41	VV220700	DIODE.SHOT	RB501V-40			ショットキーダイオード	01
D42	VV220700	DIODE.SHOT	RB501V-40			ショットキーダイオード	01
D43	VG437700	DIODE.ZENR	MTZJ5.6B 5.6V	RX-Z1	UCA	ツェナーダイオード	01
D44	VT332900	DIODE	1SS355			ダイオード	01
D45	VT332900	DIODE	1SS355			ダイオード	01
D46	VT332900	DIODE	1SS355			ダイオード	01
D47	VT332900	DIODE	1SS355			ダイオード	01
D48	VT332900	DIODE	1SS355			ダイオード	01
D351	iF004600	DIODE	1SS133			ダイオード	01
D352	V2598200	LED	SIR-505ST			ＬＥＤ	
D353	iF004600	DIODE	1SS133			ダイオード	01
IC1	XJ553A00	IC	NJM2068MD			ＩＣ	02
IC2	XW192A00	IC	TC9274N-XXX			アナログＳＷ　ＩＣ	06
IC3	XW192A00	IC	TC9274N-XXX			アナログＳＷ　ＩＣ	06
IC4	XF291A00	IC	uPC4570G2			ＩＣ	03
IC5	XF291A00	IC	uPC4570G2			ＩＣ	03
IC6	XF291A00	IC	uPC4570G2			ＩＣ	03
IC7	XF291A00	IC	uPC4570G2			ＩＣ	03
IC8	XF291A00	IC	uPC4570G2			ＩＣ	03
IC9	XS884A00	IC	LC7536Y			ＩＣ	06
IC10	XF291A00	IC	uPC4570G2			ＩＣ	03
IC11	XP894A00	IC	LC78211			ＩＣ	06
IC12	XF291A00	IC	uPC4570G2			ＩＣ	03
IC13	XF291A00	IC	uPC4570G2			ＩＣ	03
IC14	XF291A00	IC	uPC4570G2			ＩＣ	03
IC15	XF291A00	IC	uPC4570G2			ＩＣ	03

＊New Parts (Those parts marked with “#” are not included in the P.C.B. ass’y.)　＊新規部品（マーク#の部品は、基板に含まれません）

P.C.B. FUNCTION

Schm Ref.	PART NO.	Description		Remarks	Markets	部 品 名	Rank
IC16	XW173A00	IC	CS3310-KS			ＩＣ	07
IC17	XW173A00	IC	CS3310-KS			ＩＣ	07
IC18	XW173A00	IC	CS3310-KS			ＩＣ	07
IC19	XW173A00	IC	CS3310-KS			ＩＣ	07
IC20	XW173A00	IC	CS3310-KS			ＩＣ	07
IC21	XP895A00	IC	LC78212			ＩＣ	04
IC22	XF291A00	IC	uPC4570G2			ＩＣ	03
IC23	XF291A00	IC	uPC4570G2			ＩＣ	03
IC24	XF291A00	IC	uPC4570G2			ＩＣ	03
IC25	XF291A00	IC	uPC4570G2			ＩＣ	03
IC26	XF291A00	IC	uPC4570G2			ＩＣ	03
IC28	XA507A00	IC	AN78N05			ＩＣ	02
IC31	XW863A00	IC	ADM202JRN-REEL7			ＩＣ	05
JK351	VJ726800	JACK.MNI				モノラルミニジャック	01
JK352	VJ726800	JACK.MNI				モノラルミニジャック	01
JK353	VJ726800	JACK.MNI				モノラルミニジャック	01
JK354	VJ726800	JACK.MNI				モノラルミニジャック	01
PJ1	V4805800	JACK.PIN	4P			ピンジャック	04
PJ2	V4807100	JACK.PIN	6P	DSP-AZ1	JRTKBG	ピンジャック	05
PJ2	V4807000	JACK.PIN	4P	RX-Z1	UCA	ピンジャック	04
PJ2	V4807100	JACK.PIN	6P	DSP-AX1UG	J	ピンジャック	05
PJ3	V4807000	JACK.PIN	4P			ピンジャック	04
PJ4	V4807000	JACK.PIN	4P			ピンジャック	04
PJ5	V4806600	JACK.PIN	2P			ピンジャック	03
PJ6	V4806500	JACK.PIN	2P			ピンジャック	03
PN1	V3750100	PIN	L=50			スタイルピン	
PN2	V3750100	PIN	L=50			スタイルピン	
PN3	V3750100	PIN	L=50			スタイルピン	
Q1	VD303700	TR	2SC3326 A,B			トランジスタ	01
Q2	VD303700	TR	2SC3326 A,B			トランジスタ	01
Q3	iA103700	TR.CHP	2SA1037 Q,R,S			チップトランジスタ	01
Q4	iA103700	TR.CHP	2SA1037 Q,R,S			チップトランジスタ	01
Q5	iA103700	TR.CHP	2SA1037 Q,R,S			チップトランジスタ	01
Q6	iA103700	TR.CHP	2SA1037 Q,R,S			チップトランジスタ	01
Q7	iA103700	TR.CHP	2SA1037 Q,R,S			チップトランジスタ	01
Q8	VV655700	TR.DGT	DTC144EKA			デジタルトランジスタ	01
Q9	iA103700	TR.CHP	2SA1037 Q,R,S			チップトランジスタ	01
Q10	iA103700	TR.CHP	2SA1037 Q,R,S			チップトランジスタ	01
Q11	iA103700	TR.CHP	2SA1037 Q,R,S			チップトランジスタ	01
Q12	iA103700	TR.CHP	2SA1037 Q,R,S			チップトランジスタ	01
Q13	iA103700	TR.CHP	2SA1037 Q,R,S			チップトランジスタ	01
Q14	iA103700	TR.CHP	2SA1037 Q,R,S			チップトランジスタ	01
Q15	iA103700	TR.CHP	2SA1037 Q,R,S			チップトランジスタ	01
Q16	iA103700	TR.CHP	2SA1037 Q,R,S			チップトランジスタ	01
Q17	iA103700	TR.CHP	2SA1037 Q,R,S			チップトランジスタ	01
Q18	iA103700	TR.CHP	2SA1037 Q,R,S			チップトランジスタ	01
Q19	VD303700	TR	2SC3326 A,B			トランジスタ	01
Q20	VP872700	TR	2SC4488 S,T			トランジスタ	01
Q21	VP872600	TR	2SA1708 S,T			トランジスタ	01
Q22	VV655700	TR.DGT	DTC144EKA			デジタルトランジスタ	01
Q23	VV655300	TR.DGT	DTA144EKA			デジタルトランジスタ	01
Q24	VD303700	TR	2SC3326 A,B			トランジスタ	01
Q25	VD303700	TR	2SC3326 A,B			トランジスタ	01

＊New Parts (Those parts marked with “#” are not included in the P.C.B. ass’y.)　＊新規部品（マーク#の部品は、基板に含まれません）

P.C.B. FUNCTION

Schm Ref.	PART NO.	Description			Remarks	Markets	部 品 名	Rank
Q26	VV556400	TR	2SC2412K Q,R,S				トランジスタ	01
Q27	VP872700	TR	2SC4488 S,T		RX-Z1	UCA	トランジスタ	01
Q28	VV655700	TR.DGT	DTC144EKA				デジタルトランジスタ	01
Q29	VP872600	TR	2SA1708 S,T				トランジスタ	01
Q30	VV655300	TR.DGT	DTA144EKA				デジタルトランジスタ	01
Q31	VV655700	TR.DGT	DTC144EKA				デジタルトランジスタ	01
Q32	VV655300	TR.DGT	DTA144EKA				デジタルトランジスタ	01
Q33	VV655700	TR.DGT	DTC144EKA				デジタルトランジスタ	01
R5	Vi199600	R.MTL.CHP	82KΩ	1/10W			チップ金被抵抗	01
R7	VK581200	R.MTL.CHP	120KΩ	1/10W			チップ金被抵抗	01
R8	VK581200	R.MTL.CHP	120KΩ	1/10W			チップ金被抵抗	01
R10	Vi199600	R.MTL.CHP	82KΩ	1/10W			チップ金被抵抗	01
R14	Vi199200	R.MTL.CHP	56KΩ	1/10W			チップ金被抵抗	01
R15	Vi199200	R.MTL.CHP	56KΩ	1/10W			チップ金被抵抗	01
R18	Vi199200	R.MTL.CHP	56KΩ	1/10W	DSP-AZ1	JRTKBG	チップ金被抵抗	01
R18	Vi199200	R.MTL.CHP	56KΩ	1/10W	DSP-AX1UG	J	チップ金被抵抗	01
R19	Vi199200	R.MTL.CHP	56KΩ	1/10W	DSP-AZ1	JRTKBG	チップ金被抵抗	01
R19	Vi199200	R.MTL.CHP	56KΩ	1/10W	DSP-AX1UG	J	チップ金被抵抗	01
R22	Vi199200	R.MTL.CHP	56KΩ	1/10W			チップ金被抵抗	01
R23	Vi199200	R.MTL.CHP	56KΩ	1/10W			チップ金被抵抗	01
R28	Vi199200	R.MTL.CHP	56KΩ	1/10W			チップ金被抵抗	01
R29	Vi199200	R.MTL.CHP	56KΩ	1/10W			チップ金被抵抗	01
R34	Vi199200	R.MTL.CHP	56KΩ	1/10W			チップ金被抵抗	01
R35	VK582200	R.MTL.CHP	330KΩ	1/10W			チップ金被抵抗	01
R36	VK582200	R.MTL.CHP	330KΩ	1/10W			チップ金被抵抗	01
R37	Vi199200	R.MTL.CHP	56KΩ	1/10W			チップ金被抵抗	01
R40	Vi199200	R.MTL.CHP	56KΩ	1/10W			チップ金被抵抗	01
R41	VK582200	R.MTL.CHP	330KΩ	1/10W			チップ金被抵抗	01
R42	VK582200	R.MTL.CHP	330KΩ	1/10W			チップ金被抵抗	01
R43	Vi199200	R.MTL.CHP	56KΩ	1/10W			チップ金被抵抗	01
R46	Vi199200	R.MTL.CHP	56KΩ	1/10W			チップ金被抵抗	01
R47	VK582200	R.MTL.CHP	330KΩ	1/10W			チップ金被抵抗	01
R48	Vi199200	R.MTL.CHP	56KΩ	1/10W			チップ金被抵抗	01
R49	VK582200	R.MTL.CHP	330KΩ	1/10W			チップ金被抵抗	01
R52	Vi200000	R.MTL.CHP	100KΩ	1/10W			チップ金被抵抗	01
R53	Vi200000	R.MTL.CHP	100KΩ	1/10W			チップ金被抵抗	01
R55	Vi192500	R.MTL.CHP	100Ω	1/10W			チップ金被抵抗	01
R56	Vi199600	R.MTL.CHP	82KΩ	1/10W			チップ金被抵抗	01
R57	Vi197000	R.MTL.CHP	6.8KΩ	1/10W			チップ金被抵抗	01
R58	Vi199000	R.MTL.CHP	47KΩ	1/10W			チップ金被抵抗	01
R59	Vi192900	R.MTL.CHP	150Ω	1/10W			チップ金被抵抗	01
R60	Vi192900	R.MTL.CHP	150Ω	1/10W			チップ金被抵抗	01
R61	Vi199000	R.MTL.CHP	47KΩ	1/10W			チップ金被抵抗	01
R62	Vi192500	R.MTL.CHP	100Ω	1/10W			チップ金被抵抗	01
R63	Vi199600	R.MTL.CHP	82KΩ	1/10W			チップ金被抵抗	01
R64	Vi197000	R.MTL.CHP	6.8KΩ	1/10W			チップ金被抵抗	01
R65	VK583400	R.MTL.CHP	1MΩ	1/10W			チップ金被抵抗	01
R66	VK583400	R.MTL.CHP	1MΩ	1/10W			チップ金被抵抗	01
R67	VK583400	R.MTL.CHP	1MΩ	1/10W			チップ金被抵抗	01
R68	VK583400	R.MTL.CHP	1MΩ	1/10W			チップ金被抵抗	01
R69	Vi200000	R.MTL.CHP	100KΩ	1/10W			チップ金被抵抗	01
R70	Vi200000	R.MTL.CHP	100KΩ	1/10W			チップ金被抵抗	01
R71	Vi197400	R.MTL.CHP	10KΩ	1/10W			チップ金被抵抗	01

＊New Parts (Those parts marked with “#” are not included in the P.C.B. ass’y.)　＊新規部品（マーク#の部品は、基板に含まれません）

P.C.B. FUNCTION

	Schm Ref.	PART NO.	Description			Remarks	Markets	部 品 名	Rank
	R72	Vi196600	R.MTL.CHP	4.7KΩ	1/10W			チップ金被抵抗	01
	R73	Vi200000	R.MTL.CHP	100KΩ	1/10W			チップ金被抵抗	01
	R74	Vi196100	R.MTL.CHP	3.3KΩ	1/10W			チップ金被抵抗	01
	R75	Vi197200	R.MTL.CHP	8.2KΩ	1/10W			チップ金被抵抗	01
	R76	Vi197200	R.MTL.CHP	8.2KΩ	1/10W			チップ金被抵抗	01
	R77	Vi196100	R.MTL.CHP	3.3KΩ	1/10W			チップ金被抵抗	01
	R78	Vi194900	R.MTL.CHP	1KΩ	1/10W			チップ金被抵抗	01
	R79	Vi197000	R.MTL.CHP	6.8KΩ	1/10W			チップ金被抵抗	01
	R80	Vi196100	R.MTL.CHP	3.3KΩ	1/10W			チップ金被抵抗	01
	R81	Vi198600	R.MTL.CHP	33KΩ	1/10W			チップ金被抵抗	01
	R82	Vi198600	R.MTL.CHP	33KΩ	1/10W			チップ金被抵抗	01
	R83	Vi196100	R.MTL.CHP	3.3KΩ	1/10W			チップ金被抵抗	01
	R84	Vi197000	R.MTL.CHP	6.8KΩ	1/10W			チップ金被抵抗	01
	R85	Vi194900	R.MTL.CHP	1KΩ	1/10W			チップ金被抵抗	01
	R86	HV755100	R.CAR.FP	100Ω	1/4W			不燃化カーボン抵抗	01
	R87	Vi192500	R.MTL.CHP	100Ω	1/10W			チップ金被抵抗	01
	R88	Vi192500	R.MTL.CHP	100Ω	1/10W			チップ金被抵抗	01
	R89	HV755100	R.CAR.FP	100Ω	1/4W			不燃化カーボン抵抗	01
	R90	VK583400	R.MTL.CHP	1MΩ	1/10W			チップ金被抵抗	01
	R91	VK583400	R.MTL.CHP	1MΩ	1/10W			チップ金被抵抗	01
	R92	VK583400	R.MTL.CHP	1MΩ	1/10W			チップ金被抵抗	01
	R93	VK583400	R.MTL.CHP	1MΩ	1/10W			チップ金被抵抗	01
	R94	Vi197400	R.MTL.CHP	10KΩ	1/10W			チップ金被抵抗	01
	R95	Vi196600	R.MTL.CHP	4.7KΩ	1/10W			チップ金被抵抗	01
	R96	Vi195700	R.MTL.CHP	2.2KΩ	1/10W			チップ金被抵抗	01
	R97	Vi195100	R.MTL.CHP	1.2KΩ	1/10W			チップ金被抵抗	01
	R98	VK583400	R.MTL.CHP	1MΩ	1/10W			チップ金被抵抗	01
	R99	VK583400	R.MTL.CHP	1MΩ	1/10W			チップ金被抵抗	01
	R100	Vi195100	R.MTL.CHP	1.2KΩ	1/10W			チップ金被抵抗	01
	R101	Vi200000	R.MTL.CHP	100KΩ	1/10W			チップ金被抵抗	01
	R102	Vi200000	R.MTL.CHP	100KΩ	1/10W			チップ金被抵抗	01
	R103	Vi199000	R.MTL.CHP	47KΩ	1/10W			チップ金被抵抗	01
	R104	Vi197400	R.MTL.CHP	10KΩ	1/10W			チップ金被抵抗	01
	R105	Vi197400	R.MTL.CHP	10KΩ	1/10W			チップ金被抵抗	01
	R106	Vi199000	R.MTL.CHP	47KΩ	1/10W			チップ金被抵抗	01
*	R107	VK582800	R.MTL.CHP	560KΩ	1/10W			チップ金被抵抗	01
	R108	VK583400	R.MTL.CHP	1MΩ	1/10W			チップ金被抵抗	01
	R109	VK583400	R.MTL.CHP	1MΩ	1/10W			チップ金被抵抗	01
*	R110	VK582800	R.MTL.CHP	560KΩ	1/10W			チップ金被抵抗	01
	R111	Vi200000	R.MTL.CHP	100KΩ	1/10W			チップ金被抵抗	01
	R112	Vi200000	R.MTL.CHP	100KΩ	1/10W			チップ金被抵抗	01
	R113	Vi200000	R.MTL.CHP	100KΩ	1/10W			チップ金被抵抗	01
	R114	Vi200000	R.MTL.CHP	100KΩ	1/10W			チップ金被抵抗	01
	R115	Vi200000	R.MTL.CHP	100KΩ	1/10W			チップ金被抵抗	01
	R116	Vi200000	R.MTL.CHP	100KΩ	1/10W			チップ金被抵抗	01
	R117	Vi200000	R.MTL.CHP	100KΩ	1/10W			チップ金被抵抗	01
	R118	Vi191700	R.MTL.CHP	47Ω	1/10W	RX-Z1	UCA	チップ金被抵抗	01
	R119	Vi191700	R.MTL.CHP	47Ω	1/10W	RX-Z1	UCA	チップ金被抵抗	01
	R120	Vi191700	R.MTL.CHP	47Ω	1/10W	RX-Z1	UCA	チップ金被抵抗	01
	R121	Vi192500	R.MTL.CHP	100Ω	1/10W			チップ金被抵抗	01
	R122	Vi192500	R.MTL.CHP	100Ω	1/10W			チップ金被抵抗	01
	R123	Vi192500	R.MTL.CHP	100Ω	1/10W			チップ金被抵抗	01
	R124	Vi192500	R.MTL.CHP	100Ω	1/10W			チップ金被抵抗	01

* New Parts (Those parts marked with "#" are not included in the P.C.B. ass'y.)　＊新規部品（マーク#の部品は、基板に含まれません）

P.C.B. FUNCTION

	Schm Ref.	PART NO.	Description			Remarks	Markets	部 品 名	Rank
	R125	Vi192500	R.MTL.CHP	100Ω	1/10W			チップ金被抵抗	01
	R126	HV753220	R.CAR.FP	2.2Ω	1/4W			不燃化カーボン抵抗	01
	R127	Vi199200	R.MTL.CHP	56KΩ	1/10W			チップ金被抵抗	01
*	R128	VK581400	R.MTL.CHP	150KΩ	1/10W			チップ金被抵抗	01
*	R129	VK581400	R.MTL.CHP	150KΩ	1/10W			チップ金被抵抗	01
	R130	Vi199200	R.MTL.CHP	56KΩ	1/10W			チップ金被抵抗	01
	R131	Vi200000	R.MTL.CHP	100KΩ	1/10W			チップ金被抵抗	01
	R132	Vi200000	R.MTL.CHP	100KΩ	1/10W			チップ金被抵抗	01
	R133	Vi200000	R.MTL.CHP	100KΩ	1/10W			チップ金被抵抗	01
	R134	Vi200000	R.MTL.CHP	100KΩ	1/10W			チップ金被抵抗	01
	R135	Vi200000	R.MTL.CHP	100KΩ	1/10W			チップ金被抵抗	01
	R136	Vi197400	R.MTL.CHP	10KΩ	1/10W			チップ金被抵抗	01
	R137	Vi200000	R.MTL.CHP	100KΩ	1/10W			チップ金被抵抗	01
	R138	Vi192500	R.MTL.CHP	100Ω	1/10W			チップ金被抵抗	01
	R139	Vi200000	R.MTL.CHP	100KΩ	1/10W			チップ金被抵抗	01
	R140	Vi197400	R.MTL.CHP	10KΩ	1/10W			チップ金被抵抗	01
	R141	Vi200000	R.MTL.CHP	100KΩ	1/10W			チップ金被抵抗	01
	R142	Vi192500	R.MTL.CHP	100Ω	1/10W			チップ金被抵抗	01
	R143	Vi200000	R.MTL.CHP	100KΩ	1/10W			チップ金被抵抗	01
	R144	Vi191700	R.MTL.CHP	47Ω	1/10W	RX-Z1	UCA	チップ金被抵抗	01
	R145	Vi191700	R.MTL.CHP	47Ω	1/10W	RX-Z1	UCA	チップ金被抵抗	01
	R146	Vi191700	R.MTL.CHP	47Ω	1/10W			チップ金被抵抗	01
	R147	Vi198200	R.MTL.CHP	22KΩ	1/10W			チップ金被抵抗	01
	R148	Vi191700	R.MTL.CHP	47Ω	1/10W	RX-Z1	UCA	チップ金被抵抗	01
	R149	Vi191700	R.MTL.CHP	47Ω	1/10W	RX-Z1	UCA	チップ金被抵抗	01
	R150	Vi198200	R.MTL.CHP	22KΩ	1/10W			チップ金被抵抗	01
	R152	Vi192500	R.MTL.CHP	100Ω	1/10W			チップ金被抵抗	01
	R153	Vi195300	R.MTL.CHP	1.5KΩ	1/10W			チップ金被抵抗	01
	R154	HV753220	R.CAR.FP	2.2Ω	1/4W			不燃化カーボン抵抗	01
	R155	HV754100	R.CAR.FP	10Ω	1/4W			不燃化カーボン抵抗	01
	R156	Vi199000	R.MTL.CHP	47KΩ	1/10W			チップ金被抵抗	01
	R157	Vi199000	R.MTL.CHP	47KΩ	1/10W			チップ金被抵抗	01
	R158	Vi199000	R.MTL.CHP	47KΩ	1/10W			チップ金被抵抗	01
	R159	Vi199000	R.MTL.CHP	47KΩ	1/10W			チップ金被抵抗	01
	R160	Vi199000	R.MTL.CHP	47KΩ	1/10W			チップ金被抵抗	01
	R161	Vi197400	R.MTL.CHP	10KΩ	1/10W			チップ金被抵抗	01
	R163	Vi197400	R.MTL.CHP	10KΩ	1/10W			チップ金被抵抗	01
	R164	Vi192500	R.MTL.CHP	100Ω	1/10W			チップ金被抵抗	01
	R165	Vi194100	R.MTL.CHP	470Ω	1/10W			チップ金被抵抗	01
	R166	Vi200000	R.MTL.CHP	100KΩ	1/10W			チップ金被抵抗	01
	R167	Vi195300	R.MTL.CHP	1.5KΩ	1/10W			チップ金被抵抗	01
	R169	Vi197400	R.MTL.CHP	10KΩ	1/10W			チップ金被抵抗	01
	R170	Vi197400	R.MTL.CHP	10KΩ	1/10W			チップ金被抵抗	01
	R171	Vi200000	R.MTL.CHP	100KΩ	1/10W			チップ金被抵抗	01
	R172	Vi197400	R.MTL.CHP	10KΩ	1/10W			チップ金被抵抗	01
	R173	Vi197800	R.MTL.CHP	15KΩ	1/10W			チップ金被抵抗	01
	R174	Vi200000	R.MTL.CHP	100KΩ	1/10W			チップ金被抵抗	01
	R175	Vi196800	R.MTL.CHP	5.6KΩ	1/10W			チップ金被抵抗	01
	R176	Vi196800	R.MTL.CHP	5.6KΩ	1/10W			チップ金被抵抗	01
	R177	Vi194900	R.MTL.CHP	1KΩ	1/10W			チップ金被抵抗	01
	R178	Vi196400	R.MTL.CHP	3.9KΩ	1/10W	RX-Z1/DSP-AZ1	JUCABG	チップ金被抵抗	01
	R178	Vi195900	R.MTL.CHP	2.7KΩ	1/10W	DSP-AZ1	RTK	チップ金被抵抗	01
	R178	Vi195900	R.MTL.CHP	2.7KΩ	1/10W	DSP-AX1UG	J	チップ金被抵抗	01

＊ New Parts (Those parts marked with "#" are not included in the P.C.B. ass'y.)　＊ 新規部品（マーク#の部品は、基板に含まれません）

P.C.B. FUNCTION

Schm Ref.	PART NO.	Description			Remarks	Markets	部 品 名	Rank
R179	Vi196600	R.MTL.CHP	4.7KΩ	1/10W			チップ金被抵抗	01
R180	Vi192500	R.MTL.CHP	100Ω	1/10W			チップ金被抵抗	01
R181	VK583400	R.MTL.CHP	1MΩ	1/10W			チップ金被抵抗	01
R182	Vi196100	R.MTL.CHP	3.3KΩ	1/10W			チップ金被抵抗	01
R183	VK583400	R.MTL.CHP	1MΩ	1/10W			チップ金被抵抗	01
R184	Vi196100	R.MTL.CHP	3.3KΩ	1/10W			チップ金被抵抗	01
R185	Vi192500	R.MTL.CHP	100Ω	1/10W			チップ金被抵抗	01
R186	Vi196600	R.MTL.CHP	4.7KΩ	1/10W			チップ金被抵抗	01
R187	Vi196600	R.MTL.CHP	4.7KΩ	1/10W			チップ金被抵抗	01
R188	Vi196100	R.MTL.CHP	3.3KΩ	1/10W			チップ金被抵抗	01
R189	Vi199000	R.MTL.CHP	47KΩ	1/10W			チップ金被抵抗	01
R190	Vi199000	R.MTL.CHP	47KΩ	1/10W			チップ金被抵抗	01
R191	Vi199000	R.MTL.CHP	47KΩ	1/10W			チップ金被抵抗	01
R192	Vi199000	R.MTL.CHP	47KΩ	1/10W			チップ金被抵抗	01
R193	Vi199000	R.MTL.CHP	47KΩ	1/10W			チップ金被抵抗	01
R194	Vi199000	R.MTL.CHP	47KΩ	1/10W			チップ金被抵抗	01
R195	Vi196100	R.MTL.CHP	3.3KΩ	1/10W			チップ金被抵抗	01
R196	Vi196600	R.MTL.CHP	4.7KΩ	1/10W			チップ金被抵抗	01
R197	Vi196600	R.MTL.CHP	4.7KΩ	1/10W			チップ金被抵抗	01
R198	Vi192500	R.MTL.CHP	100Ω	1/10W			チップ金被抵抗	01
R199	Vi196100	R.MTL.CHP	3.3KΩ	1/10W			チップ金被抵抗	01
R200	Vi196100	R.MTL.CHP	3.3KΩ	1/10W			チップ金被抵抗	01
R201	Vi196100	R.MTL.CHP	3.3KΩ	1/10W			チップ金被抵抗	01
R202	Vi196100	R.MTL.CHP	3.3KΩ	1/10W			チップ金被抵抗	01
R203	Vi192500	R.MTL.CHP	100Ω	1/10W			チップ金被抵抗	01
R204	Vi197400	R.MTL.CHP	10KΩ	1/10W			チップ金被抵抗	01
R205	Vi197400	R.MTL.CHP	10KΩ	1/10W			チップ金被抵抗	01
R206	Vi196700	R.MTL.CHP	5.1KΩ	1/10W			チップ金被抵抗	01
R207	Vi200000	R.MTL.CHP	100KΩ	1/10W			チップ金被抵抗	01
R208	Vi196100	R.MTL.CHP	3.3KΩ	1/10W			チップ金被抵抗	01
R209	Vi197400	R.MTL.CHP	10KΩ	1/10W			チップ金被抵抗	01
R210	Vi199000	R.MTL.CHP	47KΩ	1/10W			チップ金被抵抗	01
R211	Vi197200	R.MTL.CHP	8.2KΩ	1/10W			チップ金被抵抗	01
R212	Vi197200	R.MTL.CHP	8.2KΩ	1/10W			チップ金被抵抗	01
R213	Vi199000	R.MTL.CHP	47KΩ	1/10W			チップ金被抵抗	01
R214	Vi197400	R.MTL.CHP	10KΩ	1/10W			チップ金被抵抗	01
R215	Vi196100	R.MTL.CHP	3.3KΩ	1/10W			チップ金被抵抗	01
R216	Vi197400	R.MTL.CHP	10KΩ	1/10W			チップ金被抵抗	01
R219	Vi197400	R.MTL.CHP	10KΩ	1/10W			チップ金被抵抗	01
R220	Vi192500	R.MTL.CHP	100Ω	1/10W	DSP-AZ1	A	チップ金被抵抗	01
R221	Vi192500	R.MTL.CHP	100Ω	1/10W	RX-Z1	UC	チップ金被抵抗	01
R222	Vi192500	R.MTL.CHP	100Ω	1/10W	RX-Z1	UCA	チップ金被抵抗	01
R224	Vi192500	R.MTL.CHP	100Ω	1/10W	DSP-AX1UG	J	チップ金被抵抗	01
R225	Vi196600	R.MTL.CHP	4.7KΩ	1/10W			チップ金被抵抗	01
R226	Vi192100	R.MTL.CHP	68Ω	1/10W			チップ金被抵抗	01
R227	Vi192500	R.MTL.CHP	100Ω	1/10W			チップ金被抵抗	01
R228	Vi197400	R.MTL.CHP	10KΩ	1/10W			チップ金被抵抗	01
R229	Vi196600	R.MTL.CHP	4.7KΩ	1/10W			チップ金被抵抗	01
R230	Vi196600	R.MTL.CHP	4.7KΩ	1/10W			チップ金被抵抗	01
R231	Vi197400	R.MTL.CHP	10KΩ	1/10W			チップ金被抵抗	01
R232	Vi192500	R.MTL.CHP	100Ω	1/10W			チップ金被抵抗	01
R233	Vi199000	R.MTL.CHP	47KΩ	1/10W	RX-Z1/DSP-AZ1	JUCRTKABG	チップ金被抵抗	01
R234	Vi199000	R.MTL.CHP	47KΩ	1/10W			チップ金被抵抗	01

＊New Parts (Those parts marked with "#" are not included in the P.C.B. ass'y.)　＊新規部品（マーク#の部品は、基板に含まれません）

P.C.B. FUNCTION

Schm Ref.	PART NO.	Description			Remarks	Markets	部 品 名	Rank
R235	Vi199000	R.MTL.CHP	47KΩ	1/10W			チップ金被抵抗	01
R236	Vi200000	R.MTL.CHP	100KΩ	1/10W			チップ金被抵抗	01
R237	Vi200000	R.MTL.CHP	100KΩ	1/10W	DSP-AZ1	JRTKBG	チップ金被抵抗	01
R237	Vi200000	R.MTL.CHP	100KΩ	1/10W	DSP-AX1UG	J	チップ金被抵抗	01
R240	Vi191700	R.MTL.CHP	47Ω	1/10W			チップ金被抵抗	01
R241	Vi191700	R.MTL.CHP	47Ω	1/10W			チップ金被抵抗	01
R242	Vi200000	R.MTL.CHP	100KΩ	1/10W			チップ金被抵抗	01
R243	Vi200000	R.MTL.CHP	100KΩ	1/10W			チップ金被抵抗	01
R244	Vi200000	R.MTL.CHP	100KΩ	1/10W			チップ金被抵抗	01
R245	Vi200000	R.MTL.CHP	100KΩ	1/10W			チップ金被抵抗	01
R246	Vi196100	R.MTL.CHP	3.3KΩ	1/10W			チップ金被抵抗	01
R247	Vi196100	R.MTL.CHP	3.3KΩ	1/10W			チップ金被抵抗	01
R248	Vi196100	R.MTL.CHP	3.3KΩ	1/10W			チップ金被抵抗	01
R249	Vi196100	R.MTL.CHP	3.3KΩ	1/10W			チップ金被抵抗	01
R250	Vi197400	R.MTL.CHP	10KΩ	1/10W			チップ金被抵抗	01
R251	Vi200000	R.MTL.CHP	100KΩ	1/10W			チップ金被抵抗	01
R252	Vi197400	R.MTL.CHP	10KΩ	1/10W			チップ金被抵抗	01
R253	Vi200000	R.MTL.CHP	100KΩ	1/10W			チップ金被抵抗	01
R254	Vi197400	R.MTL.CHP	10KΩ	1/10W			チップ金被抵抗	01
R255	Vi200000	R.MTL.CHP	100KΩ	1/10W			チップ金被抵抗	01
R256	Vi197400	R.MTL.CHP	10KΩ	1/10W			チップ金被抵抗	01
R257	Vi200000	R.MTL.CHP	100KΩ	1/10W			チップ金被抵抗	01
R258	Vi197400	R.MTL.CHP	10KΩ	1/10W			チップ金被抵抗	01
R259	Vi200000	R.MTL.CHP	100KΩ	1/10W			チップ金被抵抗	01
R261	HV754100	R.CAR.FP	10Ω	1/4W			不燃化カーボン抵抗	01
R262	Vi196100	R.MTL.CHP	3.3KΩ	1/10W			チップ金被抵抗	01
R263	HV753220	R.CAR.FP	2.2Ω	1/4W			不燃化カーボン抵抗	01
R264	HV753220	R.CAR.FP	2.2Ω	1/4W			不燃化カーボン抵抗	01
R265	Vi199600	R.MTL.CHP	82KΩ	1/10W			チップ金被抵抗	01
R266	Vi192500	R.MTL.CHP	100Ω	1/10W			チップ金被抵抗	01
R267	Vi199600	R.MTL.CHP	82KΩ	1/10W			チップ金被抵抗	01
R268	Vi192500	R.MTL.CHP	100Ω	1/10W			チップ金被抵抗	01
R269	Vi199600	R.MTL.CHP	82KΩ	1/10W			チップ金被抵抗	01
R270	Vi192500	R.MTL.CHP	100Ω	1/10W			チップ金被抵抗	01
R271	Vi199600	R.MTL.CHP	82KΩ	1/10W			チップ金被抵抗	01
R272	Vi192500	R.MTL.CHP	100Ω	1/10W			チップ金被抵抗	01
R273	Vi199600	R.MTL.CHP	82KΩ	1/10W			チップ金被抵抗	01
R274	Vi192500	R.MTL.CHP	100Ω	1/10W			チップ金被抵抗	01
R277	Vi192500	R.MTL.CHP	100Ω	1/10W			チップ金被抵抗	01
R278	Vi192500	R.MTL.CHP	100Ω	1/10W			チップ金被抵抗	01
R279	Vi192500	R.MTL.CHP	100Ω	1/10W			チップ金被抵抗	01
R280	Vi192500	R.MTL.CHP	100Ω	1/10W			チップ金被抵抗	01
R281	Vi192500	R.MTL.CHP	100Ω	1/10W			チップ金被抵抗	01
R282	Vi192500	R.MTL.CHP	100Ω	1/10W			チップ金被抵抗	01
R283	Vi200000	R.MTL.CHP	100KΩ	1/10W			チップ金被抵抗	01
R284	Vi196600	R.MTL.CHP	4.7KΩ	1/10W			チップ金被抵抗	01
R285	Vi192500	R.MTL.CHP	100Ω	1/10W			チップ金被抵抗	01
R286	Vi192500	R.MTL.CHP	100Ω	1/10W			チップ金被抵抗	01
R287	Vi192500	R.MTL.CHP	100Ω	1/10W			チップ金被抵抗	01
R288	Vi192500	R.MTL.CHP	100Ω	1/10W			チップ金被抵抗	01
R289	Vi194100	R.MTL.CHP	470Ω	1/10W			チップ金被抵抗	01
R290	Vi191700	R.MTL.CHP	47Ω	1/10W			チップ金被抵抗	01
R291	Vi194100	R.MTL.CHP	470Ω	1/10W			チップ金被抵抗	01

＊ New Parts (Those parts marked with “#” are not included in the P.C.B. ass’y.)　＊ 新規部品（マーク#の部品は、基板に含まれません）

P.C.B. FUNCTION

Schm Ref.	PART NO.	Description			Remarks	Markets	部 品 名	Rank
R292	Vi191700	R.MTL.CHP	47Ω	1/10W			チップ金被抵抗	01
R296	Vi191700	R.MTL.CHP	47Ω	1/10W			チップ金被抵抗	01
R297	Vi191700	R.MTL.CHP	47Ω	1/10W			チップ金被抵抗	01
R299	Vi191700	R.MTL.CHP	47Ω	1/10W			チップ金被抵抗	01
R300	Vi191700	R.MTL.CHP	47Ω	1/10W			チップ金被抵抗	01
R301	VK583400	R.MTL.CHP	1MΩ	1/10W			チップ金被抵抗	01
R302	VK583400	R.MTL.CHP	1MΩ	1/10W			チップ金被抵抗	01
R303	VK583400	R.MTL.CHP	1MΩ	1/10W			チップ金被抵抗	01
R304	VK583400	R.MTL.CHP	1MΩ	1/10W			チップ金被抵抗	01
R305	VK583400	R.MTL.CHP	1MΩ	1/10W			チップ金被抵抗	01
R307	Vi197400	R.MTL.CHP	10KΩ	1/10W			チップ金被抵抗	01
R311	Vi199000	R.MTL.CHP	47KΩ	1/10W			チップ金被抵抗	01
R312	Vi199000	R.MTL.CHP	47KΩ	1/10W			チップ金被抵抗	01
R313	HV753220	R.CAR.FP	2.2Ω	1/4W			不燃化カーボン抵抗	01
R314	Vi197400	R.MTL.CHP	10KΩ	1/10W			チップ金被抵抗	01
R315	Vi200000	R.MTL.CHP	100KΩ	1/10W			チップ金被抵抗	01
R316	Vi200000	R.MTL.CHP	100KΩ	1/10W			チップ金被抵抗	01
R318	Vi194900	R.MTL.CHP	1KΩ	1/10W			チップ金被抵抗	01
R319	VK583400	R.MTL.CHP	1MΩ	1/10W			チップ金被抵抗	01
R320	Vi191700	R.MTL.CHP	47Ω	1/10W	RX-Z1/DSP-AZ1	JUCRTKABG	チップ金被抵抗	01
R321	Vi200000	R.MTL.CHP	100KΩ	1/10W			チップ金被抵抗	01
R322	Vi200000	R.MTL.CHP	100KΩ	1/10W			チップ金被抵抗	01
R323	Vi197400	R.MTL.CHP	10KΩ	1/10W			チップ金被抵抗	01
R324	Vi197400	R.MTL.CHP	10KΩ	1/10W			チップ金被抵抗	01
R325	Vi199000	R.MTL.CHP	47KΩ	1/10W	DSP-AZ1	ABG	チップ金被抵抗	01
R326	Vi199000	R.MTL.CHP	47KΩ	1/10W	RX-Z1/DSP-AZ1	JUCRTK	チップ金被抵抗	01
R326	Vi199000	R.MTL.CHP	47KΩ	1/10W	DSP-AX1UG	J	チップ金被抵抗	01
R327	Vi200000	R.MTL.CHP	100KΩ	1/10W			チップ金被抵抗	01
R328	Vi192500	R.MTL.CHP	100Ω	1/10W			チップ金被抵抗	01
R329	Vi192500	R.MTL.CHP	100Ω	1/10W			チップ金被抵抗	01
R330	Vi195300	R.MTL.CHP	1.5KΩ	1/10W	RX-Z1	UCA	チップ金被抵抗	01
R331	Vi200000	R.MTL.CHP	100KΩ	1/10W			チップ金被抵抗	01
R332	Vi192500	R.MTL.CHP	100Ω	1/10W			チップ金被抵抗	01
R333	Vi192500	R.MTL.CHP	100Ω	1/10W			チップ金被抵抗	01
R334	Vi192500	R.MTL.CHP	100Ω	1/10W			チップ金被抵抗	01
R335	Vi192500	R.MTL.CHP	100Ω	1/10W			チップ金被抵抗	01
R336	Vi192500	R.MTL.CHP	100Ω	1/10W			チップ金被抵抗	01
R337	Vi200000	R.MTL.CHP	100KΩ	1/10W			チップ金被抵抗	01
R338	Vi191700	R.MTL.CHP	47Ω	1/10W	RX-Z1/DSP-AZ1	JUCRTKABG	チップ金被抵抗	01
R339	Vi191700	R.MTL.CHP	47Ω	1/10W	DSP-AX1UG	J	チップ金被抵抗	01
R340	Vi199000	R.MTL.CHP	47KΩ	1/10W			チップ金被抵抗	01
* R342	Vi191300	R.MTL.CHP	33Ω	1/10W			チップ金被抵抗	01
R343	Vi198600	R.MTL.CHP	33KΩ	1/10W			チップ金被抵抗	01
R344	Vi200000	R.MTL.CHP	100KΩ	1/10W			チップ金被抵抗	01
R345	Vi200000	R.MTL.CHP	100KΩ	1/10W			チップ金被抵抗	01
R346	Vi199000	R.MTL.CHP	47KΩ	1/10W			チップ金被抵抗	01
R353	Vi191700	R.MTL.CHP	47Ω	1/10W			チップ金被抵抗	01
R356	Vi197400	R.MTL.CHP	10KΩ	1/10W			チップ金被抵抗	01
R358	Vi191700	R.MTL.CHP	47Ω	1/10W			チップ金被抵抗	01
RY1	VM640200	RELAY	RY12W-OH-K-DC12V				リレー	05
ST1	BB071360	SCR.TERM	8.3x13				ネジ端子	01
ST351	BB071360	SCR.TERM	8.3x13				ネジ端子	01
SW351	V4757100	SW.TACT	EVQ11A		DSP-AX1UG	J	タクト　ＳＷ	01

＊New Parts (Those parts marked with "#" are not included in the P.C.B. ass'y.)　＊新規部品（マーク#の部品は、基板に含まれません）

P.C.B. FUNCTION & P.C.B. DSP

	Schm Ref.	PART NO.	Description			Remarks	Markets	部 品 名	Rank
	SW801	VZ075500	SW.SLIDE	SL14-22AM5F		RX-Z1/DSP-AZ1	UCRTKABG	スライドＳＷ	03
	U351	VU591000	L.DTCT	GP1U271X				リモコン受光ユニット	04
	XL1	V4738900	RSNR.CE	12MHz				セラミック振動子	01
*		V8450600	P.C.B.	DSP		DSP-AZ1	J	ＰＣＢ　ＤＳＰ	
*		V8450700	P.C.B.	DSP			UC	ＰＣＢ　ＤＳＰ	
*		V8450800	P.C.B.	DSP			RTKABG	ＰＣＢ　ＤＳＰ	
*		V8450900	P.C.B.	DSP		DSP-AX1UG	J	ＰＣＢ　ＤＳＰ	
	CB1	VQ047000	CN.BS.PIN	6P				ＦＦＣコネクター	01
	CB4	VP682300	CN.BS.PIN	8P				ＦＦＣコネクター	01
	CB5	VP682300	CN.BS.PIN	8P				ＦＦＣコネクター	01
	CB6	LB919040	CN.BS.PIN	4P				ベース付ポスト	01
	CB7	LB919020	CN.BS.PIN	2P				ベース付ポスト	01
	CB8	VQ044700	CN.BS.PIN	16P				ＦＦＣコネクター	01
	C1	US061220	C.CE.M.CHP	22pF	50V			チップセラコン	01
	C2	US061220	C.CE.M.CHP	22pF	50V			チップセラコン	01
	C3	US061220	C.CE.M.CHP	22pF	50V			チップセラコン	01
	C4	US135100	C.CE.CHP	0.1uF	16V			チップセラコン	01
	C5	US135100	C.CE.CHP	0.1uF	16V			チップセラコン	01
	C6	US135100	C.CE.CHP	0.1uF	16V			チップセラコン	01
	C7	US135100	C.CE.CHP	0.1uF	16V			チップセラコン	01
	C8	US135100	C.CE.CHP	0.1uF	16V			チップセラコン	01
	C9	US135100	C.CE.CHP	0.1uF	16V			チップセラコン	01
	C10	US135100	C.CE.CHP	0.1uF	16V			チップセラコン	01
	C11	US135100	C.CE.CHP	0.1uF	16V			チップセラコン	01
	C12	US044220	C.CE.M.CHP	0.022uF	25V			チップセラコン	01
	C13	US135100	C.CE.CHP	0.1uF	16V			チップセラコン	01
	C14	US135100	C.CE.CHP	0.1uF	16V			チップセラコン	01
	C15	US135100	C.CE.CHP	0.1uF	16V			チップセラコン	01
	C16	US135100	C.CE.CHP	0.1uF	16V			チップセラコン	01
	C17	UU147220	C.EL	22uF	25V			ケミコン	01
	C18	UU147220	C.EL	22uF	25V			ケミコン	01
	C19	UU147220	C.EL	22uF	25V			ケミコン	01
	C20	UU147220	C.EL	22uF	25V			ケミコン	01
	C21	US044220	C.CE.M.CHP	0.022uF	25V			チップセラコン	01
	C22	US061100	C.CE.M.CHP	10pF	50V			チップセラコン	01
	C23	UU147100	C.EL	10uF	25V			ケミコン	01
	C25	US135100	C.CE.CHP	0.1uF	16V			チップセラコン	01
	C26	US044220	C.CE.M.CHP	0.022uF	25V			チップセラコン	01
	C27	US061100	C.CE.M.CHP	10pF	50V			チップセラコン	01
	C28	US061100	C.CE.M.CHP	10pF	50V			チップセラコン	01
	C29	US061100	C.CE.M.CHP	10pF	50V			チップセラコン	01
	C30	US061100	C.CE.M.CHP	10pF	50V			チップセラコン	01
	C31	UU137470	C.EL	47uF	16V			ケミコン	01
	C32	UU137470	C.EL	47uF	16V			ケミコン	01
	C33	UU137470	C.EL	47uF	16V			ケミコン	01
	C34	UU137470	C.EL	47uF	16V			ケミコン	01
	C35	US135100	C.CE.CHP	0.1uF	16V			チップセラコン	01
	C36	US061750	C.CE.CHP	75pF	50V			チップセラ（ＳＬ）	01
	C37	US062220	C.CE.CHP	220pF	50V			チップセラコン	01
	C38	US062220	C.CE.CHP	220pF	50V			チップセラコン	01

＊ New Parts (Those parts marked with “#” are not included in the P.C.B. ass’y.)　＊ 新規部品（マーク#の部品は、基板に含まれません）

P.C.B. DSP

Schm Ref.	PART NO.	Description			Remarks	Markets	部 品 名	Rank
C39	US062220	C.CE.CHP	220pF	50V			チップセラコン	01
C40	US062220	C.CE.CHP	220pF	50V			チップセラコン	01
C41	US063100	C.CE.M.CHP	1000pF	50V			チップセラコン	01
C42	US063100	C.CE.M.CHP	1000pF	50V			チップセラコン	01
C43	US063100	C.CE.M.CHP	1000pF	50V			チップセラコン	01
C44	US063100	C.CE.M.CHP	1000pF	50V			チップセラコン	01
C45	US044220	C.CE.M.CHP	0.022uF	25V			チップセラコン	01
C46	UA652150	C.MYLAR	150pF	50V			マイラーコン	01
C47	UA652150	C.MYLAR	150pF	50V			マイラーコン	01
C48	US135100	C.CE.CHP	0.1uF	16V			チップセラコン	01
C49	US135100	C.CE.CHP	0.1uF	16V			チップセラコン	01
C50	US061330	C.CE.M.CHP	33pF	50V			チップセラコン	01
C51	UU147100	C.EL	10uF	25V			ケミコン	01
C52	UU147100	C.EL	10uF	25V			ケミコン	01
C53	UU137470	C.EL	47uF	16V			ケミコン	01
C54	UU137470	C.EL	47uF	16V			ケミコン	01
C55	UA652150	C.MYLAR	150pF	50V			マイラーコン	01
C56	UA652150	C.MYLAR	150pF	50V			マイラーコン	01
C57	US063100	C.CE.M.CHP	1000pF	50V			チップセラコン	01
C58	US135100	C.CE.CHP	0.1uF	16V			チップセラコン	01
C59	US135100	C.CE.CHP	0.1uF	16V			チップセラコン	01
C60	US135100	C.CE.CHP	0.1uF	16V			チップセラコン	01
C61	US135100	C.CE.CHP	0.1uF	16V			チップセラコン	01
C62	US135100	C.CE.CHP	0.1uF	16V			チップセラコン	01
C63	US135100	C.CE.CHP	0.1uF	16V			チップセラコン	01
C64	US135100	C.CE.CHP	0.1uF	16V			チップセラコン	01
C65	US061100	C.CE.M.CHP	10pF	50V			チップセラコン	01
C66	UA654220	C.MYLAR	0.022uF	50V			マイラーコン	01
C67	UU137470	C.EL	47uF	16V			ケミコン	01
C68	UU147100	C.EL	10uF	25V			ケミコン	01
C69	UA654220	C.MYLAR	0.022uF	50V			マイラーコン	01
C70	US135100	C.CE.CHP	0.1uF	16V			チップセラコン	01
C71	UU137470	C.EL	47uF	16V			ケミコン	01
C72	US061100	C.CE.M.CHP	10pF	50V			チップセラコン	01
C73	US135100	C.CE.CHP	0.1uF	16V			チップセラコン	01
C74	UU137470	C.EL	47uF	16V			ケミコン	01
C75	US064100	C.CE.M.CHP	0.01uF	50V			チップセラコン	01
C76	US135100	C.CE.CHP	0.1uF	16V			チップセラコン	01
C77	UU147100	C.EL	10uF	25V			ケミコン	01
C78	UU147100	C.EL	10uF	25V			ケミコン	01
C79	US135100	C.CE.CHP	0.1uF	16V			チップセラコン	01
C80	VR169200	C.MYLAR.ML	ECQ-V1H474JL3				積層マイラーコン	01
C81	US135220	C.CE.CHP	0.22uF	16V			チップセラ（F）	01
C82	US135220	C.CE.CHP	0.22uF	16V			チップセラ（F）	01
C83	US135100	C.CE.CHP	0.1uF	16V			チップセラコン	01
C84	UA655470	C.MYLAR	0.47uF	50V			マイラーコン	01
C85	UU147100	C.EL	10uF	25V			ケミコン	01
C86	VR169200	C.MYLAR.ML	ECQ-V1H474JL3				積層マイラーコン	01
C87	UU128100	C.EL	100uF	10V			ケミコン	01
C88	US135100	C.CE.CHP	0.1uF	16V			チップセラコン	01
C89	US135100	C.CE.CHP	0.1uF	16V			チップセラコン	01
C90	UU147100	C.EL	10uF	25V			ケミコン	01
C91	US135100	C.CE.CHP	0.1uF	16V			チップセラコン	01

※ New Parts (Those parts marked with "#" are not included in the P.C.B. ass'y.)　＊新規部品（マーク#の部品は、基板に含まれません）

P.C.B. DSP

Schm Ref.	PART NO.	Description			Remarks	Markets	部 品 名	Rank
C92	US135100	C.CE.CHP	0.1uF	16V			チップセラコン	01
C93	US135100	C.CE.CHP	0.1uF	16V			チップセラコン	01
C94	US135100	C.CE.CHP	0.1uF	16V			チップセラコン	01
C95	UU128100	C.EL	100uF	10V			ケミコン	01
C96	UU147100	C.EL	10uF	25V			ケミコン	01
C97	US135100	C.CE.CHP	0.1uF	16V			チップセラコン	01
C98	US135100	C.CE.CHP	0.1uF	16V			チップセラコン	01
C103	US135100	C.CE.CHP	0.1uF	16V			チップセラコン	01
C104	UU128100	C.EL	100uF	10V			ケミコン	01
C105	UN837470	C.EL	47uF	16V			ＢＰケミコン	01
C106	US135100	C.CE.CHP	0.1uF	16V			チップセラコン	01
C107	US064100	C.CE.M.CHP	0.01uF	50V			チップセラコン	01
C108	US061180	C.CE.CHP	18pF	50V			チップセラコン	01
C109	UU128100	C.EL	100uF	10V			ケミコン	01
C110	US135100	C.CE.CHP	0.1uF	16V			チップセラコン	01
C111	UU128100	C.EL	100uF	10V			ケミコン	01
C112	US135100	C.CE.CHP	0.1uF	16V			チップセラコン	01
C113	US135100	C.CE.CHP	0.1uF	16V			チップセラコン	01
C114	US135100	C.CE.CHP	0.1uF	16V			チップセラコン	01
C116	US060200	C.CE.CHP	2pF	50V			チップセラ（ＣＫ）	01
C117	US064100	C.CE.M.CHP	0.01uF	50V			チップセラコン	01
C118	US064100	C.CE.M.CHP	0.01uF	50V			チップセラコン	01
C119	US062470	C.CE.M.CHP	470pF	50V			チップセラコン	01
C120	UU128100	C.EL	100uF	10V			ケミコン	01
C121	US135100	C.CE.CHP	0.1uF	16V			チップセラコン	01
C122	UU128100	C.EL	100uF	10V			ケミコン	01
C123	UU128100	C.EL	100uF	10V			ケミコン	01
C124	US135100	C.CE.CHP	0.1uF	16V			チップセラコン	01
C125	US063470	C.CE.CHP	4700pF	50V			チップセラコン	01
C126	US135100	C.CE.CHP	0.1uF	16V			チップセラコン	01
C127	US135100	C.CE.CHP	0.1uF	16V			チップセラコン	01
C128	UU128100	C.EL	100uF	10V			ケミコン	01
C129	US135100	C.CE.CHP	0.1uF	16V			チップセラコン	01
C130	US063470	C.CE.CHP	4700pF	50V			チップセラコン	01
C131	UU128100	C.EL	100uF	10V			ケミコン	01
C132	US135100	C.CE.CHP	0.1uF	16V			チップセラコン	01
C133	US135100	C.CE.CHP	0.1uF	16V			チップセラコン	01
C134	US135100	C.CE.CHP	0.1uF	16V			チップセラコン	01
C135	US135100	C.CE.CHP	0.1uF	16V			チップセラコン	01
C136	UU128100	C.EL	100uF	10V			ケミコン	01
C137	US135100	C.CE.CHP	0.1uF	16V			チップセラコン	01
C138	US135100	C.CE.CHP	0.1uF	16V			チップセラコン	01
C139	UU128100	C.EL	100uF	10V			ケミコン	01
C140	US135100	C.CE.CHP	0.1uF	16V			チップセラコン	01
C141	US135100	C.CE.CHP	0.1uF	16V			チップセラコン	01
C142	US135100	C.CE.CHP	0.1uF	16V			チップセラコン	01
C143	UU128100	C.EL	100uF	10V			ケミコン	01
C144	UU137470	C.EL	47uF	16V			ケミコン	01
C145	US135100	C.CE.CHP	0.1uF	16V			チップセラコン	01
C146	US135100	C.CE.CHP	0.1uF	16V			チップセラコン	01
C147	US135100	C.CE.CHP	0.1uF	16V			チップセラコン	01
C148	US135100	C.CE.CHP	0.1uF	16V			チップセラコン	01
C149	UU137470	C.EL	47uF	16V			ケミコン	01

＊ New Parts (Those parts marked with “#” are not included in the P.C.B. ass’y.)　＊ 新規部品（マーク#の部品は、基板に含まれません）

P.C.B. DSP

	Schm Ref.	PART NO.	Description			Remarks	Markets	部 品 名	Rank
	C150	UU137470	C.EL	47uF	16V			ケミコン	01
	C151	UU137470	C.EL	47uF	16V			ケミコン	01
	C152	US135100	C.CE.CHP	0.1uF	16V			チップセラコン	01
	C153	US135100	C.CE.CHP	0.1uF	16V			チップセラコン	01
	C154	UU137470	C.EL	47uF	16V			ケミコン	01
	C155	US135100	C.CE.CHP	0.1uF	16V			チップセラコン	01
	C156	US135100	C.CE.CHP	0.1uF	16V			チップセラコン	01
	C157	US135100	C.CE.CHP	0.1uF	16V			チップセラコン	01
	C158	US135100	C.CE.CHP	0.1uF	16V			チップセラコン	01
	C159	US135100	C.CE.CHP	0.1uF	16V			チップセラコン	01
	C160	US135100	C.CE.CHP	0.1uF	16V			チップセラコン	01
	C161	US135100	C.CE.CHP	0.1uF	16V			チップセラコン	01
	C162	UU128100	C.EL	100uF	10V			ケミコン	01
	C163	US135100	C.CE.CHP	0.1uF	16V			チップセラコン	01
	C164	US135100	C.CE.CHP	0.1uF	16V			チップセラコン	01
	C165	US135100	C.CE.CHP	0.1uF	16V			チップセラコン	01
	C166	UU128100	C.EL	100uF	10V			ケミコン	01
	C167	UU137470	C.EL	47uF	16V			ケミコン	01
	C168	US135100	C.CE.CHP	0.1uF	16V			チップセラコン	01
	C169	US135100	C.CE.CHP	0.1uF	16V			チップセラコン	01
	C170	US135100	C.CE.CHP	0.1uF	16V			チップセラコン	01
	C171	UU137470	C.EL	47uF	16V			ケミコン	01
	C172	UU137470	C.EL	47uF	16V			ケミコン	01
	C173	UU137470	C.EL	47uF	16V			ケミコン	01
	C174	US135100	C.CE.CHP	0.1uF	16V			チップセラコン	01
	C175	US135100	C.CE.CHP	0.1uF	16V			チップセラコン	01
	C176	US135100	C.CE.CHP	0.1uF	16V			チップセラコン	01
	C177	US135100	C.CE.CHP	0.1uF	16V			チップセラコン	01
	C178	UU137470	C.EL	47uF	16V			ケミコン	01
	C179	UU128100	C.EL	100uF	10V			ケミコン	01
*	C180	UT822100	C.PP	100pF	100V	RX-Z1/DSP-AZ1	JUCRTKABG	ＰＰコン	01
	C180	VQ645600	C.MYLAR	100pF	50V	DSP-AX1UG	J	マイラーコン	01
	C181	UU137470	C.EL	47uF	16V			ケミコン	01
*	C182	UT823470	C.PP	4700pF	100V			ＰＰコン	01
	C183	UU147100	C.EL	10uF	25V			ケミコン	01
	C184	US135100	C.CE.CHP	0.1uF	16V			チップセラコン	01
	C185	US135100	C.CE.CHP	0.1uF	16V			チップセラコン	01
	C186	US135100	C.CE.CHP	0.1uF	16V			チップセラコン	01
	C187	UU138100	C.EL	100uF	16V			ケミコン	01
*	C188	UT823180	C.PP	1800pF	100V			ＰＰコン	01
	C189	UU137220	C.EL	22uF	16V			ケミコン	01
	C190	US135100	C.CE.CHP	0.1uF	16V			チップセラコン	01
	C191	US135100	C.CE.CHP	0.1uF	16V			チップセラコン	01
	C192	US135100	C.CE.CHP	0.1uF	16V			チップセラコン	01
	C193	US135100	C.CE.CHP	0.1uF	16V			チップセラコン	01
	C194	UU128100	C.EL	100uF	10V			ケミコン	01
	C195	UU137220	C.EL	22uF	16V			ケミコン	01
	C196	UU137470	C.EL	47uF	16V			ケミコン	01
	C197	US135100	C.CE.CHP	0.1uF	16V			チップセラコン	01
	C198	UU128100	C.EL	100uF	10V			ケミコン	01
*	C199	UT822220	C.PP	220pF	100V	RX-Z1/DSP-AZ1	JUCRTKABG	ＰＰコン	01
	C199	VQ462600	C.MYLAR	220pF	50V	DSP-AX1UG	J	マイラーコン	01
	C200	UU137470	C.EL	47uF	16V			ケミコン	01

＊New Parts (Those parts marked with “#” are not included in the P.C.B. ass’y.)　＊新規部品（マーク#の部品は、基板に含まれません）

P.C.B. DSP

	Schm Ref.	PART NO.	Description			Remarks	Markets	部 品 名	Rank
	C201	US135100	C.CE.CHP	0.1uF	16V			チップセラコン	01
	C202	US135100	C.CE.CHP	0.1uF	16V			チップセラコン	01
*	C203	UT822220	C.PP	220pF	100V	RX-Z1/DSP-AZ1	JUCRTKABG	ＰＰコン	01
	C23	VQ462600	C.MYLAR	220pF	50V	DSP-AX1UG	J	マイラーコン	01
	C204	UU118330	C.EL	330uF	6.3V			ケミコン	01
	C205	UU137470	C.EL	47uF	16V			ケミコン	01
	C206	UU128100	C.EL	100uF	10V			ケミコン	01
	C207	UU137470	C.EL	47uF	16V			ケミコン	01
	C208	US135100	C.CE.CHP	0.1uF	16V			チップセラコン	01
	C209	US135100	C.CE.CHP	0.1uF	16V			チップセラコン	01
*	C210	UT822100	C.PP	100pF	100V	RX-Z1/DSP-AZ1	JUCRTKABG	ＰＰコン	01
	C210	VQ645600	C.MYLAR	100pF	50V	DSP-AX1UG	J	マイラーコン	01
	C211	UU137470	C.EL	47uF	16V			ケミコン	01
*	C212	UT823180	C.PP	1800pF	100V			ＰＰコン	01
	C213	UU147100	C.EL	10uF	25V			ケミコン	01
	C214	US135100	C.CE.CHP	0.1uF	16V			チップセラコン	01
	C215	US135100	C.CE.CHP	0.1uF	16V			チップセラコン	01
	C216	US135100	C.CE.CHP	0.1uF	16V			チップセラコン	01
*	C217	UT823470	C.PP	4700pF	100V			ＰＰコン	01
	C218	UU147100	C.EL	10uF	25V			ケミコン	01
	C219	US135100	C.CE.CHP	0.1uF	16V			チップセラコン	01
	C220	UU138100	C.EL	100uF	16V			ケミコン	01
	C221	US135100	C.CE.CHP	0.1uF	16V			チップセラコン	01
	C222	UU137220	C.EL	22uF	16V			ケミコン	01
	C223	UU137470	C.EL	47uF	16V			ケミコン	01
	C224	US135100	C.CE.CHP	0.1uF	16V			チップセラコン	01
	C225	UU128100	C.EL	100uF	10V			ケミコン	01
	C226	US135100	C.CE.CHP	0.1uF	16V			チップセラコン	01
	C227	UU137470	C.EL	47uF	16V			ケミコン	01
	C228	UU128100	C.EL	100uF	10V			ケミコン	01
*	C229	UT822100	C.PP	100pF	100V	RX-Z1/DSP-AZ1	JUCRTKABG	ＰＰコン	01
	C229	VQ645600	C.MYLAR	100pF	50V	DSP-AX1UG	J	マイラーコン	01
	C230	UU137470	C.EL	47uF	16V			ケミコン	01
*	C231	UT823820	C.PP	8200pF	100V			ＰＰコン	01
	C232	UU147100	C.EL	10uF	25V			ケミコン	01
	C233	US135100	C.CE.CHP	0.1uF	16V			チップセラコン	01
	C234	US135100	C.CE.CHP	0.1uF	16V			チップセラコン	01
	C235	US135100	C.CE.CHP	0.1uF	16V			チップセラコン	01
	C236	US135100	C.CE.CHP	0.1uF	16V			チップセラコン	01
	C237	US135100	C.CE.CHP	0.1uF	16V			チップセラコン	01
	C238	UU138100	C.EL	100uF	16V			ケミコン	01
*	C239	UT823330	C.PP	3300pF	100V			ＰＰコン	01
	C240	US135100	C.CE.CHP	0.1uF	16V			チップセラコン	01
	C241	UU137220	C.EL	22uF	16V			ケミコン	01
	C242	UU137470	C.EL	47uF	16V			ケミコン	01
	C243	US135100	C.CE.CHP	0.1uF	16V			チップセラコン	01
	C244	UU137220	C.EL	22uF	16V			ケミコン	01
	C245	UU128100	C.EL	100uF	10V			ケミコン	01
*	C246	UT822470	C.PP	470pF	100V	RX-Z1/DSP-AZ1	JUCRTKABG	ＰＰコン	01
	C246	Vi715100	C.MYLAR	470pF	50V	DSP-AX1UG	J	マイラーコン	01
	C247	UU137470	C.EL	47uF	16V			ケミコン	01
	C248	US135100	C.CE.CHP	0.1uF	16V			チップセラコン	01
	C249	US135100	C.CE.CHP	0.1uF	16V			チップセラコン	01

＊ New Parts (Those parts marked with “#” are not included in the P.C.B. ass’y.)　＊ 新規部品（マーク#の部品は、基板に含まれません）

P.C.B. DSP

	Schm Ref.	PART NO.	Description			Remarks	Markets	部 品 名	Rank
*	C250	UT822470	C.PP	470pF	100V	RX-Z1/DSP-AZ1	JUCRTKABG	ＰＰコン	01
	C250	Vi715100	C.MYLAR	470pF	50V	DSP-AX1UG	J	マイラーコン	01
	C251	UU137470	C.EL	47uF	16V			ケミコン	01
	C252	UU128100	C.EL	100uF	10V			ケミコン	01
	C253	UU137470	C.EL	47uF	16V			ケミコン	01
*	C254	UT822100	C.PP	100pF	100V	RX-Z1/DSP-AZ1	JUCRTKABG	ＰＰコン	01
	C254	VQ645600	C.MYLAR	100pF	50V	DSP-AX1UG	J	マイラーコン	01
	C255	UU137470	C.EL	47uF	16V			ケミコン	01
*	C256	UT823330	C.PP	3300pF	100V			ＰＰコン	01
	C257	UU147100	C.EL	10uF	25V			ケミコン	01
	C258	US135100	C.CE.CHP	0.1uF	16V			チップセラコン	01
	C259	US135100	C.CE.CHP	0.1uF	16V			チップセラコン	01
	C260	US135100	C.CE.CHP	0.1uF	16V			チップセラコン	01
	C261	US135100	C.CE.CHP	0.1uF	16V			チップセラコン	01
*	C262	UT823820	C.PP	8200pF	100V			ＰＰコン	01
	C263	UU147100	C.EL	10uF	25V			ケミコン	01
	C264	US135100	C.CE.CHP	0.1uF	16V			チップセラコン	01
	C265	UU138100	C.EL	100uF	16V			ケミコン	01
	C266	UU137220	C.EL	22uF	16V			ケミコン	01
	C267	UU137470	C.EL	47uF	16V			ケミコン	01
	C268	US135100	C.CE.CHP	0.1uF	16V			チップセラコン	01
	C269	UU128100	C.EL	100uF	10V			ケミコン	01
	C270	US135100	C.CE.CHP	0.1uF	16V			チップセラコン	01
	C271	UU137470	C.EL	47uF	16V			ケミコン	01
	C272	UU128100	C.EL	100uF	10V			ケミコン	01
*	C273	UT822100	C.PP	100pF	100V	RX-Z1/DSP-AZ1	JUCRTKABG	ＰＰコン	01
	C273	VQ645600	C.MYLAR	100pF	50V	DSP-AX1UG	J	マイラーコン	01
	C274	UU137470	C.EL	47uF	16V			ケミコン	01
*	C275	UT823820	C.PP	8200pF	100V			ＰＰコン	01
	C276	UU147100	C.EL	10uF	25V			ケミコン	01
	C277	US135100	C.CE.CHP	0.1uF	16V			チップセラコン	01
	C278	US135100	C.CE.CHP	0.1uF	16V			チップセラコン	01
	C279	UU138100	C.EL	100uF	16V			ケミコン	01
*	C280	UT823330	C.PP	3300pF	100V			ＰＰコン	01
	C281	US135100	C.CE.CHP	0.1uF	16V			チップセラコン	01
	C282	UU137220	C.EL	22uF	16V			ケミコン	01
	C283	US135100	C.CE.CHP	0.1uF	16V			チップセラコン	01
	C284	UU128100	C.EL	100uF	10V			ケミコン	01
	C285	US135100	C.CE.CHP	0.1uF	16V			チップセラコン	01
	C286	US135100	C.CE.CHP	0.1uF	16V			チップセラコン	01
	C287	US135100	C.CE.CHP	0.1uF	16V			チップセラコン	01
	C288	US135100	C.CE.CHP	0.1uF	16V			チップセラコン	01
	C289	US135100	C.CE.CHP	0.1uF	16V			チップセラコン	01
	C290	UU118330	C.EL	330uF	6.3V			ケミコン	01
	C291	UU137470	C.EL	47uF	16V			ケミコン	01
	C292	US135100	C.CE.CHP	0.1uF	16V			チップセラコン	01
	C293	UU128100	C.EL	100uF	10V			ケミコン	01
*	C294	UT822470	C.PP	470pF	100V	RX-Z1/DSP-AZ1	JUCRTKABG	ＰＰコン	01
	C294	Vi715100	C.MYLAR	470pF	50V	DSP-AX1UG	J	マイラーコン	01
	C295	UU137470	C.EL	47uF	16V			ケミコン	01
	C296	US135100	C.CE.CHP	0.1uF	16V			チップセラコン	01
*	C297	UT822470	C.PP	470pF	100V	RX-Z1/DSP-AZ1	JUCRTKABG	ＰＰコン	01
	C297	Vi715100	C.MYLAR	470pF	50V	DSP-AX1UG	J	マイラーコン	01

＊New Parts (Those parts marked with "#" are not included in the P.C.B. ass'y.)　＊新規部品（マーク#の部品は、基板に含まれません）

P.C.B. DSP

	Schm Ref.	PART NO.	Description			Remarks	Markets	部 品 名	Rank
	C298	UU137470	C.EL	47uF	16V			ケミコン	01
	C299	UU128100	C.EL	100uF	10V			ケミコン	01
	C300	UU137470	C.EL	47uF	16V			ケミコン	01
*	C301	UT822100	C.PP	100pF	100V	RX-Z1/DSP-AZ1	JUCRTKABG	ＰＰコン	01
	C31	VQ645600	C.MYLAR	100pF	50V	DSP-AX1UG	J	マイラーコン	01
	C302	UU137470	C.EL	47uF	16V			ケミコン	01
*	C303	UT823330	C.PP	3300pF	100V			ＰＰコン	01
	C304	US135100	C.CE.CHP	0.1uF	16V			チップセラコン	01
	C305	US135100	C.CE.CHP	0.1uF	16V			チップセラコン	01
	C306	US135100	C.CE.CHP	0.1uF	16V			チップセラコン	01
	C307	US135100	C.CE.CHP	0.1uF	16V			チップセラコン	01
	C308	UU128100	C.EL	100uF	10V			ケミコン	01
	C309	UU147100	C.EL	10uF	25V			ケミコン	01
	C310	US135100	C.CE.CHP	0.1uF	16V			チップセラコン	01
	C311	UU137220	C.EL	22uF	16V			ケミコン	01
	C312	US135100	C.CE.CHP	0.1uF	16V			チップセラコン	01
*	C313	UT823820	C.PP	8200pF	100V			ＰＰコン	01
	C314	US135100	C.CE.CHP	0.1uF	16V			チップセラコン	01
	C315	UU147100	C.EL	10uF	25V			ケミコン	01
	C316	US135100	C.CE.CHP	0.1uF	16V			チップセラコン	01
	C317	UU138100	C.EL	100uF	16V			ケミコン	01
	C318	UU118330	C.EL	330uF	6.3V			ケミコン	01
	C319	UU137220	C.EL	22uF	16V			ケミコン	01
	C320	US135100	C.CE.CHP	0.1uF	16V			チップセラコン	01
	C321	US135100	C.CE.CHP	0.1uF	16V			チップセラコン	01
	C322	UU137470	C.EL	47uF	16V			ケミコン	01
	C323	US135100	C.CE.CHP	0.1uF	16V			チップセラコン	01
	C324	UU128100	C.EL	100uF	10V			ケミコン	01
	C325	US135100	C.CE.CHP	0.1uF	16V			チップセラコン	01
	C326	UU137470	C.EL	47uF	16V			ケミコン	01
	C327	UU128100	C.EL	100uF	10V			ケミコン	01
	C328	US135100	C.CE.CHP	0.1uF	16V			チップセラコン	01
*	C329	UT822100	C.PP	100pF	100V	RX-Z1/DSP-AZ1	JUCRTKABG	ＰＰコン	01
	C329	VQ645600	C.MYLAR	100pF	50V	DSP-AX1UG	J	マイラーコン	01
	C330	UU137470	C.EL	47uF	16V			ケミコン	01
*	C331	UT823820	C.PP	8200pF	100V			ＰＰコン	01
	C332	US135100	C.CE.CHP	0.1uF	16V			チップセラコン	01
	C333	UU147100	C.EL	10uF	25V			ケミコン	01
	C334	US135100	C.CE.CHP	0.1uF	16V			チップセラコン	01
	C335	US135100	C.CE.CHP	0.1uF	16V			チップセラコン	01
	C336	UU138100	C.EL	100uF	16V			ケミコン	01
*	C337	UT823330	C.PP	3300pF	100V			ＰＰコン	01
	C338	UU137220	C.EL	22uF	16V			ケミコン	01
	C339	UU137470	C.EL	47uF	16V			ケミコン	01
	C340	US135100	C.CE.CHP	0.1uF	16V			チップセラコン	01
	C341	UU128100	C.EL	100uF	10V			ケミコン	01
*	C342	UT822470	C.PP	470pF	100V	RX-Z1/DSP-AZ1	JUCRTKABG	ＰＰコン	01
	C342	Vi715100	C.MYLAR	470pF	50V	DSP-AX1UG	J	マイラーコン	01
	C343	UU137470	C.EL	47uF	16V			ケミコン	01
	C344	US135100	C.CE.CHP	0.1uF	16V			チップセラコン	01
*	C345	UT822470	C.PP	470pF	100V	RX-Z1/DSP-AZ1	JUCRTKABG	ＰＰコン	01
	C345	Vi715100	C.MYLAR	470pF	50V	DSP-AX1UG	J	マイラーコン	01
	C346	UU137470	C.EL	47uF	16V			ケミコン	01

＊ New Parts (Those parts marked with “#” are not included in the P.C.B. ass’y.)　＊ 新規部品（マーク#の部品は、基板に含まれません）

P.C.B. DSP

	Schm Ref.	PART NO.	Description			Remarks	Markets	部 品 名	Rank
	C347	UU128100	C.EL	100uF	10V			ケミコン	01
	C348	UU137470	C.EL	47uF	16V			ケミコン	01
	C349	US135100	C.CE.CHP	0.1uF	16V			チップセラコン	01
	C350	US135100	C.CE.CHP	0.1uF	16V			チップセラコン	01
	C351	US135100	C.CE.CHP	0.1uF	16V			チップセラコン	01
*	C352	UT822100	C.PP	100pF	100V	RX-Z1/DSP-AZ1	JUCRTKABG	ＰＰコン	01
	C352	VQ645600	C.MYLAR	100pF	50V	DSP-AX1UG	J	マイラーコン	01
	C353	UU137470	C.EL	47uF	16V			ケミコン	01
*	C354	UT823330	C.PP	3300pF	100V			ＰＰコン	01
	C355	US135100	C.CE.CHP	0.1uF	16V			チップセラコン	01
	C356	UU147100	C.EL	10uF	25V			ケミコン	01
	C357	US135100	C.CE.CHP	0.1uF	16V			チップセラコン	01
	C358	US135100	C.CE.CHP	0.1uF	16V			チップセラコン	01
*	C359	UT823820	C.PP	8200pF	100V			ＰＰコン	01
	C360	UU147100	C.EL	10uF	25V			ケミコン	01
	C361	US135100	C.CE.CHP	0.1uF	16V			チップセラコン	01
	C362	UU138100	C.EL	100uF	16V			ケミコン	01
	C363	UU137220	C.EL	22uF	16V			ケミコン	01
	C364	UU137470	C.EL	47uF	16V			ケミコン	01
	C365	US135100	C.CE.CHP	0.1uF	16V			チップセラコン	01
	C366	UU128100	C.EL	100uF	10V			ケミコン	01
	C367	US135100	C.CE.CHP	0.1uF	16V			チップセラコン	01
	C368	US135100	C.CE.CHP	0.1uF	16V			チップセラコン	01
	C369	UU137470	C.EL	47uF	16V			ケミコン	01
	C370	UU128100	C.EL	100uF	10V			ケミコン	01
	C371	US135100	C.CE.CHP	0.1uF	16V			チップセラコン	01
*	C372	UT822100	C.PP	100pF	100V	RX-Z1/DSP-AZ1	JUCRTKABG	ＰＰコン	01
	C372	VQ645600	C.MYLAR	100pF	50V	DSP-AX1UG	J	マイラーコン	01
	C373	UU137470	C.EL	47uF	16V			ケミコン	01
*	C374	UT824180	C.PP	0.018uF	100V			ＰＰコン	01
	C375	UU147100	C.EL	10uF	25V			ケミコン	01
	C376	US135100	C.CE.CHP	0.1uF	16V			チップセラコン	01
	C377	US135100	C.CE.CHP	0.1uF	16V			チップセラコン	01
	C378	UU138100	C.EL	100uF	16V			ケミコン	01
*	C379	UT823680	C.PP	6800pF	100V			ＰＰコン	01
	C380	UU137220	C.EL	22uF	16V			ケミコン	01
	C381	UU137470	C.EL	47uF	16V			ケミコン	01
	C382	US135100	C.CE.CHP	0.1uF	16V			チップセラコン	01
	C383	UU128100	C.EL	100uF	10V			ケミコン	01
*	C384	UT823100	C.PP	1000pF	100V	RX-Z1/DSP-AZ1	JUCRTKABG	ＰＰコン	01
	C384	Vi715500	C.MYLAR	1000pF	50V	DSP-AX1UG	J	マイラーコン	01
	C385	UU137470	C.EL	47uF	16V			ケミコン	01
	C386	US135100	C.CE.CHP	0.1uF	16V			チップセラコン	01
*	C387	UT823100	C.PP	1000pF	100V	RX-Z1/DSP-AZ1	JUCRTKABG	ＰＰコン	01
	C387	Vi715500	C.MYLAR	1000pF	50V	DSP-AX1UG	J	マイラーコン	01
	C388	UU137470	C.EL	47uF	16V			ケミコン	01
	C389	UU128100	C.EL	100uF	10V			ケミコン	01
	C390	UU137470	C.EL	47uF	16V			ケミコン	01
*	C391	UT822100	C.PP	100pF	100V	RX-Z1/DSP-AZ1	JUCRTKABG	ＰＰコン	01
	C391	VQ645600	C.MYLAR	100pF	50V	DSP-AX1UG	J	マイラーコン	01
	C392	UU137470	C.EL	47uF	16V			ケミコン	01
*	C393	UT823680	C.PP	6800pF	100V			ＰＰコン	01
	C394	UU128100	C.EL	100uF	10V			ケミコン	01

＊New Parts (Those parts marked with “#” are not included in the P.C.B. ass’y.)　＊新規部品（マーク#の部品は、基板に含まれません）

P.C.B. DSP

Schm Ref.	PART NO.	Description			Remarks	Markets	部 品 名	Rank
C395	US135100	C.CE.CHP	0.1uF	16V			チップセラコン	01
C396	US135100	C.CE.CHP	0.1uF	16V			チップセラコン	01
C397	US135100	C.CE.CHP	0.1uF	16V			チップセラコン	01
C398	US135100	C.CE.CHP	0.1uF	16V			チップセラコン	01
C399	US135100	C.CE.CHP	0.1uF	16V			チップセラコン	01
C400	UU118330	C.EL	330uF	6.3V			ケミコン	01
C401	UU147100	C.EL	10uF	25V			ケミコン	01
C402	US135100	C.CE.CHP	0.1uF	16V			チップセラコン	01
C403	US135100	C.CE.CHP	0.1uF	16V			チップセラコン	01
* C404	UT824180	C.PP	0.018uF	100V			ＰＰコン	01
C405	UU147100	C.EL	10uF	25V			ケミコン	01
C406	US135100	C.CE.CHP	0.1uF	16V			チップセラコン	01
C407	UU138100	C.EL	100uF	16V			ケミコン	01
C408	US135100	C.CE.CHP	0.1uF	16V			チップセラコン	01
C409	UU137220	C.EL	22uF	16V			ケミコン	01
C410	UU137470	C.EL	47uF	16V			ケミコン	01
C411	US135100	C.CE.CHP	0.1uF	16V			チップセラコン	01
C412	UU128100	C.EL	100uF	10V			ケミコン	01
C419	US061470	C.CE.M.CHP	47pF	50V			チップセラコン	01
C420	US061470	C.CE.M.CHP	47pF	50V			チップセラコン	01
C421	US061470	C.CE.M.CHP	47pF	50V			チップセラコン	01
C422	US061470	C.CE.M.CHP	47pF	50V			チップセラコン	01
C423	US135100	C.CE.CHP	0.1uF	16V			チップセラコン	01
C424	US135100	C.CE.CHP	0.1uF	16V			チップセラコン	01
C425	US061470	C.CE.M.CHP	47pF	50V			チップセラコン	01
C426	US061470	C.CE.M.CHP	47pF	50V			チップセラコン	01
C427	US135100	C.CE.CHP	0.1uF	16V			チップセラコン	01
C428	US135100	C.CE.CHP	0.1uF	16V			チップセラコン	01
C429	US061470	C.CE.M.CHP	47pF	50V			チップセラコン	01
C430	US061470	C.CE.M.CHP	47pF	50V			チップセラコン	01
C433	US061470	C.CE.M.CHP	47pF	50V			チップセラコン	01
C434	US061470	C.CE.M.CHP	47pF	50V			チップセラコン	01
C435	US135100	C.CE.CHP	0.1uF	16V			チップセラコン	01
C436	US061470	C.CE.M.CHP	47pF	50V			チップセラコン	01
C437	US061470	C.CE.M.CHP	47pF	50V			チップセラコン	01
C440	US061470	C.CE.M.CHP	47pF	50V			チップセラコン	01
C441	US061470	C.CE.M.CHP	47pF	50V			チップセラコン	01
C442	US135100	C.CE.CHP	0.1uF	16V			チップセラコン	01
C443	US061470	C.CE.M.CHP	47pF	50V			チップセラコン	01
C444	US061470	C.CE.M.CHP	47pF	50V			チップセラコン	01
C447	US061470	C.CE.M.CHP	47pF	50V			チップセラコン	01
C448	US061470	C.CE.M.CHP	47pF	50V			チップセラコン	01
C449	UB245100	C.CE.M.CHP	0.1uF	25V			チップ積層セラコン	01
C450	UB245100	C.CE.M.CHP	0.1uF	25V			チップ積層セラコン	01
C451	US061470	C.CE.M.CHP	47pF	50V			チップセラコン	01
C452	US061470	C.CE.M.CHP	47pF	50V			チップセラコン	01
C453	US061470	C.CE.M.CHP	47pF	50V			チップセラコン	01
C454	US135100	C.CE.CHP	0.1uF	16V			チップセラコン	01
C460	US135100	C.CE.CHP	0.1uF	16V			チップセラコン	01
C461	US135100	C.CE.CHP	0.1uF	16V			チップセラコン	01
C462	US135100	C.CE.CHP	0.1uF	16V			チップセラコン	01
C463	US135100	C.CE.CHP	0.1uF	16V			チップセラコン	01
C464	US135100	C.CE.CHP	0.1uF	16V			チップセラコン	01

＊ New Parts (Those parts marked with “#” are not included in the P.C.B. ass’y.)　＊ 新規部品（マーク#の部品は、基板に含まれません）

P.C.B. DSP

	Schm Ref.	PART NO.	Description			Remarks	Markets	部 品 名	Rank
	C465	US135100	C.CE.CHP	0.1uF	16V			チップセラコン	01
	C466	US135100	C.CE.CHP	0.1uF	16V			チップセラコン	01
	C467	US135100	C.CE.CHP	0.1uF	16V			チップセラコン	01
	C468	US135100	C.CE.CHP	0.1uF	16V			チップセラコン	01
	C469	US135100	C.CE.CHP	0.1uF	16V			チップセラコン	01
	D1	VT332900	DIODE	1SS355				ダイオード	01
	D2	VT332900	DIODE	1SS355				ダイオード	01
	D3	VT332900	DIODE	1SS355				ダイオード	01
	D4	VT332900	DIODE	1SS355				ダイオード	01
	D5	VT332900	DIODE	1SS355				ダイオード	01
	D6	VT332900	DIODE	1SS355				ダイオード	01
	D7	VT332900	DIODE	1SS355				ダイオード	01
	D8	VT332900	DIODE	1SS355				ダイオード	01
	D9	VT332900	DIODE	1SS355				ダイオード	01
	D10	VV220700	DIODE.SHOT	RB501V-40				ショットキーダイオード	01
	D11	VV220700	DIODE.SHOT	RB501V-40				ショットキーダイオード	01
	D12	VV220700	DIODE.SHOT	RB501V-40				ショットキーダイオード	01
	D13	VV220700	DIODE.SHOT	RB501V-40				ショットキーダイオード	01
	D14	VV220700	DIODE.SHOT	RB501V-40				ショットキーダイオード	01
	D15	VV220700	DIODE.SHOT	RB501V-40				ショットキーダイオード	01
	D16	VV220700	DIODE.SHOT	RB501V-40				ショットキーダイオード	01
	D17	VV220700	DIODE.SHOT	RB501V-40				ショットキーダイオード	01
	D18	VV220700	DIODE.SHOT	RB501V-40				ショットキーダイオード	01
	D19	VV220700	DIODE.SHOT	RB501V-40				ショットキーダイオード	01
	D20	VT707700	C.TRIM	KV1851-TL				バリキャップ	03
	D22	VT332900	DIODE	1SS355				ダイオード	01
	D23	VT332900	DIODE	1SS355				ダイオード	01
	G1	VR463400	TERM.GND	D3.5				アース端子	01
	G2	VR463400	TERM.GND	D3.5				アース端子	01
	G3	VR463400	TERM.GND	D3.5				アース端子	01
*	IC1	X2010A00	IC	MB87J0470				ＩＣ	15
	IC2	XD660A00	IC	TC74HCU04AF-TP1				ＩＣ	01
	IC3	XY120A00	IC	TC74HCT00AF(EL) NA				ロジックＩＣ　ＳＯＰ	01
	IC4	XD660A00	IC	TC74HCU04AF-TP1				ＩＣ	01
	IC6	XR038A00	IC	NJM2904M OP AMP				ＩＣ	01
	IC7	XD660A00	IC	TC74HCU04AF-TP1				ＩＣ	01
	IC8	XE518A00	IC	uPC4574G2				ＩＣ	03
	IC9	XW272A00	IC	AK5383-VS				ＩＣ	09
	IC10	XF291A00	IC	uPC4570G2				ＩＣ	03
*	IC11	X0675A00	IC	AK4114				ＩＣ	06
	IC12	XT958A00	IC	PM4007A				ＩＣ	16
*	IC14	X0238B00	IC	YSS938				ＩＣ	12
	IC15	XW433A00	IC	CY62256LL-70SNCT				メモリＩＣ２５６Ｋ	05
	IC16	XV495A00	IC	TC74VHCT08AF AND				ロジックＩＣ	01
*	IC18	X2003A00	IC	TC74VHCT541AF				ロジックＩＣ　ＳＯＰ	03
*	IC19	X2047A00	IC	IS61LV6416-15K				メモリＩＣ　１Ｍ	07
*	IC20	X0676C00	IC	XC9572XL-10TQ100				ＩＣ	
	IC21	XZ003A00	IC	PQ025EZ5MZP 2.5V				電源ＩＣ　ＱＦＰ	03
*	IC22	X2000A00	IC	TC74VHCT00AF NAND				ロジックＩＣ　ＳＯＰ	01
	IC23	XF291A00	IC	uPC4570G2				ＩＣ	03
	IC24	XF291A00	IC	uPC4570G2				ＩＣ	03
	IC25	XV057A00	IC	PCM1704U				ＩＣ	08
	IC26	XV077B00	IC	MSM514260E-60JS				メモリＩＣ　４Ｍ	

＊New Parts (Those parts marked with “#” are not included in the P.C.B. ass’y.)　＊新規部品（マーク#の部品は、基板に含まれません）

P.C.B. DSP

	Schm Ref.	PART NO.	Description		Remarks	Markets	部 品 名	Rank
	IC27	XV988A00	IC	YSS910-S			ＤＳＰ６	10
*	IC28	X2004A00	IC	DF1706E			ＩＣ	07
	IC29	XV057A00	IC	PCM1704U			ＩＣ	08
	IC30	XF291A00	IC	uPC4570G2			ＩＣ	03
	IC31	XF291A00	IC	uPC4570G2			ＩＣ	03
	IC32	XV057A00	IC	PCM1704U			ＩＣ	08
	IC33	XV077B00	IC	MSM514260E-60JS			メモリＩＣ　４Ｍ	
*	IC34	X2004A00	IC	DF1706E			ＩＣ	07
	IC35	XV057A00	IC	PCM1704U			ＩＣ	08
	IC36	XF291A00	IC	uPC4570G2			ＩＣ	03
	IC37	XF291A00	IC	uPC4570G2			ＩＣ	03
	IC38	XV057A00	IC	PCM1704U			ＩＣ	08
*	IC39	X2004A00	IC	DF1706E			ＩＣ	07
	IC40	XV077B00	IC	MSM514260E-60JS			メモリＩＣ　４Ｍ	
	IC41	XV988A00	IC	YSS910-S			ＤＳＰ６	10
	IC42	XV057A00	IC	PCM1704U			ＩＣ	08
	IC43	XF291A00	IC	uPC4570G2			ＩＣ	03
	IC44	XF291A00	IC	uPC4570G2			ＩＣ	03
	IC45	XV057A00	IC	PCM1704U			ＩＣ	08
*	IC46	X2004A00	IC	DF1706E			ＩＣ	07
	IC47	XV057A00	IC	PCM1704U			ＩＣ	08
	IC48	XF291A00	IC	uPC4570G2			ＩＣ	03
	IC49	XF291A00	IC	uPC4570G2			ＩＣ	03
	IC50	XV057A00	IC	PCM1704U			ＩＣ	08
*	IC51	X2004A00	IC	DF1706E			ＩＣ	07
	IC52	XV495A00	IC	TC74VHCT08AF AND			ロジックＩＣ	01
	IC53	XV057A00	IC	PCM1704U			ＩＣ	08
	L1	V2726500	COIL	68uH			コイル	01
	L2	V2726500	COIL	68uH			コイル	01
	L3	V2726500	COIL	68uH			コイル	01
	L4	V2726500	COIL	68uH			コイル	01
	L5	V2726500	COIL	68uH			コイル	01
	L6	V2726500	COIL	68uH			コイル	01
	L7	V2726500	COIL	68uH			コイル	01
*	L8	V7386700	FLTR.LC	ELB4C080BN			ＬＣフィルター	03
	PJ1	VZ726300	JACK.PIN	2P			ピンジャック　２Ｐ	03
	PJ2	VZ726400	JACK.PIN	2P			ピンジャック　２Ｐ	03
	Q1	VV556400	TR	2SC2412K Q,R,S			トランジスタ	01
	Q2	VV556400	TR	2SC2412K Q,R,S			トランジスタ	01
	Q3	iA103700	TR.CHP	2SA1037 Q,R,S			チップトランジスタ	01
	Q4	VV556400	TR	2SC2412K Q,R,S			トランジスタ	01
	Q5	VV556400	TR	2SC2412K Q,R,S			トランジスタ	01
	Q6	VV556400	TR	2SC2412K Q,R,S			トランジスタ	01
	Q7	iA103700	TR.CHP	2SA1037 Q,R,S			チップトランジスタ	01
	Q8	iA103700	TR.CHP	2SA1037 Q,R,S			チップトランジスタ	01
	R7	VU224200	R.MTL.FLM	0.47Ω　1W			金属被膜抵抗	01
	R25	Vi196500	R.MTL.CHP	4.3KΩ　1/10W			チップ金被抵抗	01
	R26	Vi196500	R.MTL.CHP	4.3KΩ　1/10W			チップ金被抵抗	01
	R35	Vi197400	R.MTL.CHP	10KΩ　1/10W			チップ金被抵抗	01
	R36	Vi197400	R.MTL.CHP	10KΩ　1/10W			チップ金被抵抗	01
	R38	Vi196700	R.MTL.CHP	5.1KΩ　1/10W			チップ金被抵抗	01
	R39	Vi196700	R.MTL.CHP	5.1KΩ　1/10W			チップ金被抵抗	01
	R40	Vi196600	R.MTL.CHP	4.7KΩ　1/10W			チップ金被抵抗	01

＊ New Parts (Those parts marked with “#” are not included in the P.C.B. ass’y.)　＊ 新規部品（マーク#の部品は、基板に含まれません）

P.C.B. DSP

Schm Ref.	PART NO.	Description			Remarks	Markets	部 品 名	Rank
R41	Vi196600	R.MTL.CHP	4.7KΩ	1/10W			チップ金被抵抗	01
R42	Vi196600	R.MTL.CHP	4.7KΩ	1/10W			チップ金被抵抗	01
R43	Vi196600	R.MTL.CHP	4.7KΩ	1/10W			チップ金被抵抗	01
R59	HV754220	R.CAR.FP	22Ω	1/4W			不燃化カーボン抵抗	01
R60	HV754220	R.CAR.FP	22Ω	1/4W			不燃化カーボン抵抗	01
R61	Vi196600	R.MTL.CHP	4.7KΩ	1/10W			チップ金被抵抗	01
R62	Vi196600	R.MTL.CHP	4.7KΩ	1/10W			チップ金被抵抗	01
R64	Vi196600	R.MTL.CHP	4.7KΩ	1/10W			チップ金被抵抗	01
R65	Vi191800	R.MTL.CHP	51Ω	1/10W			チップ金被抵抗	01
R66	Vi191800	R.MTL.CHP	51Ω	1/10W			チップ金被抵抗	01
R67	Vi191800	R.MTL.CHP	51Ω	1/10W			チップ金被抵抗	01
R68	Vi191800	R.MTL.CHP	51Ω	1/10W			チップ金被抵抗	01
R69	Vi196600	R.MTL.CHP	4.7KΩ	1/10W			チップ金被抵抗	01
R78	Vi197400	R.MTL.CHP	10KΩ	1/10W			チップ金被抵抗	01
R79	Vi197400	R.MTL.CHP	10KΩ	1/10W			チップ金被抵抗	01
R87	HV753220	R.CAR.FP	2.2Ω	1/4W			不燃化カーボン抵抗	01
R88	HV753100	R.CAR.FP	1Ω	1/4W			不燃化カーボン抵抗	01
R92	HV753100	R.CAR.FP	1Ω	1/4W			不燃化カーボン抵抗	01
R95	HV754100	R.CAR.FP	10Ω	1/4W			不燃化カーボン抵抗	01
R99	HV753100	R.CAR.FP	1Ω	1/4W			不燃化カーボン抵抗	01
R114	HV753100	R.CAR.FP	1Ω	1/4W			不燃化カーボン抵抗	01
R124	HV753100	R.CAR.FP	1Ω	1/4W			不燃化カーボン抵抗	01
R125	HV753100	R.CAR.FP	1Ω	1/4W			不燃化カーボン抵抗	01
R128	VU224000	R.MTL.FLM	0.22Ω	1W			金属被膜抵抗	01
R129	HV753100	R.CAR.FP	1Ω	1/4W			不燃化カーボン抵抗	01
R132	HV753100	R.CAR.FP	1Ω	1/4W			不燃化カーボン抵抗	01
R134	HV753100	R.CAR.FP	1Ω	1/4W			不燃化カーボン抵抗	01
R158	HV753100	R.CAR.FP	1Ω	1/4W			不燃化カーボン抵抗	01
R159	HV753100	R.CAR.FP	1Ω	1/4W			不燃化カーボン抵抗	01
R188	HV754220	R.CAR.FP	22Ω	1/4W			不燃化カーボン抵抗	01
R189	Vi195900	R.MTL.CHP	2.7KΩ	1/10W			チップ金被抵抗	01
R190	Vi194900	R.MTL.CHP	1KΩ	1/10W			チップ金被抵抗	01
R191	Vi194900	R.MTL.CHP	1KΩ	1/10W			チップ金被抵抗	01
R192	Vi194900	R.MTL.CHP	1KΩ	1/10W			チップ金被抵抗	01
R193	Vi192500	R.MTL.CHP	100Ω	1/10W			チップ金被抵抗	01
R194	Vi200000	R.MTL.CHP	100KΩ	1/10W			チップ金被抵抗	01
R195	HV753220	R.CAR.FP	2.2Ω	1/4W			不燃化カーボン抵抗	01
R196	HV754220	R.CAR.FP	22Ω	1/4W			不燃化カーボン抵抗	01
R197	Vi200000	R.MTL.CHP	100KΩ	1/10W			チップ金被抵抗	01
R198	Vi195900	R.MTL.CHP	2.7KΩ	1/10W			チップ金被抵抗	01
R199	Vi192500	R.MTL.CHP	100Ω	1/10W			チップ金被抵抗	01
R200	Vi194900	R.MTL.CHP	1KΩ	1/10W			チップ金被抵抗	01
R201	Vi194900	R.MTL.CHP	1KΩ	1/10W			チップ金被抵抗	01
R202	Vi194900	R.MTL.CHP	1KΩ	1/10W			チップ金被抵抗	01
R203	HV754100	R.CAR.FP	10Ω	1/4W			不燃化カーボン抵抗	01
R204	HV753220	R.CAR.FP	2.2Ω	1/4W			不燃化カーボン抵抗	01
R205	HV754220	R.CAR.FP	22Ω	1/4W			不燃化カーボン抵抗	01
R206	Vi196500	R.MTL.CHP	4.3KΩ	1/10W			チップ金被抵抗	01
R207	Vi194900	R.MTL.CHP	1KΩ	1/10W			チップ金被抵抗	01
R208	Vi194900	R.MTL.CHP	1KΩ	1/10W			チップ金被抵抗	01
R209	Vi194900	R.MTL.CHP	1KΩ	1/10W			チップ金被抵抗	01
R210	Vi192500	R.MTL.CHP	100Ω	1/10W			チップ金被抵抗	01
R211	Vi200000	R.MTL.CHP	100KΩ	1/10W			チップ金被抵抗	01

＊New Parts (Those parts marked with "#" are not included in the P.C.B. ass'y.)　＊新規部品（マーク#の部品は、基板に含まれません）

P.C.B. DSP

Schm Ref.	PART NO.	Description			Remarks	Markets	部 品 名	Rank
R213	HV753220	R.CAR.FP	2.2Ω	1/4W			不燃化カーボン抵抗	01
R214	HV754220	R.CAR.FP	22Ω	1/4W			不燃化カーボン抵抗	01
R215	Vi200000	R.MTL.CHP	100KΩ	1/10W			チップ金被抵抗	01
R216	Vi196400	R.MTL.CHP	3.9KΩ	1/10W			チップ金被抵抗	01
R217	Vi192500	R.MTL.CHP	100Ω	1/10W			チップ金被抵抗	01
R218	Vi194900	R.MTL.CHP	1KΩ	1/10W			チップ金被抵抗	01
R219	Vi194900	R.MTL.CHP	1KΩ	1/10W			チップ金被抵抗	01
R220	Vi194900	R.MTL.CHP	1KΩ	1/10W			チップ金被抵抗	01
R221	HV754100	R.CAR.FP	10Ω	1/4W			不燃化カーボン抵抗	01
R222	HV753220	R.CAR.FP	2.2Ω	1/4W			不燃化カーボン抵抗	01
R223	HV754220	R.CAR.FP	22Ω	1/4W			不燃化カーボン抵抗	01
R224	Vi196500	R.MTL.CHP	4.3KΩ	1/10W			チップ金被抵抗	01
R225	Vi194900	R.MTL.CHP	1KΩ	1/10W			チップ金被抵抗	01
R226	Vi194900	R.MTL.CHP	1KΩ	1/10W			チップ金被抵抗	01
R227	Vi194900	R.MTL.CHP	1KΩ	1/10W			チップ金被抵抗	01
R228	Vi192500	R.MTL.CHP	100Ω	1/10W			チップ金被抵抗	01
R229	Vi200000	R.MTL.CHP	100KΩ	1/10W			チップ金被抵抗	01
R230	HV753220	R.CAR.FP	2.2Ω	1/4W			不燃化カーボン抵抗	01
R231	HV754220	R.CAR.FP	22Ω	1/4W			不燃化カーボン抵抗	01
R232	Vi200000	R.MTL.CHP	100KΩ	1/10W			チップ金被抵抗	01
R233	Vi196500	R.MTL.CHP	4.3KΩ	1/10W			チップ金被抵抗	01
R234	Vi192500	R.MTL.CHP	100Ω	1/10W			チップ金被抵抗	01
R235	Vi194900	R.MTL.CHP	1KΩ	1/10W			チップ金被抵抗	01
R236	Vi194900	R.MTL.CHP	1KΩ	1/10W			チップ金被抵抗	01
R237	Vi194900	R.MTL.CHP	1KΩ	1/10W			チップ金被抵抗	01
R238	HV754100	R.CAR.FP	10Ω	1/4W			不燃化カーボン抵抗	01
R239	HV753220	R.CAR.FP	2.2Ω	1/4W			不燃化カーボン抵抗	01
R240	HV754220	R.CAR.FP	22Ω	1/4W			不燃化カーボン抵抗	01
R241	Vi196500	R.MTL.CHP	4.3KΩ	1/10W			チップ金被抵抗	01
R242	Vi194900	R.MTL.CHP	1KΩ	1/10W			チップ金被抵抗	01
R243	Vi194900	R.MTL.CHP	1KΩ	1/10W			チップ金被抵抗	01
R244	Vi194900	R.MTL.CHP	1KΩ	1/10W			チップ金被抵抗	01
R245	Vi192500	R.MTL.CHP	100Ω	1/10W			チップ金被抵抗	01
R246	Vi200000	R.MTL.CHP	100KΩ	1/10W			チップ金被抵抗	01
R247	HV753220	R.CAR.FP	2.2Ω	1/4W			不燃化カーボン抵抗	01
R248	HV754220	R.CAR.FP	22Ω	1/4W			不燃化カーボン抵抗	01
R249	Vi200000	R.MTL.CHP	100KΩ	1/10W			チップ金被抵抗	01
R250	Vi196500	R.MTL.CHP	4.3KΩ	1/10W			チップ金被抵抗	01
R252	Vi192500	R.MTL.CHP	100Ω	1/10W			チップ金被抵抗	01
R253	Vi194900	R.MTL.CHP	1KΩ	1/10W			チップ金被抵抗	01
R254	Vi194900	R.MTL.CHP	1KΩ	1/10W			チップ金被抵抗	01
R255	Vi194900	R.MTL.CHP	1KΩ	1/10W			チップ金被抵抗	01
R256	HV754100	R.CAR.FP	10Ω	1/4W			不燃化カーボン抵抗	01
R257	HV753220	R.CAR.FP	2.2Ω	1/4W			不燃化カーボン抵抗	01
R258	HV754220	R.CAR.FP	22Ω	1/4W			不燃化カーボン抵抗	01
R259	Vi196400	R.MTL.CHP	3.9KΩ	1/10W			チップ金被抵抗	01
R260	Vi194900	R.MTL.CHP	1KΩ	1/10W			チップ金被抵抗	01
R261	Vi194900	R.MTL.CHP	1KΩ	1/10W			チップ金被抵抗	01
R262	Vi194900	R.MTL.CHP	1KΩ	1/10W			チップ金被抵抗	01
R263	Vi192500	R.MTL.CHP	100Ω	1/10W			チップ金被抵抗	01
R264	Vi200000	R.MTL.CHP	100KΩ	1/10W			チップ金被抵抗	01
R265	HV753220	R.CAR.FP	2.2Ω	1/4W			不燃化カーボン抵抗	01
R266	HV754220	R.CAR.FP	22Ω	1/4W			不燃化カーボン抵抗	01

＊New Parts (Those parts marked with “#” are not included in the P.C.B. ass’y.)　＊新規部品（マーク#の部品は、基板に含まれません）

P.C.B. DSP & P.C.B. FL

Schm Ref.	PART NO.	Description		Remarks	Markets	部 品 名	Rank
R267	Vi200000	R.MTL.CHP	100KΩ 1/10W			チップ金被抵抗	01
R268	VU224200	R.MTL.FLM	0.47Ω 1W			金属被膜抵抗	01
R269	Vi196400	R.MTL.CHP	3.9KΩ 1/10W			チップ金被抵抗	01
R270	HV753100	R.CAR.FP	1Ω 1/4W			不燃化カーボン抵抗	01
R271	Vi192500	R.MTL.CHP	100Ω 1/10W			チップ金被抵抗	01
R272	Vi194900	R.MTL.CHP	1KΩ 1/10W			チップ金被抵抗	01
R273	Vi194900	R.MTL.CHP	1KΩ 1/10W			チップ金被抵抗	01
R274	Vi194900	R.MTL.CHP	1KΩ 1/10W			チップ金被抵抗	01
R275	HV754100	R.CAR.FP	10Ω 1/4W			不燃化カーボン抵抗	01
R276	HV753220	R.CAR.FP	2.2Ω 1/4W			不燃化カーボン抵抗	01
R277	HV754220	R.CAR.FP	22Ω 1/4W			不燃化カーボン抵抗	01
R278	HV754220	R.CAR.FP	22Ω 1/4W			不燃化カーボン抵抗	01
R279	VU224000	R.MTL.FLM	0.22Ω 1W			金属被膜抵抗	01
U1	V7680800	CN.PHOT.SN	1P GP1FA512TZ			光ファイバデータリンク	03
U2	V7680800	CN.PHOT.SN	1P GP1FA512TZ			光ファイバデータリンク	03
U3	V7680700	CN.PHOT.SN	1P GP1FA512RZ			光ファイバ受信器	04
U4	V7680700	CN.PHOT.SN	1P GP1FA512RZ			光ファイバ受信器	04
U5	V7680700	CN.PHOT.SN	1P GP1FA512RZ			光ファイバ受信器	04
U6	V7680700	CN.PHOT.SN	1P GP1FA512RZ			光ファイバ受信器	04
U7	V7680700	CN.PHOT.SN	1P GP1FA512RZ			光ファイバ受信器	04
U8	V7680700	CN.PHOT.SN	1P GP1FA512RZ			光ファイバ受信器	04
XL1	VT928600	RSNR.CRYS	18.432MHz			水晶振動子	03
XL2	V6931900	RESONATOR	24.576MHz DS0751SV			水晶発振器	05
XL3	V4739000	RSNR.CE	16MHz			セラミック振動子	05
XL4	VZ156100	RESONATOR	60MHz			水晶発振器	06
*	V8450500	P.C.B.	FL			ＰＣＢ　ＦＬ	
CB901	VQ047500	CN.BS.PIN	20P			ＦＦＣコネクター	01
CB902	VB858400	CN.BS.PIN	5P			ベースピン	01
C901	US064100	C.CE.M.CHP	0.01uF 50V			チップセラコン	01
C902	US064100	C.CE.M.CHP	0.01uF 50V			チップセラコン	01
C903	US064100	C.CE.M.CHP	0.01uF 50V			チップセラコン	01
C904	US135100	C.CE.CHP	0.1uF 16V			チップセラコン	01
C905	US135100	C.CE.CHP	0.1uF 16V			チップセラコン	01
C906	US064100	C.CE.M.CHP	0.01uF 50V			チップセラコン	01
C907	US135100	C.CE.CHP	0.1uF 16V			チップセラコン	01
C908	UU147100	C.EL	10uF 25V			ケミコン	01
C909	US135100	C.CE.CHP	0.1uF 16V			チップセラコン	01
C910	US064100	C.CE.M.CHP	0.01uF 50V			チップセラコン	01
C911	US135100	C.CE.CHP	0.1uF 16V			チップセラコン	01
C912	UU167100	C.EL	10uF 50V			ケミコン	01
C914	US135100	C.CE.CHP	0.1uF 16V			チップセラコン	01
C915	US062100	C.CE.M.CHP	100pF 50V			チップセラコン	01
C916	US135100	C.CE.CHP	0.1uF 16V			チップセラコン	01
C917	US064100	C.CE.M.CHP	0.01uF 50V			チップセラコン	01
C918	US064100	C.CE.M.CHP	0.01uF 50V			チップセラコン	01
C919	UU118100	C.EL	100uF 6.3V			ケミコン	01
C926	US064100	C.CE.M.CHP	0.01uF 50V			チップセラコン	01
C927	US064100	C.CE.M.CHP	0.01uF 50V			チップセラコン	01
C928	US135100	C.CE.CHP	0.1uF 16V			チップセラコン	01
C929	US062100	C.CE.M.CHP	100pF 50V			チップセラコン	01

＊New Parts (Those parts marked with “#” are not included in the P.C.B. ass’y.)　＊新規部品（マーク#の部品は、基板に含まれません）

P.C.B. FL & P.C.B. VIDEO

	Schm Ref.	PART NO.	Description		Remarks	Markets	部 品 名	Rank
	C930	US064100	C.CE.M.CHP	0.01uF 50V			チップセラコン	01
	C931	VD930900	C.CE.SMI	0.1uF 25V			半導体セラコン	01
	C932	US135100	C.CE.CHP	0.1uF 16V			チップセラコン	01
	D901	VU305200	DIODE.ZENR	PTZ 7.5BTE25 7.5V			ツェナーダイオード	01
	D902	V2598200	LED	SIR-505ST			ＬＥＤ	
	IC901	XY115A00	IC	M66004MAFP-200C			ＩＣ ＳＯＰ	07
	IC902	XY115A00	IC	M66004MAFP-200C			ＩＣ ＳＯＰ	07
	PN901	V3750100	PIN	L=50			スタイルピン	
	Q901	VV556400	TR	2SC2412K Q,R,S			トランジスタ	01
	Q909	VV556400	TR	2SC2412K Q,R,S			トランジスタ	01
	Q910	VV556400	TR	2SC2412K Q,R,S			トランジスタ	01
	R901	VP940200	R.MTL.OXD	47Ω 1W			酸化金属被膜抵抗	01
	R902	VP940200	R.MTL.OXD	47Ω 1W			酸化金属被膜抵抗	01
	ST901	VP750600	SCR.TERM	MEP1700			ネジ端子	01
*	SW901	V8462000	SW.RT.ENC	REB162(9X5)20F			ロータリーエンコーダ	05
	U901	VU591000	L.DTCT	GP1U271X			リモコン受光ユニット	04
*	V901	V8114000	FL.DSPLY	32-BT-08G			螢光表示管	11
		V4329800	SUPPORT	FL			サポート／ＦＬ	03
		V4329900	SHEET	FL			シート／ＦＬ	03
*		V8450000	P.C.B.	VIDEO		J	ＰＣＢ集成 ビデオ	
*		V8450100	P.C.B.	VIDEO		UC	ＰＣＢ集成 ビデオ	
*		V8450200	P.C.B.	VIDEO		RTK	ＰＣＢ集成 ビデオ	
*		V8450300	P.C.B.	VIDEO		A	ＰＣＢ集成 ビデオ	
*		V8450400	P.C.B.	VIDEO		BG	ＰＣＢ集成 ビデオ	
	CB1	VB858200	CN.BS.PIN	3P			ベースピン	01
	CB2	VQ044700	CN.BS.PIN	16P			ＦＦＣコネクター	01
	CB3	VD004500	CN.BS.PIN	2P			ベースピン	01
	CB4	VD004600	CN.BS.PIN	3P			ベースピン	01
	CB201	VM973500	CN.BS.PIN	17P			ＦＦＣコネクター	01
	CB202	VB390000	CN.BS.PIN	4P			ベースピン	01
	CB331	VQ961500	CN.BS.PIN	12P			ハウジング	01
	CB332	VQ961500	CN.BS.PIN	12P			ハウジング	01
	CB333	VQ961500	CN.BS.PIN	12P			ハウジング	01
	CB334	VQ961500	CN.BS.PIN	12P			ハウジング	01
	CB386	VD004700	CN.BS.PIN	4P			ベースピン	01
	CB901	V4477700	CN.SOCKET	16P			ＤＩＰ ソケット	02
	CB902	VQ047800	CN.BS.PIN	27P			ＦＦＣコネクター	02
*	CB903	V4865500	CN.BS.PIN	23P		J	ＦＦＣコネクター	01
	CB904	VD004500	CN.BS.PIN	2P			ベースピン	01
	C1	UB052100	C.CE.M.CHP	100pF 50V			チップ積層セラコン	01
	C2	UB052100	C.CE.M.CHP	100pF 50V			チップ積層セラコン	01
	C3	UB052100	C.CE.M.CHP	100pF 50V			チップ積層セラコン	01
	C4	UB052100	C.CE.M.CHP	100pF 50V			チップ積層セラコン	01
	C5	UB052100	C.CE.M.CHP	100pF 50V			チップ積層セラコン	01
	C6	UB052100	C.CE.M.CHP	100pF 50V			チップ積層セラコン	01
	C7	UB052100	C.CE.M.CHP	100pF 50V			チップ積層セラコン	01
	C8	UB052220	C.CE.M.CHP	220pF 50V			チップ積層セラコン	01
	C9	UB052100	C.CE.M.CHP	100pF 50V			チップ積層セラコン	01
	C10	UB052220	C.CE.M.CHP	220pF 50V			チップ積層セラコン	01
	C11	UU147100	C.EL	10uF 25V			ケミコン	01

＊ New Parts (Those parts marked with “#” are not included in the P.C.B. ass’y.)　＊ 新規部品（マーク#の部品は、基板に含まれません）

P.C.B. VIDEO

	Schm Ref.	PART NO.	Description			Remarks	Markets	部 品 名	Rank
	C12	UU129100	C.EL	1000uF	10V			ケミコン	01
	C13	UU147100	C.EL	10uF	25V			ケミコン	01
	C14	UU129100	C.EL	1000uF	10V			ケミコン	01
	C15	UU137470	C.EL	47uF	16V			ケミコン	01
	C16	UU137470	C.EL	47uF	16V			ケミコン	01
	C18	UB052820	C.CE.M.CHP	820pF	50V		ABG	チップ積層セラコン	01
	C18	UB053150	C.CE.M.CHP	1500pF	50V		JUCRTK	チップ積層セラコン	01
	C19	UU127470	C.EL	47uF	10V			ケミコン	01
	C20	UU127470	C.EL	47uF	10V			ケミコン	01
	C21	UU127470	C.EL	47uF	10V			ケミコン	01
	C22	UU137470	C.EL	47uF	16V			ケミコン	01
	C23	UU137470	C.EL	47uF	16V			ケミコン	01
	C24	UU127470	C.EL	47uF	10V			ケミコン	01
	C25	UU127470	C.EL	47uF	10V			ケミコン	01
	C26	UB052820	C.CE.M.CHP	820pF	50V			チップ積層セラコン	01
	C27	UU127470	C.EL	47uF	10V			ケミコン	01
	C28	UB245100	C.CE.M.CHP	0.1uF	25V			チップ積層セラコン	01
	C29	UB245100	C.CE.M.CHP	0.1uF	25V			チップ積層セラコン	01
	C30	UU127470	C.EL	47uF	10V			ケミコン	01
	C31	UU127470	C.EL	47uF	10V			ケミコン	01
	C32	UB051330	C.CE.M.CHP	33pF	50V			チップ積層セラコン	01
	C33	UB051330	C.CE.M.CHP	33pF	50V			チップ積層セラコン	01
	C34	UB245100	C.CE.M.CHP	0.1uF	25V			チップ積層セラコン	01
	C35	UB052470	C.CE.M.CHP	470pF	50V			チップ積層セラコン	01
	C36	UB052120	C.CE.M.CHP	120pF	50V			チップ積層セラコン	01
	C37	UB044100	C.CE.M.CHP	0.01uF	50V			チップ積層セラコン	01
	C38	UU127470	C.EL	47uF	10V			ケミコン	01
	C39	UU147100	C.EL	10uF	25V			ケミコン	01
	C40	UB052820	C.CE.M.CHP	820pF	50V			チップ積層セラコン	01
	C41	VJ898700	C.CE.M.CHP	2pF	50V		ABG	チップ積層セラコン	01
	C41	VJ900200	C.CE.M.CHP	20pF	50V		JUCRTK	チップ積層セラコン	01
	C42	VJ898800	C.CE.M.CHP	3pF	50V		ABG	チップ積層セラコン	01
	C42	VJ899900	C.CE.M.CHP	15pF	50V		JUCRTK	チップ積層セラコン	01
	C43	UU166470	C.EL	4.7uF	50V			ケミコン	01
	C44	UB052220	C.CE.M.CHP	220pF	50V			チップ積層セラコン	01
	C45	UU147100	C.EL	10uF	25V			ケミコン	01
	C46	UB051330	C.CE.M.CHP	33pF	50V			チップ積層セラコン	01
	C47	UB052470	C.CE.M.CHP	470pF	50V			チップ積層セラコン	01
	C48	UU166470	C.EL	4.7uF	50V			ケミコン	01
*	C49	UB051150	C.CE.M.CHP	15pF	50V			チップ積層セラコン	01
	C50	UB245100	C.CE.M.CHP	0.1uF	25V			チップ積層セラコン	01
	C51	UB245100	C.CE.M.CHP	0.1uF	25V			チップ積層セラコン	01
	C52	UB245100	C.CE.M.CHP	0.1uF	25V			チップ積層セラコン	01
	C53	UB051100	C.CE.M.CHP	10pF	50V			チップ積層セラコン	01
	C54	UB052470	C.CE.M.CHP	470pF	50V			チップ積層セラコン	01
	C201	UU166100	C.EL	1uF	50V			ケミコン	01
	C202	VZ001600	C.MYLAR	0.047pF	50V			マイラーコン	01
	C203	VZ001600	C.MYLAR	0.047pF	50V			マイラーコン	01
	C204	VZ001600	C.MYLAR	0.047pF	50V			マイラーコン	01
	C205	VZ001600	C.MYLAR	0.047pF	50V			マイラーコン	01
	C206	UU166100	C.EL	1uF	50V			ケミコン	01
	C207	UU137470	C.EL	47uF	16V			ケミコン	01
*	C208	UT822100	C.PP	100pF	100V			ＰＰコン	01

＊New Parts (Those parts marked with “#” are not included in the P.C.B. ass’y.)　＊新規部品（マーク#の部品は、基板に含まれません）

P.C.B. VIDEO

	Schm Ref.	PART NO.	Description			Remarks	Markets	部 品 名	Rank
	C209	UU166100	C.EL	1uF	50V			ケミコン	01
*	C210	UT822100	C.PP	100pF	100V			ＰＰコン	01
	C211	UU166100	C.EL	1uF	50V			ケミコン	01
	C212	UU137470	C.EL	47uF	16V			ケミコン	01
	C213	VZ002000	C.MYLAR	0.1uF	50V			マイラーコン	01
*	C214	Vi717100	C.MYLAR	0.022uF	50V			マイラーコン	01
*	C215	Vi717100	C.MYLAR	0.022uF	50V			マイラーコン	01
	C216	VZ002000	C.MYLAR	0.1uF	50V			マイラーコン	01
	C217	UU137100	C.EL	10uF	16V			ケミコン	01
*	C218	UT822100	C.PP	100pF	100V			ＰＰコン	01
*	C219	UT822100	C.PP	100pF	100V			ＰＰコン	01
	C220	UU137100	C.EL	10uF	16V			ケミコン	01
	C221	UU137100	C.EL	10uF	16V			ケミコン	01
	C222	UU147220	C.EL	22uF	25V			ケミコン	01
	C223	UU147220	C.EL	22uF	25V			ケミコン	01
	C224	UU137100	C.EL	10uF	16V			ケミコン	01
	C225	UU137100	C.EL	10uF	16V			ケミコン	01
	C226	UU137100	C.EL	10uF	16V			ケミコン	01
	C227	UU137330	C.EL	33uF	16V			ケミコン	01
	C228	FG652100	C.CE	100pF	50V			セラコン	01
	C229	FG652100	C.CE	100pF	50V			セラコン	01
	C230	UU118100	C.EL	100uF	6.3V			ケミコン	01
	C231	UU118100	C.EL	100uF	6.3V			ケミコン	01
	C232	FG652100	C.CE	100pF	50V			セラコン	01
	C233	FG652100	C.CE	100pF	50V			セラコン	01
	C234	UU137330	C.EL	33uF	16V			ケミコン	01
	C235	UU139100	C.EL	1000uF	16V			ケミコン	01
	C236	FG651220	C.CE	22pF	50V			セラコン	01
	C237	FG651220	C.CE	22pF	50V			セラコン	01
	C238	UU139100	C.EL	1000uF	16V			ケミコン	01
	C381	VF467300	C.CE.TUBLR	0.01uF	16V			円筒セラコン	01
	C382	VF467300	C.CE.TUBLR	0.01uF	16V			円筒セラコン	01
	C383	VF467000	C.CE.TUBLR	1000pF	50V			円筒セラコン	01
	C385	US135100	C.CE.CHP	0.1uF	16V			チップセラコン	01
	C386	VF467000	C.CE.TUBLR	1000pF	50V			円筒セラコン	01
	C387	VF467000	C.CE.TUBLR	1000pF	50V			円筒セラコン	01
	C388	VF466900	C.CE.TUBLR	470pF	50V			円筒セラコン	01
	C389	VF466900	C.CE.TUBLR	470pF	50V			円筒セラコン	01
	C390	VF467300	C.CE.TUBLR	0.01uF	16V			円筒セラコン	01
	C391	US135100	C.CE.CHP	0.1uF	16V			チップセラコン	01
	C921	UT652470	C.PP	470pF	100V			ＰＰコン	01
	C922	UT652470	C.PP	470pF	100V			ＰＰコン	01
	C925	UT652470	C.PP	470pF	100V			ＰＰコン	01
	C926	UT652470	C.PP	470pF	100V			ＰＰコン	01
	C928	UU147100	C.EL	10uF	25V			ケミコン	01
	C929	VR169200	C.MYLAR.ML	ECQ-V1H474JL3				積層マイラーコン	01
	C930	VR169200	C.MYLAR.ML	ECQ-V1H474JL3				積層マイラーコン	01
	C931	UU147100	C.EL	10uF	25V			ケミコン	01
	C932	VR169200	C.MYLAR.ML	ECQ-V1H474JL3				積層マイラーコン	01
	C934	UU147100	C.EL	10uF	25V			ケミコン	01
	C935	UT652470	C.PP	470pF	100V			ＰＰコン	01
	C936	UT652470	C.PP	470pF	100V			ＰＰコン	01
	C939	V5376400	C.PP	100pF	100V			ＰＰコン	01

＊ New Parts (Those parts marked with “#” are not included in the P.C.B. ass’y.)　＊ 新規部品（マーク#の部品は、基板に含まれません）

P.C.B. VIDEO

Schm Ref.	PART NO.	Description		Remarks	Markets	部 品 名	Rank
C940	V5376400	C.PP	100pF 100V			ＰＰコン	01
C943	UB044100	C.CE.M.CHP	0.01uF 50V			チップ積層セラコン	01
C945	UB044100	C.CE.M.CHP	0.01uF 50V			チップ積層セラコン	01
C946	UB044100	C.CE.M.CHP	0.01uF 50V			チップ積層セラコン	01
C954	V5376500	C.PP	220pF 100V			ＰＰコン	01
C957	V5376500	C.PP	220pF 100V			ＰＰコン	01
C960	V5376500	C.PP	220pF 100V			ＰＰコン	01
C961	V5376500	C.PP	220pF 100V			ＰＰコン	01
C962	V5376500	C.PP	220pF 100V			ＰＰコン	01
D1	iF004600	DIODE	1SS133			ダイオード	01
D2	iF004600	DIODE	1SS133			ダイオード	01
D4	iF004600	DIODE	1SS133			ダイオード	01
D5	iF004600	DIODE	1SS133			ダイオード	01
D6	VG435100	DIODE.ZENR	MTZJ2.0B 2.0V			ツェナーダイオード	01
D7	iF004600	DIODE	1SS133			ダイオード	01
D8	iF004600	DIODE	1SS133			ダイオード	01
D9	iF004600	DIODE	1SS133			ダイオード	01
D10	iF004600	DIODE	1SS133			ダイオード	01
D11	iF004600	DIODE	1SS133			ダイオード	01
D12	iF004600	DIODE	1SS133			ダイオード	01
D13	iF004600	DIODE	1SS133			ダイオード	01
D201	VU264100	DIODE	1SR139-400			ダイオード	01
D202	VU264100	DIODE	1SR139-400			ダイオード	01
D901	VT332900	DIODE	1SS355			ダイオード	01
D902	VT332900	DIODE	1SS355			ダイオード	01
D903	VT332900	DIODE	1SS355			ダイオード	01
D904	VT332900	DIODE	1SS355			ダイオード	01
D905	VT332900	DIODE	1SS355			ダイオード	01
IC1	XW911A00	IC	LA7108M VIDEO AMP			アンプＩＣ	04
IC4	XL493A00	IC	TC74HC4051AP			ＩＣ	02
IC5	XL493A00	IC	TC74HC4051AP			ＩＣ	02
IC6	XL493A00	IC	TC74HC4051AP			ＩＣ	02
IC7	XL493A00	IC	TC74HC4051AP			ＩＣ	02
IC8	iR405300	IC	TC74HC4053AP			ＩＣ	03
IC9	iR405300	IC	TC74HC4053AP			ＩＣ	03
IC10	XW911A00	IC	LA7108M VIDEO AMP			アンプＩＣ	04
IC11	XW911A00	IC	LA7108M VIDEO AMP			アンプＩＣ	04
IC12	XW460A00	IC	M35013-079SP			ＩＣ	05
IC13	iG142200	IC	TC74HCU04AP			ＩＣ	02
IC14	iG142200	IC	TC74HCU04AP			ＩＣ	02
IC15	XW416A00	IC	BU2092 SER/PAR			ロジックＩＣ	03
IC201	XM356A00	IC	NJM2068LD			ＩＣ	02
IC202	XB247A00	IC	uPC4570HA			ＩＣ	02
IC203	XP844A00	IC	NJM4556AL			ＩＣ	02
JK1	VU144900	CN.DIN	2P			ＤＩＮコネクタ	03
JK2	VU144900	CN.DIN	2P			ＤＩＮコネクタ	03
JK3	VU144900	CN.DIN	2P			ＤＩＮコネクタ	03
JK4	VU144900	CN.DIN	2P			ＤＩＮコネクタ	03
JK5	VU144900	CN.DIN	2P			ＤＩＮコネクタ	03
JK6	VU144500	CN.DIN	2P			ＤＩＮコネクタ	04
JK381	V4164400	JACK.PHONE	YKB21-5209			ホーンジャック	03
JK382	V2589500	CN	1P			ミニＤＩＮコネクタ	02
L1	V2725700	COIL	15uH			コイル	01

＊New Parts (Those parts marked with “#” are not included in the P.C.B. ass’y.)　＊新規部品（マーク#の部品は、基板に含まれません）

P.C.B. VIDEO

	Schm Ref.	PART NO.	Description		Remarks	Markets	部 品 名	Rank
	L2	V3233700	COIL	1.5uH			コイル　1．5ＵＨ	
	L381	V2726500	COIL	68uH			コイル	01
*	PJ381	V6319100	JACK.PIN	YWR G2 YKC21-3059			ピンジャック　３Ｐ	03
	PJ901	V4583900	JACK.PIN	3P			ピンジャック	04
	PJ902	V8146800	JACK PIN	SHIELD YKC21-4349			ピンジャック　９Ｐ	05
	PJ903	V4806800	JACK.PIN	6P			ピンジャック	05
	PJ904	V4806700	JACK.PIN	2P			ピンジャック	03
*	PJ905	V8697200	JACK.PIN	B/B LPR6520-C605M			ピンジャック　２Ｐ	02
	PJ906	V4548500	JACK.PIN	2P			ピンジャック	03
	PJ907	V4912200	JACK.PIN	2P			ピンジャック	02
	PJ908	V4548500	JACK.PIN	2P			ピンジャック	03
	PN1	V3750100	PIN	L=50			スタイルピン	
	PN2	V3750100	PIN	L=50			スタイルピン	
	PN201	V3750100	PIN	L=50			スタイルピン	
	PN901	V3750100	PIN	L=50			スタイルピン	
	PN991	V3750100	PIN	L=50			スタイルピン	
	Q1	iC174020	TR	2SC1740S R,S			トランジスタ	01
	Q2	iC174020	TR	2SC1740S R,S			トランジスタ	01
	Q3	iC287820	TR	2SC2878 A,B			トランジスタ	01
	Q4	iC174020	TR	2SC1740S R,S			トランジスタ	01
	Q5	iC174020	TR	2SC1740S R,S			トランジスタ	01
	Q6	VD678700	TR.DGT	DTC114ES			デジタルトランジスタ	01
	Q7	iC174020	TR	2SC1740S R,S			トランジスタ	01
	Q8	iA1015I0	TR	2SA1015 Y			トランジスタ	01
	Q9	iC224030	TR	2SC2240 GR,BL			トランジスタ	01
	Q10	iC053540	TR	2SC535 A,B,C			トランジスタ	01
	Q11	iC224030	TR	2SC2240 GR,BL			トランジスタ	01
	Q12	iC287820	TR	2SC2878 A,B			トランジスタ	01
	Q201	VZ725900	TR	2SD1938F S,T			トランジスタ	
	Q202	VZ725900	TR	2SD1938F S,T			トランジスタ	
	Q381	VV556400	TR	2SC2412K Q,R,S			トランジスタ	01
	Q382	VV556500	TR	2SA1037K Q,R,S			トランジスタ	01
	Q901	VZ725900	TR	2SD1938F S,T			トランジスタ	
	Q902	VZ725900	TR	2SD1938F S,T			トランジスタ	
	Q903	VZ725900	TR	2SD1938F S,T			トランジスタ	
	Q904	VZ725900	TR	2SD1938F S,T			トランジスタ	
	Q905	VZ725900	TR	2SD1938F S,T			トランジスタ	
	Q906	VZ725900	TR	2SD1938F S,T			トランジスタ	
	Q907	VZ725900	TR	2SD1938F S,T			トランジスタ	
	Q908	VZ725900	TR	2SD1938F S,T			トランジスタ	
	Q909	VZ725900	TR	2SD1938F S,T			トランジスタ	
	Q910	VZ725900	TR	2SD1938F S,T			トランジスタ	
	Q911	VZ725900	TR	2SD1938F S,T			トランジスタ	
	Q912	VZ725900	TR	2SD1938F S,T			トランジスタ	
	Q913	VZ725900	TR	2SD1938F S,T			トランジスタ	
	Q914	VZ725900	TR	2SD1938F S,T			トランジスタ	
	Q915	VZ725900	TR	2SD1938F S,T			トランジスタ	
	Q916	VZ725900	TR	2SD1938F S,T			トランジスタ	
	Q917	VZ725900	TR	2SD1938F S,T			トランジスタ	
	Q918	VZ725900	TR	2SD1938F S,T			トランジスタ	
	Q919	VZ725900	TR	2SD1938F S,T			トランジスタ	
	Q920	VZ725900	TR	2SD1938F S,T			トランジスタ	
	Q921	VZ725900	TR	2SD1938F S,T			トランジスタ	

＊ New Parts (Those parts marked with “#” are not included in the P.C.B. ass’y.)　＊ 新規部品（マーク#の部品は、基板に含まれません）

P.C.B. VIDEO

Schm Ref.	PART NO.	Description		Remarks	Markets	部 品 名	Rank
Q922	V5224700	TR	1383K A,B			トランジスタ　２ＳＤ	01
Q923	VV655600	TR.DGT	DTC143EKA TP			デジタルトランジスタ	
Q924	VV655600	TR.DGT	DTC143EKA TP			デジタルトランジスタ	
Q926	VZ725900	TR	2SD1938F S,T			トランジスタ	
Q927	VZ725900	TR	2SD1938F S,T			トランジスタ	
Q928	VZ725900	TR	2SD1938F S,T			トランジスタ	
R201	HV753330	R.CAR.FP	3.3Ω 1/4W			不燃化カーボン抵抗	01
R206	HV753330	R.CAR.FP	3.3Ω 1/4W			不燃化カーボン抵抗	01
R231	HV755220	R.CAR.FP	220Ω 1/4W			不燃化カーボン抵抗	01
R239	HV755220	R.CAR.FP	220Ω 1/4W			不燃化カーボン抵抗	01
R240	HV755100	R.CAR.FP	100Ω 1/4W			不燃化カーボン抵抗	01
R243	HV755100	R.CAR.FP	100Ω 1/4W			不燃化カーボン抵抗	01
R917	Vi194200	R.MTL.CHP	510Ω 1/10W			チップ金被抵抗	01
R918	Vi198200	R.MTL.CHP	22KΩ 1/10W			チップ金被抵抗	01
R919	Vi198200	R.MTL.CHP	22KΩ 1/10W			チップ金被抵抗	01
R920	Vi194200	R.MTL.CHP	510Ω 1/10W			チップ金被抵抗	01
R921	Vi194200	R.MTL.CHP	510Ω 1/10W			チップ金被抵抗	01
R922	Vi198200	R.MTL.CHP	22KΩ 1/10W			チップ金被抵抗	01
R923	Vi198200	R.MTL.CHP	22KΩ 1/10W			チップ金被抵抗	01
R924	Vi194200	R.MTL.CHP	510Ω 1/10W			チップ金被抵抗	01
R925	Vi194200	R.MTL.CHP	510Ω 1/10W			チップ金被抵抗	01
R926	Vi198200	R.MTL.CHP	22KΩ 1/10W			チップ金被抵抗	01
R927	Vi198200	R.MTL.CHP	22KΩ 1/10W			チップ金被抵抗	01
R928	Vi194200	R.MTL.CHP	510Ω 1/10W			チップ金被抵抗	01
R929	Vi198200	R.MTL.CHP	22KΩ 1/10W			チップ金被抵抗	01
R930	Vi194200	R.MTL.CHP	510Ω 1/10W			チップ金被抵抗	01
R931	Vi194200	R.MTL.CHP	510Ω 1/10W			チップ金被抵抗	01
R932	Vi198200	R.MTL.CHP	22KΩ 1/10W			チップ金被抵抗	01
R933	Vi198200	R.MTL.CHP	22KΩ 1/10W			チップ金被抵抗	01
R934	Vi194200	R.MTL.CHP	510Ω 1/10W			チップ金被抵抗	01
R936	Vi198200	R.MTL.CHP	22KΩ 1/10W			チップ金被抵抗	01
R937	Vi198200	R.MTL.CHP	22KΩ 1/10W			チップ金被抵抗	01
R939	Vi194100	R.MTL.CHP	470Ω 1/10W			チップ金被抵抗	01
R945	Vi194100	R.MTL.CHP	470Ω 1/10W			チップ金被抵抗	01
R951	Vi194100	R.MTL.CHP	470Ω 1/10W			チップ金被抵抗	01
R957	Vi194100	R.MTL.CHP	470Ω 1/10W			チップ金被抵抗	01
R961	Vi194100	R.MTL.CHP	470Ω 1/10W			チップ金被抵抗	01
R963	Vi194100	R.MTL.CHP	470Ω 1/10W			チップ金被抵抗	01
R970	Vi194100	R.MTL.CHP	470Ω 1/10W			チップ金被抵抗	01
R975	Vi194100	R.MTL.CHP	470Ω 1/10W			チップ金被抵抗	01
R991	Vi194100	R.MTL.CHP	470Ω 1/10W			チップ金被抵抗	01
R992	Vi194100	R.MTL.CHP	470Ω 1/10W			チップ金被抵抗	01
R995	Vi194100	R.MTL.CHP	470Ω 1/10W			チップ金被抵抗	01
R996	Vi194100	R.MTL.CHP	470Ω 1/10W			チップ金被抵抗	01
R999	Vi194100	R.MTL.CHP	470Ω 1/10W			チップ金被抵抗	01
RY901	V4785600	RELAY	DC AGN2004H			リレー　４．５Ｖ	05
RY902	V4785600	RELAY	DC AGN2004H			リレー　４．５Ｖ	05
RY903	V4785600	RELAY	DC AGN2004H			リレー　４．５Ｖ	05
RY904	V4785600	RELAY	DC AGN2004H			リレー　４．５Ｖ	05
RY905	V4785600	RELAY	DC AGN2004H			リレー　４．５Ｖ	05
RY906	V4785600	RELAY	DC AGN2004H			リレー　４．５Ｖ	05
ST381	BB071360	SCR.TERM	8.3x13			ネジ端子	01
ST382	BB071360	SCR.TERM	8.3x13			ネジ端子	01

＊New Parts (Those parts marked with "#" are not included in the P.C.B. ass'y.)　＊新規部品（マーク#の部品は、基板に含まれません）

P.C.B. VIDEO & P.C.B. SUB TRANS

	Schm Ref.	PART NO.	Description		Remarks	Markets	部 品 名	Rank
	SW201	V4746100	SW.PUSH	SPUN22 2			プッシュＳＷ	04
	SW202	V4104600	SW.RT.ENC	SDB161PH20F-1-4-14			ロータリーエンコーダ	05
	SW351	V4757100	SW.TACT	EVQ11A			タクト　ＳＷ	01
	SW352	V4757100	SW.TACT	EVQ11A			タクト　ＳＷ	01
	SW353	V4757100	SW.TACT	EVQ11A			タクト　ＳＷ	01
	SW354	V4757100	SW.TACT	EVQ11A			タクト　ＳＷ	01
	SW355	V4757100	SW.TACT	EVQ11A		UCA	タクト　ＳＷ	01
	SW356	V4757100	SW.TACT	EVQ11A		UCA	タクト　ＳＷ	01
	SW357	V4757100	SW.TACT	EVQ11A			タクト　ＳＷ	01
	SW358	V4757100	SW.TACT	EVQ11A			タクト　ＳＷ	01
	SW359	V4757100	SW.TACT	EVQ11A			タクト　ＳＷ	01
	SW360	V4757100	SW.TACT	EVQ11A		UCA	タクト　ＳＷ	01
	SW361	V4757100	SW.TACT	EVQ11A		UCA	タクト　ＳＷ	01
	SW362	V4757100	SW.TACT	EVQ11A			タクト　ＳＷ	01
	SW363	V4757100	SW.TACT	EVQ11A			タクト　ＳＷ	01
	SW364	V4757100	SW.TACT	EVQ11A			タクト　ＳＷ	01
	SW365	V4757100	SW.TACT	EVQ11A			タクト　ＳＷ	01
	SW991	V6886700	SW.RT.ENC	REB162(9X5)RVB55			ロータリーエンコーダ	05
	U381	V7680700	CN.PHOT.SN	1P GP1FA512RZ			光ファイバ受信器	04
	VR201	V4104700	VR	16KΩ			二連ロータリーＶＲ	04
	VR202	V4104800	VR	20KΩ			二連ロータリーＶＲ	04
	VR203	VU145000	VR	MN30KΩ			二連ロータリーＶＲ	04
	XL1	VD980900	RSNR.CRYS	14.3181MHz		JUCRTK	水晶振動子	03
	XL1	VV949900	RSNR.CRYS	17.734475MHz		ABG	水晶振動子	03
*		V8463000	P.C.B.	SUB TRANS		J	ＰＣＢ　サブトランス	
*		V8463100	P.C.B.	SUB TRANS		UC	ＰＣＢ　サブトランス	
*		V8463200	P.C.B.	SUB TRANS		RTK	ＰＣＢ　サブトランス	
*		V8463400	P.C.B.	SUB TRANS		A	ＰＣＢ　サブトランス	
*		V8463500	P.C.B.	SUB TRANS		B	ＰＣＢ　サブトランス	
*		V8463600	P.C.B.	SUB TRANS		G	ＰＣＢ　サブトランス	
	CB101	VQ960700	CN	4P			ハウジング	01
	CB111	VQ962500	CN.BS.PIN	4P			ウエハー	01
	CB112	VD004500	CN.BS.PIN	2P			ベースピン	01
	CB113	V4864900	CN.BS.PIN	16P			ＦＦＣコネクター	01
	CB151	VQ963300	CN.BS.PIN	12P			ウエハー	01
	CB152	VQ963300	CN.BS.PIN	12P			ウエハー	01
	CB153	LB919030	CN.BS.PIN	3P			ベース付ポスト	01
	CB481	LA002390	TERM.WRAP	2P			ラッピング端子	01
	CB482	LA002400	TERM.WRAP	3P L-753B			ラッピング端子	01
	CB483	VL845100	CN.BS.PIN	7P			ベース付ポスト	01
	CB751	VG879900	CN.BS.PIN	2P		AB	ベースピン	01
*	CB753	V8446000	CLIP.FUSE	TP00335-31		JUCRTK	ヒューズクリップ	
	CB754	VP206500	HOLDER.FUS	EYF-52BCT		ABG	ヒューズホルダー	01
*	CB755	V8446000	CLIP.FUSE	TP00335-31		JUCRTK	ヒューズクリップ	
	CB755	VP206500	HOLDER.FUS	EYF-52BCT		ABG	ヒューズホルダー	01
	CB756	LA002410	TERM.WRAP	2P			ラッピング端子	01
	CB757	VP206500	HOLDER.FUS	EYF-52BCT		UCRTKG	ヒューズホルダー	01
	CB758	VP206500	HOLDER.FUS	EYF-52BCT		UCRTKG	ヒューズホルダー	01
	CB759	LA002410	TERM.WRAP	2P		RTK	ラッピング端子	01
	CB801	V4476100	CN.BS.PIN	16P			ピンヘッダー	02

＊ New Parts (Those parts marked with “#” are not included in the P.C.B. ass’y.)　＊ 新規部品（マーク#の部品は、基板に含まれません）

P.C.B. SUB TRANS

	Schm Ref.	PART NO.	Description			Remarks	Markets	部 品 名	Rank
	CB901	V7684100	CM	14P SE YKF SERIES			J	D端子コネクタ	
	CB902	V7684100	CM	14P SE YKF SERIES			J	D端子コネクタ	
	CB903	V7684100	CM	14P SE YKF SERIES			J	D端子コネクタ	
	CB904	V7684100	CM	14P SE YKF SERIES			J	D端子コネクタ	
	CB905	VQ045300	CN.BS.PIN	23P			J	ＦＦＣコネクター	01
	C111	UB052100	C.CE.M.CHP	100pF	50V			チップ積層セラコン	01
	C112	UB052100	C.CE.M.CHP	100pF	50V			チップ積層セラコン	01
	C113	UB052100	C.CE.M.CHP	100pF	50V			チップ積層セラコン	01
	C114	UB052100	C.CE.M.CHP	100pF	50V			チップ積層セラコン	01
	C115	UU129100	C.EL	1000uF	10V			ケミコン	01
	C116	UU129100	C.EL	1000uF	10V			ケミコン	01
	C117	UB052100	C.CE.M.CHP	100pF	50V			チップ積層セラコン	01
	C118	UU137470	C.EL	47uF	16V			ケミコン	01
	C119	UU137470	C.EL	47uF	16V			ケミコン	01
	C120	UU137470	C.EL	47uF	16V			ケミコン	01
	C121	UU127470	C.EL	47uF	10V			ケミコン	01
	C122	UU127470	C.EL	47uF	10V			ケミコン	01
	C123	UU127470	C.EL	47uF	10V			ケミコン	01
	C124	UU127470	C.EL	47uF	10V			ケミコン	01
	C125	UU147100	C.EL	10uF	25V			ケミコン	01
	C126	UB445470	C.CE.M.CHP	0.47uF	16V			チップ積層セラコン	01
	C127	UB445470	C.CE.M.CHP	0.47uF	16V			チップ積層セラコン	01
	C128	UU127470	C.EL	47uF	10V			ケミコン	01
	C129	UB445470	C.CE.M.CHP	0.47uF	16V			チップ積層セラコン	01
*	C151	UT822470	C.PP	470pF	100V			ＰＰコン	01
*	C152	UT822470	C.PP	470pF	100V			ＰＰコン	01
*	C153	UT822470	C.PP	470pF	100V			ＰＰコン	01
*	C154	UT822470	C.PP	470pF	100V			ＰＰコン	01
*	C155	UT822470	C.PP	470pF	100V			ＰＰコン	01
*	C156	UT822470	C.PP	470pF	100V			ＰＰコン	01
*	C157	UT822470	C.PP	470pF	100V			ＰＰコン	01
*	C158	UT822470	C.PP	470pF	100V			ＰＰコン	01
*	C159	UT822470	C.PP	470pF	100V			ＰＰコン	01
*	C160	UT822470	C.PP	470pF	100V			ＰＰコン	01
*	C161	UT822470	C.PP	470pF	100V			ＰＰコン	01
*	C162	UT822470	C.PP	470pF	100V			ＰＰコン	01
*	C163	UT822470	C.PP	470pF	100V			ＰＰコン	01
*	C164	UT822470	C.PP	470pF	100V			ＰＰコン	01
*	C165	UT822470	C.PP	470pF	100V			ＰＰコン	01
*	C166	UT822470	C.PP	470pF	100V			ＰＰコン	01
*	C167	UT822470	C.PP	470pF	100V			ＰＰコン	01
*	C168	UT822470	C.PP	470pF	100V			ＰＰコン	01
*	C169	UT822470	C.PP	470pF	100V			ＰＰコン	01
*	C170	UT822470	C.PP	470pF	100V			ＰＰコン	01
	C171	UB052100	C.CE.M.CHP	100pF	50V			チップ積層セラコン	01
	C172	UB245100	C.CE.M.CHP	0.1uF	25V			チップ積層セラコン	01
	C173	UB245100	C.CE.M.CHP	0.1uF	25V			チップ積層セラコン	01
	C174	UU129100	C.EL	1000uF	10V			ケミコン	01
	C175	UU127470	C.EL	47uF	10V			ケミコン	01
	C176	UU127470	C.EL	47uF	10V			ケミコン	01
	C481	UT454270	C.PP	0.027uF	100V			ＰＰコン	01
	C482	UT454270	C.PP	0.027uF	100V			ＰＰコン	01
	C483	Vi862200	C.POLY	0.1uF	100V			メタライズドポリコン	01

＊New Parts (Those parts marked with “#” are not included in the P.C.B. ass’y.)　＊新規部品（マーク#の部品は、基板に含まれません）

P.C.B. SUB TRANS

Schm Ref.	PART NO.	Description			Remarks	Markets	部 品 名	Rank
C484	Vi862200	C.POLY	0.1uF	100V			メタライズドポリコン	01
C751	UU149100	C.EL	1000uF	25V			ケミコン	01
C752	UU147100	C.EL	10uF	25V		RTK	ケミコン	01
C753	UU167100	C.EL	10uF	50V		RTK	ケミコン	01
C754	UU197470	C.EL	47uF	100V		RTK	ケミコン	01
C755	Vi716700	C.MYLAR	0.01uF	50V		JUCBG	マイラーコン	01
C756	Vi716700	C.MYLAR	0.01uF	50V		RTK	マイラーコン	01
C757	Vi716700	C.MYLAR	0.01uF	50V		RTK	マイラーコン	01
⚠ C758	V6185300	C.CE.SAFTY	0.01uF	275V			規格認定コン	
C801	UU167100	C.EL	10uF	50V			ケミコン	01
C802	V5376400	C.PP	100pF	100V			ＰＰコン	01
C803	UU167100	C.EL	10uF	50V			ケミコン	01
C804	V5376400	C.PP	100pF	100V			ＰＰコン	01
C805	UU167100	C.EL	10uF	50V			ケミコン	01
C806	V5376400	C.PP	100pF	100V			ＰＰコン	01
C807	V5376400	C.PP	100pF	100V			ＰＰコン	01
C808	UU137470	C.EL	47uF	16V			ケミコン	01
C809	UA653100	C.MYLAR	1000pF	50V			マイラーコン	03
C810	UU137470	C.EL	47uF	16V			ケミコン	01
C811	V5376400	C.PP	100pF	100V			ＰＰコン	01
C812	UU137470	C.EL	47uF	16V			ケミコン	01
C813	UA653100	C.MYLAR	1000pF	50V			マイラーコン	03
C814	UU167100	C.EL	10uF	50V			ケミコン	01
C815	V5376400	C.PP	100pF	100V			ＰＰコン	01
C816	UU128100	C.EL	100uF	10V			ケミコン	01
C817	UT653180	C.PP	1800pF	100V			ＰＰコン	01
C818	VR516400	C.CE	15pF	500V			セラコン	01
C819	VR516400	C.CE	15pF	500V			セラコン	01
C820	FU451150	C.MICA	15pF	500V			マイカコン	01
C821	UU167100	C.EL	10uF	50V			ケミコン	01
C822	UU167100	C.EL	10uF	50V			ケミコン	01
C823	V5376400	C.PP	100pF	100V			ＰＰコン	01
C824	UU167100	C.EL	10uF	50V			ケミコン	01
C825	UU167100	C.EL	10uF	50V			ケミコン	01
C826	V5376400	C.PP	100pF	100V			ＰＰコン	01
C827	UU167100	C.EL	10uF	50V			ケミコン	01
C828	UU167100	C.EL	10uF	50V			ケミコン	01
C829	V5376400	C.PP	100pF	100V			ＰＰコン	01
C830	UU166330	C.EL	3.3uF	50V			ケミコン	01
C831	V5376400	C.PP	100pF	100V			ＰＰコン	01
C832	UU128100	C.EL	100uF	10V			ケミコン	01
C833	UT653180	C.PP	1800pF	100V			ＰＰコン	01
C834	V5376400	C.PP	100pF	100V			ＰＰコン	01
C835	UU128100	C.EL	100uF	10V			ケミコン	01
C836	UT653180	C.PP	1800pF	100V			ＰＰコン	01
C837	V5376400	C.PP	100pF	100V			ＰＰコン	01
C838	UU128100	C.EL	100uF	10V			ケミコン	01
C839	UT653180	C.PP	1800pF	100V			ＰＰコン	01
C840	FU451150	C.MICA	15pF	500V			マイカコン	01
C841	FU451150	C.MICA	15pF	500V			マイカコン	01
C842	FU451150	C.MICA	15pF	500V			マイカコン	01
C843	UU167100	C.EL	10uF	50V			ケミコン	01
C844	UU167100	C.EL	10uF	50V			ケミコン	01

＊ New Parts (Those parts marked with “#” are not included in the P.C.B. ass’y.)　＊ 新規部品（マーク#の部品は、基板に含まれません）

P.C.B. SUB TRANS

	Schm Ref.	PART NO.	Description		Remarks	Markets	部 品 名	Rank
	C850	V5376400	C.PP	100pF 100V			ＰＰコン	01
	C852	V5376400	C.PP	100pF 100V			ＰＰコン	01
	C854	V5376400	C.PP	100pF 100V			ＰＰコン	01
	C855	UU118100	C.EL	100uF 6.3V			ケミコン	01
	C856	UU137220	C.EL	22uF 16V			ケミコン	01
	C901	UB044100	C.CE.M.CHP	0.01uF 50V		J	チップ積層セラコン	01
	C902	UB044100	C.CE.M.CHP	0.01uF 50V		J	チップ積層セラコン	01
	C903	UB044100	C.CE.M.CHP	0.01uF 50V		J	チップ積層セラコン	01
	C904	UB052100	C.CE.M.CHP	100pF 50V		J	チップ積層セラコン	01
	C905	UB052100	C.CE.M.CHP	100pF 50V		J	チップ積層セラコン	01
	C906	UB052100	C.CE.M.CHP	100pF 50V		J	チップ積層セラコン	01
	C907	UB044100	C.CE.M.CHP	0.01uF 50V		J	チップ積層セラコン	01
	C908	UB044100	C.CE.M.CHP	0.01uF 50V		J	チップ積層セラコン	01
	C909	UB044100	C.CE.M.CHP	0.01uF 50V		J	チップ積層セラコン	01
	C910	UB044100	C.CE.M.CHP	0.01uF 50V		J	チップ積層セラコン	01
	C911	UB044100	C.CE.M.CHP	0.01uF 50V		J	チップ積層セラコン	01
	C912	UB044100	C.CE.M.CHP	0.01uF 50V		J	チップ積層セラコン	01
	C913	UB044100	C.CE.M.CHP	0.01uF 50V		J	チップ積層セラコン	01
	C914	UB044100	C.CE.M.CHP	0.01uF 50V		J	チップ積層セラコン	01
	C915	UB044100	C.CE.M.CHP	0.01uF 50V		J	チップ積層セラコン	01
	C916	UB044100	C.CE.M.CHP	0.01uF 50V		J	チップ積層セラコン	01
	C917	UB044100	C.CE.M.CHP	0.01uF 50V		J	チップ積層セラコン	01
	C918	UU137100	C.EL	10uF 16V		J	ケミコン	01
* ⚠	D481	V8877200	DIODE.BRG	FCH08A15 8A 150V			ダイオードブリッジ	
⚠	D482	V4870400	DIODE.BRG	D4SBS4 4A			ダイオードブリッジ	03
* ⚠	D483	V8877400	DIODE.BRG	FRH08A15 8A 150V			ダイオードブリッジ	
	D751	iF004600	DIODE	1SS133			ダイオード	01
	D752	iF004600	DIODE	1SS133		RTK	ダイオード	01
	D753	VU264100	DIODE	1SR139-400		RTK	ダイオード	01
	D754	VR253700	DIODE.BRG	S1NB20 1A 200V			ＤＩブリッジ Ｘ４	02
	D755	VG439900	DIODE.ZENR	MTZJ11B 11V		RTK	ツェナーダイオード	01
	D801	VG440300	DIODE.ZENR	MTZJ12C 12V			ツェナーダイオード	01
	D802	VU647200	DIODE.SHOT	RB441Q-40 T-77			ショットキーダイオード	01
	D803	iF004600	DIODE	1SS133			ダイオード	01
	D804	iF004600	DIODE	1SS133			ダイオード	01
	D901	iF004600	DIODE	1SS133		J	ダイオード	01
	D902	iF004600	DIODE	1SS133		J	ダイオード	01
⚠	F751	KB001540	FUSE	12A 250V		JUCRTK	ヒユーズ	04
⚠	F751	KB001760	FUSE	6.3A 250V		ABG	ヒューズ	02
⚠	F752	KB001760	FUSE	6.3A 250V		RTK	ヒューズ	02
⚠	F752	VS823000	FUSE	T5.0A 125V		UC	ヒユーズ	01
⚠	F752	VT942900	FUSE	TH2.5A 250V		G	ヒユーズ	01
	IC111	XL493A00	IC	TC74HC4051AP			ＩＣ	02
	IC112	XL493A00	IC	TC74HC4051AP			ＩＣ	02
	IC113	iR405300	IC	TC74HC4053AP			ＩＣ	03
	IC114	XW911A00	IC	LA7108M VIDEO AMP			アンプＩＣ	04
*	IC901	iR405200	IC	TC74HC4052AP		J	ロジックＩＣ	03
*	IC902	iR405200	IC	TC74HC4052AP		J	ロジックＩＣ	03
*	IC903	iR405200	IC	TC74HC4052AP		J	ロジックＩＣ	03
	PJ101	V4715500	JACK.PIN	3P			ピンジャック	04
	PJ111	VL834600	JACK.PIN	2P			ピンジャック	03
	PJ112	VL834600	JACK.PIN	2P			ピンジャック	03
	PJ113	VL834600	JACK.PIN	2P			ピンジャック	03

＊New Parts (Those parts marked with “#” are not included in the P.C.B. ass’y.)　＊新規部品（マーク#の部品は、基板に含まれません）

P.C.B. SUB TRANS

Schm Ref.	PART NO.	Description		Remarks	Markets	部 品 名	Rank
PJ114	VL834600	JACK.PIN	2P			ピンジャック	03
PJ115	VU144200	JACK.PIN	1P			ピンジャック	02
PJ151	V4806900	JACK.PIN	4P			ピンジャック	04
PJ152	V4806800	JACK.PIN	6P			ピンジャック	05
PJ153	V4806900	JACK.PIN	4P			ピンジャック	04
PJ154	V4806800	JACK.PIN	6P			ピンジャック	05
PJ155	VU144200	JACK.PIN	1P			ピンジャック	02
Q111	iC174020	TR	2SC1740S R,S			トランジスタ	01
Q112	iC174020	TR	2SC1740S R,S			トランジスタ	01
Q151	iC174020	TR	2SC1740S R,S			トランジスタ	01
Q751	VD488500	TR.DGT	DTC143XS			デジタルトランジスタ	01
⚠ Q752	VR510800	TR	2SD2396 J,K		RTK	トランジスタ	02
⚠ Q753	VR510800	TR	2SD2396 J,K		RTK	トランジスタ	02
Q754	iE102620	FET	2SK246 Y		RTK	ＦＥＴ	01
Q755	iC174020	TR	2SC1740S R,S			トランジスタ	01
Q801	iA097030	TR	2SA970 GR,BL			トランジスタ	01
Q802	iA097030	TR	2SA970 GR,BL			トランジスタ	01
Q803	iA097030	TR	2SA970 GR,BL			トランジスタ	01
Q804	iA097030	TR	2SA970 GR,BL			トランジスタ	01
Q805	iA097030	TR	2SA970 GR,BL			トランジスタ	01
Q806	iA097030	TR	2SA970 GR,BL			トランジスタ	01
Q807	iC1815I0	TR	2SC1815 Y			トランジスタ	01
Q808	iC1815I0	TR	2SC1815 Y			トランジスタ	01
Q809	iC1815I0	TR	2SC1815 Y			トランジスタ	01
Q810	iC1815I0	TR	2SC1815 Y			トランジスタ	01
Q811	iC1815I0	TR	2SC1815 Y			トランジスタ	01
Q812	iA097030	TR	2SA970 GR,BL			トランジスタ	01
Q813	iA097030	TR	2SA970 GR,BL			トランジスタ	01
Q814	iA097030	TR	2SA970 GR,BL			トランジスタ	01
Q815	iC1815I0	TR	2SC1815 Y			トランジスタ	01
Q816	iC1815I0	TR	2SC1815 Y			トランジスタ	01
Q817	iC1815I0	TR	2SC1815 Y			トランジスタ	01
Q818	iA097030	TR	2SA970 GR,BL			トランジスタ	01
Q819	iA097030	TR	2SA970 GR,BL			トランジスタ	01
Q820	iC1815I0	TR	2SC1815 Y			トランジスタ	01
Q821	iC1815I0	TR	2SC1815 Y			トランジスタ	01
Q822	iC1815I0	TR	2SC1815 Y			トランジスタ	01
Q823	iA097030	TR	2SA970 GR,BL			トランジスタ	01
Q824	iA097030	TR	2SA970 GR,BL			トランジスタ	01
Q825	iC1815I0	TR	2SC1815 Y			トランジスタ	01
Q826	iC1815I0	TR	2SC1815 Y			トランジスタ	01
Q827	iC1815I0	TR	2SC1815 Y			トランジスタ	01
Q901	iC174020	TR	2SC1740S R,S		J	トランジスタ	01
R152	Vi199200	R.MTL.CHP	56KΩ 1/10W			チップ金被抵抗	01
R153	Vi199200	R.MTL.CHP	56KΩ 1/10W			チップ金被抵抗	01
R156	Vi199200	R.MTL.CHP	56KΩ 1/10W			チップ金被抵抗	01
R157	Vi199200	R.MTL.CHP	56KΩ 1/10W			チップ金被抵抗	01
R160	Vi199200	R.MTL.CHP	56KΩ 1/10W			チップ金被抵抗	01
R161	Vi199200	R.MTL.CHP	56KΩ 1/10W			チップ金被抵抗	01
R164	Vi199200	R.MTL.CHP	56KΩ 1/10W			チップ金被抵抗	01
R165	Vi199200	R.MTL.CHP	56KΩ 1/10W			チップ金被抵抗	01
R168	Vi199200	R.MTL.CHP	56KΩ 1/10W			チップ金被抵抗	01
R169	Vi199200	R.MTL.CHP	56KΩ 1/10W			チップ金被抵抗	01

＊ New Parts (Those parts marked with “#” are not included in the P.C.B. ass’y.)　＊ 新規部品（マーク#の部品は、基板に含まれません）

P.C.B. SUB TRANS & P.C.B. MAIN

	Schm Ref.	PART NO.	Description		Remarks	Markets	部 品 名	Rank
	R174	Vi199200	R.MTL.CHP	56KΩ 1/10W			チップ金被抵抗	01
	R175	Vi199200	R.MTL.CHP	56KΩ 1/10W			チップ金被抵抗	01
	R180	Vi199200	R.MTL.CHP	56KΩ 1/10W			チップ金被抵抗	01
	R181	Vi199200	R.MTL.CHP	56KΩ 1/10W			チップ金被抵抗	01
	R756	V6730000	R.CAR.	2.2MΩ 1/2W		UC	放電抵抗	01
	R757	HV754470	R.CAR.FP	47Ω 1/4W		JUCABG	不燃化カーボン抵抗	01
⚠	R820	HV755220	R.CAR.FP	220Ω 1/4W			不燃化カーボン抵抗	01
⚠	R821	HV755220	R.CAR.FP	220Ω 1/4W			不燃化カーボン抵抗	01
⚠	R825	HV754470	R.CAR.FP	47Ω 1/4W			不燃化カーボン抵抗	01
⚠	R829	HV754470	R.CAR.FP	47Ω 1/4W			不燃化カーボン抵抗	01
⚠	R831	HV755100	R.CAR.FP	100Ω 1/4W			不燃化カーボン抵抗	01
⚠	R843	HV755220	R.CAR.FP	220Ω 1/4W			不燃化カーボン抵抗	01
⚠	R844	HV755220	R.CAR.FP	220Ω 1/4W			不燃化カーボン抵抗	01
⚠	R850	HV755220	R.CAR.FP	220Ω 1/4W			不燃化カーボン抵抗	01
⚠	R851	HV755220	R.CAR.FP	220Ω 1/4W			不燃化カーボン抵抗	01
⚠	R857	HV755220	R.CAR.FP	220Ω 1/4W			不燃化カーボン抵抗	01
⚠	R858	HV755220	R.CAR.FP	220Ω 1/4W			不燃化カーボン抵抗	01
⚠	R860	HV755100	R.CAR.FP	100Ω 1/4W			不燃化カーボン抵抗	01
⚠	R862	HV755100	R.CAR.FP	100Ω 1/4W			不燃化カーボン抵抗	01
⚠	R864	HV755100	R.CAR.FP	100Ω 1/4W			不燃化カーボン抵抗	01
* ⚠	RY751	V8434600	RELAY	DC DLS12D1-O(M)			リレー１２Ｖ　ＴＶ－１０	03
	ST481	BB071360	SCR.TERM	8.3x13			ネジ端子	01
	ST482	BB071360	SCR.TERM	8.3x13			ネジ端子	01
	ST751	BB071360	SCR.TERM	8.3x13			ネジ端子	01
	ST752	BB071360	SCR.TERM	8.3x13			ネジ端子	01
	ST801	BB071360	SCR.TERM	8.3x13			ネジ端子	01
*	SW751	V7182300	VOLT.SELCT	R8140213		RTK	電圧切替器	
⚠	T751	XZ227A00	TRANS.PWR			J	電源トランス	04
* ⚠	T751	XZ228A00	TRANS.PWR			UC	電源トランス	
* ⚠	T751	XZ229A00	TRANS.PWR			RTK	電源トランス	
* ⚠	T751	XZ230A00	TRANS.PWR			A	電源トランス	
* ⚠	T751	XZ231A00	TRANS.PWR			BG	電源トランス	
*	TE751	V5867900	AC OUTLET	3P AC-183-GB-11V		RTK	ＡＣアウトレット　３Ｐ	
	TE751	VT915000	OUTLET.AC	2P		A	ＡＣアウトレット	06
	TE751	VU543300	OUTLET.AC	1P		B	ＡＣアウトレット	05
	TE751	VV118800	OUTLET.AC	3P		JUC	ＡＣアウトレット	05
	TE751	VV118800	OUTLET.AC	3P		UC	ＡＣアウトレット	05
	TE751	VV119000	OUTLET.AC	3P		G	ＡＣアウトレット	07
	TE752	V6561200	AC INLET	2P M1908-G		JUCRTKG	ＡＣインレット　２Ｐ	02
	TH601	VM842400	POSISTOR	PTH9M04 BE/90°C			ポジスター	04
		VK697600	SCR.BND.HD	3x10 SP MFZN2Y			バインドＢタイトネジ	01
*		V8452100	P.C.B.	MAIN		JUC	ＰＣＢ集成　メイン	
*		V8452200	P.C.B.	MAIN		RTK	ＰＣＢ集成　メイン	
*		V8452300	P.C.B.	MAIN		A	ＰＣＢ集成　メイン	
*		V8452400	P.C.B.	MAIN		BG	ＰＣＢ集成　メイン	
	CB501	V4807200	CN.BS.PIN	16P			ウェハー	02
	CB502	V4807300	CN.BS.PIN	18P			ウェハー	02
	CB503	VD004500	CN.BS.PIN	2P			ベースピン	01
	CB504	VD004500	CN.BS.PIN	2P			ベースピン	01
	CB505	VD004500	CN.BS.PIN	2P			ベースピン	01

※ New Parts (Those parts marked with "#" are not included in the P.C.B. ass'y.)　＊新規部品（マーク#の部品は、基板に含まれません）

P.C.B. MAIN

Schm Ref.	PART NO.	Description		Remarks	Markets	部 品 名	Rank
CB506	VD004500	CN.BS.PIN	2P			ベースピン	01
CB507	VD004500	CN.BS.PIN	2P			ベースピン	01
CB508	VD004500	CN.BS.PIN	2P			ベースピン	01
CB509	VD004500	CN.BS.PIN	2P			ベースピン	01
CB510	VD004500	CN.BS.PIN	2P			ベースピン	01
CB701	LA002400	TERM.WRAP	3P L-753B			ラッピング端子	01
CB702	VP206500	HOLDER.FUS	EYF-52BCT			ヒューズホルダー	01
CB703	VP206500	HOLDER.FUS	EYF-52BCT			ヒューズホルダー	01
CB704	LA002390	TERM.WRAP	2P			ラッピング端子	01
CB705	VP206500	HOLDER.FUS	EYF-52BCT			ヒューズホルダー	01
CB706	VP206500	HOLDER.FUS	EYF-52BCT			ヒューズホルダー	01
CB707	LA002390	TERM.WRAP	2P			ラッピング端子	01
CB708	VB858200	CN.BS.PIN	3P			ベースピン	01
CB709	VB858500	CN.BS.PIN	6P			ベースピン	01
C451	UU149680	C.EL	6800uF 25V			ケミコン	03
C452	UU149680	C.EL	6800uF 25V			ケミコン	03
C453	UU13A100	C.EL	10000uF 16V			ケミコン	03
C454	UU13A100	C.EL	10000uF 16V			ケミコン	03
C455	UU13A100	C.EL	10000uF 16V			ケミコン	03
C456	UU139680	C.EL	6800uF 16V			ケミコン	03
C457	UU13A100	C.EL	10000uF 16V			ケミコン	03
C458	VR168300	C.MYLAR.ML	ECQ-V1H104JL3			積層マイラーコン	01
C459	UU137470	C.EL	47uF 16V			ケミコン	01
C460	UU166100	C.EL	1uF 50V			ケミコン	01
C461	UU139100	C.EL	1000uF 16V			ケミコン	01
C462	UU166100	C.EL	1uF 50V			ケミコン	01
C463	UU139100	C.EL	1000uF 16V			ケミコン	
C464	UU137470	C.EL	47uF 16V			ケミコン	01
C465	UU13A100	C.EL	10000uF 16V			ケミコン	03
C466	UU166100	C.EL	1uF 50V			ケミコン	01
C467	UU166100	C.EL	1uF 50V			ケミコン	01
C468	UU137470	C.EL	47uF 16V			ケミコン	01
C469	UU137470	C.EL	47uF 16V			ケミコン	01
C470	UU137470	C.EL	47uF 16V			ケミコン	01
C471	UU166100	C.EL	1uF 50V			ケミコン	01
C472	UU166100	C.EL	1uF 50V			ケミコン	01
C473	UU166100	C.EL	1uF 50V			ケミコン	01
C474	VJ599100	C.CE.TUBLR	0.1uF 50V			円筒セラコン	01
C475	VJ599100	C.CE.TUBLR	0.1uF 50V			円筒セラコン	01
C476	VJ599100	C.CE.TUBLR	0.1uF 50V			円筒セラコン	01
C477	VJ599100	C.CE.TUBLR	0.1uF 50V			円筒セラコン	01
C478	VJ599100	C.CE.TUBLR	0.1uF 50V			円筒セラコン	01
C501	UU167220	C.EL	22uF 50V			ケミコン	01
C502	UU197470	C.EL	47uF 100V			ケミコン	01
C503	UU167220	C.EL	22uF 50V			ケミコン	01
C504	UU167220	C.EL	22uF 50V			ケミコン	01
C505	FU452100	C.MICA	100pF 500V			マイカコン	01
C506	FU452100	C.MICA	100pF 500V			マイカコン	01
C507	FU452100	C.MICA	100pF 500V			マイカコン	01
C508	FU452100	C.MICA	100pF 500V			マイカコン	01
C509	FU452100	C.MICA	100pF 500V			マイカコン	01
C510	FU452100	C.MICA	100pF 500V			マイカコン	01
C511	VR325300	C.MYLAR	0.047uF 100V			マイラーコン	01

＊New Parts (Those parts marked with “#” are not included in the P.C.B. ass’y.)　＊新規部品（マーク#の部品は、基板に含まれません）

P.C.B. MAIN

Schm Ref.	PART NO.	Description			Remarks	Markets	部 品 名	Rank
C512	UT654100	C.PP	0.01uF	100V			ＰＰコン	01
C513	UU197100	C.EL	10uF	100V			ケミコン	01
C514	VR325300	C.MYLAR	0.047uF	100V			マイラーコン	01
C515	UU197100	C.EL	10uF	100V			ケミコン	01
C516	UT654100	C.PP	0.01uF	100V			ＰＰコン	01
C517	VR325300	C.MYLAR	0.047uF	100V			マイラーコン	01
C518	UU167100	C.EL	10uF	50V			ケミコン	01
C519	UT652100	C.PP	100pF	100V			ＰＰコン	01
C520	UU197470	C.EL	47uF	100V			ケミコン	01
C521	UT653180	C.PP	1800pF	100V			ＰＰコン	01
C522	UU167100	C.EL	10uF	50V			ケミコン	01
C523	UT652100	C.PP	100pF	100V			ＰＰコン	01
C524	UU197470	C.EL	47uF	100V			ケミコン	01
C525	UT653180	C.PP	1800pF	100V			ＰＰコン	01
C526	FU451150	C.MICA	15pF	500V			マイカコン	01
C527	UT652100	C.PP	100pF	100V			ＰＰコン	01
C528	UU128100	C.EL	100uF	10V			ケミコン	01
C529	UU167220	C.EL	22uF	50V			ケミコン	01
C530	FU451150	C.MICA	15pF	500V			マイカコン	01
C531	UT652100	C.PP	100pF	100V			ＰＰコン	01
C532	UU128100	C.EL	100uF	10V			ケミコン	01
C533	UU167220	C.EL	22uF	50V			ケミコン	01
C534	UU167220	C.EL	22uF	50V			ケミコン	01
C535	UU197470	C.EL	47uF	100V			ケミコン	01
C536	FU452100	C.MICA	100pF	500V			マイカコン	01
C537	FU452100	C.MICA	100pF	500V			マイカコン	01
C538	FU452100	C.MICA	100pF	500V			マイカコン	01
C539	FU452100	C.MICA	100pF	500V			マイカコン	01
C540	FU452100	C.MICA	100pF	500V			マイカコン	01
C541	FU452100	C.MICA	100pF	500V			マイカコン	01
C542	VR325000	C.MYLAR	100pF	100V			マイラーコン	01
C543	UU167470	C.EL	47uF	50V			ケミコン	01
C544	UU167470	C.EL	47uF	50V			ケミコン	01
C545	VR325000	C.MYLAR	100pF	100V			マイラーコン	01
C546	VR325000	C.MYLAR	100pF	100V			マイラーコン	01
C547	UU167470	C.EL	47uF	50V			ケミコン	01
C548	UU168100	C.EL	100uF	50V			ケミコン	01
C549	UU167470	C.EL	47uF	50V			ケミコン	01
C550	VR325000	C.MYLAR	100pF	100V			マイラーコン	01
C551	UT654100	C.PP	0.01uF	100V			ＰＰコン	01
C552	VR325300	C.MYLAR	0.047uF	100V			マイラーコン	01
C553	VE326200	C.MYLAR.ML	0.15uF	50V			積層マイラーコン	
C554	UT654100	C.PP	0.01uF	100V			ＰＰコン	01
C555	UT654100	C.PP	0.01uF	100V			ＰＰコン	01
C556	VR325300	C.MYLAR	0.047uF	100V			マイラーコン	01
C557	VE326200	C.MYLAR.ML	0.15uF	50V			積層マイラーコン	
C558	UT654100	C.PP	0.01uF	100V			ＰＰコン	01
C559	VR325300	C.MYLAR	0.047uF	100V			マイラーコン	01
C560	VE326200	C.MYLAR.ML	0.15uF	50V			積層マイラーコン	
C561	UA654220	C.MYLAR	0.022uF	50V			マイラーコン	01
C562	UU167470	C.EL	47uF	50V			ケミコン	01
C563	UU167470	C.EL	47uF	50V			ケミコン	01
C564	UA654220	C.MYLAR	0.022uF	50V			マイラーコン	01

＊New Parts (Those parts marked with “#” are not included in the P.C.B. ass’y.)　＊新規部品（マーク#の部品は、基板に含まれません）

P.C.B. MAIN

	Schm Ref.	PART NO.	Description			Remarks	Markets	部 品 名	Rank
	C565	UU197100	C.EL	10uF	100V			ケミコン	01
	C566	VE324800	C.MYLAR.ML	0.01uF	50V			積層マイラーコン	01
	C567	UU197100	C.EL	10uF	100V			ケミコン	01
	C568	UU197100	C.EL	10uF	100V			ケミコン	01
	C569	VE324800	C.MYLAR.ML	0.01uF	50V			積層マイラーコン	01
	C570	UU197100	C.EL	10uF	100V			ケミコン	01
	C571	VE324800	C.MYLAR.ML	0.01uF	50V			積層マイラーコン	01
	C572	VR325100	C.MYLAR	0.01uF	100V			マイラーコン	01
	C573	VR325100	C.MYLAR	0.01uF	100V			マイラーコン	01
	C702	Vi862200	C.POLY	0.1uF	100V			メタライズドポリコン	01
	C706	Vi862200	C.POLY	0.1uF	100V			メタライズドポリコン	01
	C707	Vi862200	C.POLY	0.1uF	100V			メタライズドポリコン	01
	C708	Vi862200	C.POLY	0.1uF	100V			メタライズドポリコン	01
	C709	UU159100	C.EL	1000uF	35V			ケミコン	01
	C710	UU166100	C.EL	1uF	50V			ケミコン	01
	C711	UU167100	C.EL	10uF	50V			ケミコン	01
	C712	UU177470	C.EL	47uF	63V			ケミコン	01
*	C713	V8446100	C.EL	27000uF	71V			ブロックケミコン	11
*	C714	V8446100	C.EL	27000uF	71V			ブロックケミコン	11
*	C715	V8587300	C.EL	6800uF	45V			ケミコン　ＫＧ	04
*	C716	V8587300	C.EL	6800uF	45V			ケミコン　ＫＧ	04
	C717	UU166470	C.EL	4.7uF	50V			ケミコン	01
	C718	UU168100	C.EL	100uF	50V			ケミコン	01
	C719	UU137100	C.EL	10uF	16V			ケミコン	01
	C720	UU168100	C.EL	100uF	50V			ケミコン	01
	C728	UA654220	C.MYLAR	0.022uF	50V			マイラーコン	01
	C729	UA654220	C.MYLAR	0.022uF	50V			マイラーコン	01
	C732	UA654220	C.MYLAR	0.022uF	50V			マイラーコン	01
	C733	UA654220	C.MYLAR	0.022uF	50V			マイラーコン	01
	C740	UA654220	C.MYLAR	0.022uF	50V			マイラーコン	01
	C741	UA654220	C.MYLAR	0.022uF	50V			マイラーコン	01
	C742	UA654220	C.MYLAR	0.022uF	50V			マイラーコン	01
	C743	UA654220	C.MYLAR	0.022uF	50V			マイラーコン	01
	C744	UA654220	C.MYLAR	0.022uF	50V			マイラーコン	01
	C745	UA654220	C.MYLAR	0.022uF	50V			マイラーコン	01
*	D451	V2379000	DIODE	11EQS04				ダイオード	01
	D453	VU647200	DIODE.SHOT	RB441Q-40	T-77			ショットキーダイオード	01
	D454	iF004600	DIODE	1SS133				ダイオード	01
*	D455	V2379000	DIODE	11EQS04				ダイオード	01
*	D456	V2379000	DIODE	11EQS04				ダイオード	01
	D459	VG440800	DIODE.ZENR	MTZJ15B	15V		RTK	ツェナーダイオード	01
	D501	VG435100	DIODE.ZENR	MTZJ2.0B	2.0V			ツェナーダイオード	01
	D503	iF004600	DIODE	1SS133				ダイオード	01
	D504	VG435100	DIODE.ZENR	MTZJ2.0B	2.0V			ツェナーダイオード	01
	D506	iF004600	DIODE	1SS133				ダイオード	01
	D507	VG435100	DIODE.ZENR	MTZJ2.0B	2.0V			ツェナーダイオード	01
	D509	iF004600	DIODE	1SS133				ダイオード	01
	D510	VG435100	DIODE.ZENR	MTZJ2.0B	2.0V			ツェナーダイオード	01
	D511	VG435100	DIODE.ZENR	MTZJ2.0B	2.0V			ツェナーダイオード	01
	D512	VG435100	DIODE.ZENR	MTZJ2.0B	2.0V			ツェナーダイオード	01
	D513	VC398400	DIODE	MA185				ダイオード	01
	D514	VC398400	DIODE	MA185				ダイオード	01
	D515	VC398400	DIODE	MA185				ダイオード	01

＊ New Parts (Those parts marked with “#” are not included in the P.C.B. ass’y.)　＊ 新規部品（マーク#の部品は、基板に含まれません）

P.C.B. MAIN

Schm Ref.	PART NO.	Description		Remarks	Markets	部 品 名	Rank
D516	VC398400	DIODE	MA185			ダイオード	01
D517	VC398400	DIODE	MA185			ダイオード	01
D518	VC398400	DIODE	MA185			ダイオード	01
D519	iF004600	DIODE	1SS133			ダイオード	01
D520	iF004600	DIODE	1SS133			ダイオード	01
D521	iF004600	DIODE	1SS133			ダイオード	01
D522	VG435100	DIODE.ZENR	MTZJ2.0B 2.0V			ツェナーダイオード	01
D524	iF004600	DIODE	1SS133			ダイオード	01
D525	VG435100	DIODE.ZENR	MTZJ2.0B 2.0V			ツェナーダイオード	01
D527	iF004600	DIODE	1SS133			ダイオード	01
D528	VG435100	DIODE.ZENR	MTZJ2.0B 2.0V			ツェナーダイオード	01
D530	iF004600	DIODE	1SS133			ダイオード	01
D531	VG435100	DIODE.ZENR	MTZJ2.0B 2.0V			ツェナーダイオード	01
D532	VG435100	DIODE.ZENR	MTZJ2.0B 2.0V			ツェナーダイオード	01
D533	VG435100	DIODE.ZENR	MTZJ2.0B 2.0V			ツェナーダイオード	01
D534	VN008700	DIODE	1SS270A			ダイオード	01
D535	VN008700	DIODE	1SS270A			ダイオード	01
D536	VN008700	DIODE	1SS270A			ダイオード	01
D537	VN008700	DIODE	1SS270A			ダイオード	01
D538	VC398400	DIODE	MA185			ダイオード	01
D539	VC398400	DIODE	MA185			ダイオード	01
D540	VC398400	DIODE	MA185			ダイオード	01
D541	VC398400	DIODE	MA185			ダイオード	01
D542	VC398400	DIODE	MA185			ダイオード	01
D543	VC398400	DIODE	MA185			ダイオード	01
* ⚠ D701	V8467100	DIODE.BRG	FCH20A15-18A 20A			ダイオードブリッジ	04
* ⚠ D702	V8466800	DIODE.BRG	FRH20A15-18A 20A			ダイオードブリッジ	04
⚠ D703	VT359600	DIODE.BRG	D3SBA20 4A 200V			ダイオード	03
D704	VG442900	DIODE.ZENR	MTZJ27B 27V			ツェナーダイオード	01
D705	VG443500	DIODE.ZENR	MTZJ30D 30V			ツェナーダイオード	01
D726	iF004600	DIODE	1SS133			ダイオード	01
⚠ F701	VS823100	FUSE	6.0A 125V		JUC	ヒユーズ	02
⚠ F701	VT943300	FUSE	6.3A 250V		RTKABG	ヒユーズ	01
⚠ F702	VS823100	FUSE	6.0A 125V		JUC	ヒユーズ	02
⚠ F702	VT943300	FUSE	6.3A 250V		RTKABG	ヒユーズ	01
G451	VR463400	TERM.GND	D3.5			アース端子	01
G501	VR463400	TERM.GND	D3.5			アース端子	01
⚠ IC451	XU814A00	IC	PQ05RD11 +5V 1.0A			電源ＩＣ	03
⚠ IC452	XJ602A00	IC	NJM78M12FA			ＩＣ	02
⚠ IC453	XD343A00	IC	NJM79M12FA			ＩＣ	03
⚠ IC454	XU814A00	IC	PQ05RD11 +5V 1.0A			電源ＩＣ	03
⚠ IC455	XK309A00	IC	NJM7905FA -5V			電源ＩＣ	03
⚠ IC456	XU814A00	IC	PQ05RD11 +5V 1.0A			電源ＩＣ	03
⚠ IC457	XY045A00	IC	PQ3RD13 3.3V1A			電源ＩＣ	03
L501	GD900470	COIL	1.5uH			空芯コイル	01
L502	GD900470	COIL	1.5uH			空芯コイル	01
L503	GD900470	COIL	1.5uH			空芯コイル	01
L504	GD900470	COIL	1.5uH			空芯コイル	01
L505	VC664100	COIL	0.95uH			空芯コイル	02
L506	VC664100	COIL	0.95uH			空芯コイル	02
L507	VC664100	COIL	0.95uH			空芯コイル	02
L726	VU751000	COIL	1.5uH			空芯コイル	01
PN451	V3750100	PIN	L=50			スタイルピン	

＊New Parts (Those parts marked with “#” are not included in the P.C.B. ass’y.)　＊新規部品（マーク#の部品は、基板に含まれません）

P.C.B. MAIN

Schm Ref.	PART NO.	Description		Remarks	Markets	部 品 名	Rank
PN501	V3750100	PIN	L=50			スタイルピン	
Q501	VE198700	TR	2SA1145 O,Y			トランジスタ	01
Q502	VE198800	TR	2SC2705 O,Y			トランジスタ	01
Q503	VE198700	TR	2SA1145 O,Y			トランジスタ	01
Q504	VE198800	TR	2SC2705 O,Y			トランジスタ	01
Q505	VE198700	TR	2SA1145 O,Y			トランジスタ	01
Q506	VE198800	TR	2SC2705 O,Y			トランジスタ	01
Q507	VE198800	TR	2SC2705 O,Y			トランジスタ	01
Q508	VC398100	TR	2SC1846 S	#		トランジスタ	01
Q509	VE198700	TR	2SA1145 O,Y			トランジスタ	01
Q510	VE198800	TR	2SC2705 O,Y			トランジスタ	01
Q511	VC398100	TR	2SC1846 S	#		トランジスタ	01
Q512	VE198700	TR	2SA1145 O,Y			トランジスタ	01
Q513	VE198800	TR	2SC2705 O,Y			トランジスタ	01
Q514	VC398100	TR	2SC1846 S	#		トランジスタ	01
Q515	VE198700	TR	2SA1145 O,Y			トランジスタ	01
⚠ Q516A	iX632610	TR	2SA1837 O,Y			トランジスタ	02
⚠ Q516C	iX632620	TR	2SC4793 O,Y			トランジスタ	02
* ⚠ Q517	V8471000	TR	A1987/C5359 R,O	#		ペアトランジスタ	07
⚠ Q520A	iX632610	TR	2SA1837 O,Y			トランジスタ	02
⚠ Q520C	iX632620	TR	2SC4793 O,Y			トランジスタ	02
* ⚠ Q521	V8471000	TR	A1987/C5359 R,O	#		ペアトランジスタ	07
⚠ Q524A	iX632610	TR	2SA1837 O,Y			トランジスタ	02
⚠ Q524C	iX632620	TR	2SC4793 O,Y			トランジスタ	02
* ⚠ Q525	V8471000	TR	A1987/C5359 R,O	#		ペアトランジスタ	07
Q528	iC224030	TR	2SC2240 GR,BL			トランジスタ	01
Q529	iC224030	TR	2SC2240 GR,BL			トランジスタ	01
Q530	iC224030	TR	2SC2240 GR,BL			トランジスタ	01
Q531	iA097030	TR	2SA970 GR,BL			トランジスタ	01
Q532	iA097030	TR	2SA970 GR,BL			トランジスタ	01
Q533	VD488500	TR.DGT	DTC143XS			デジタルトランジスタ	01
Q534	VD488500	TR.DGT	DTC143XS			デジタルトランジスタ	01
Q535	VE198700	TR	2SA1145 O,Y			トランジスタ	01
Q536	iA097030	TR	2SA970 GR,BL			トランジスタ	01
Q537	VE198800	TR	2SC2705 O,Y			トランジスタ	01
Q538	iC1815I0	TR	2SC1815 Y			トランジスタ	01
Q539	iC1815I0	TR	2SC1815 Y			トランジスタ	01
Q540	iC1815I0	TR	2SC1815 Y			トランジスタ	01
Q541	VE198700	TR	2SA1145 O,Y			トランジスタ	01
Q542	iA097030	TR	2SA970 GR,BL			トランジスタ	01
Q543	VE198800	TR	2SC2705 O,Y			トランジスタ	01
Q544	iC1815I0	TR	2SC1815 Y			トランジスタ	01
Q545	iC1815I0	TR	2SC1815 Y			トランジスタ	01
Q546	iC1815I0	TR	2SC1815 Y			トランジスタ	01
Q547	VE198700	TR	2SA1145 O,Y			トランジスタ	01
Q548	VE198800	TR	2SC2705 O,Y			トランジスタ	01
Q549	iC174020	TR	2SC1740S R,S			トランジスタ	01
Q550	VD488500	TR.DGT	DTC143XS			デジタルトランジスタ	01
Q551	VE198800	TR	2SC2705 O,Y			トランジスタ	01
Q552	VC398100	TR	2SC1846 S	#		トランジスタ	01
Q553	VE198700	TR	2SA1145 O,Y			トランジスタ	01
Q554	VE198800	TR	2SC2705 O,Y			トランジスタ	01
Q555	VC398100	TR	2SC1846 S	#		トランジスタ	01

＊ New Parts (Those parts marked with "#" are not included in the P.C.B. ass'y.)　＊ 新規部品（マーク#の部品は、基板に含まれません）

P.C.B. MAIN

	Schm Ref.	PART NO.	Description			Remarks	Markets	部 品 名	Rank
	Q556	VE198700	TR	2SA1145 O,Y				トランジスタ	01
	Q557	VE198800	TR	2SC2705 O,Y				トランジスタ	01
	Q558	VC398100	TR	2SC1846 S		#		トランジスタ	01
	Q559	VE198700	TR	2SA1145 O,Y				トランジスタ	01
⚠	Q560	VC398100	TR	2SC1846 S		#		トランジスタ	01
⚠	Q561	VC398100	TR	2SC1846 S		#		トランジスタ	01
⚠	Q562A	iX632610	TR	2SA1837 O,Y				トランジスタ	02
⚠	Q562C	iX632620	TR	2SC4793 O,Y				トランジスタ	02
* ⚠	Q563	V8471000	TR	A1987/C5359 R,O		#		ペアトランジスタ	07
* ⚠	Q566	V8471000	TR	A1987/C5359 R,O		#		ペアトランジスタ	07
⚠	Q567A	iX632610	TR	2SA1837 O,Y				トランジスタ	02
⚠	Q567C	iX632620	TR	2SC4793 O,Y				トランジスタ	02
* ⚠	Q570	V8471000	TR	A1987/C5359 R,O		#		ペアトランジスタ	07
⚠	Q571A	iX632610	TR	2SA1837 O,Y				トランジスタ	02
⚠	Q571C	iX632620	TR	2SC4793 O,Y				トランジスタ	02
⚠	Q574	VP872700	TR	2SC4488 S,T				トランジスタ	01
	Q575A	iX615750	TR	2SA1694 O,P,Y		#		トランジスタ	05
	Q575C	iX615760	TR	2SC4467 O,P,Y		#		トランジスタ	05
	Q576	iC224030	TR	2SC2240 GR,BL				トランジスタ	01
⚠	Q578	VP872600	TR	2SA1708 S,T				トランジスタ	01
⚠	Q579	VP872700	TR	2SC4488 S,T				トランジスタ	01
	Q580A	iX615750	TR	2SA1694 O,P,Y		#		トランジスタ	05
	Q580C	iX615760	TR	2SC4467 O,P,Y		#		トランジスタ	05
	Q581	iC224030	TR	2SC2240 GR,BL				トランジスタ	01
	Q583	VP872600	TR	2SA1708 S,T				トランジスタ	01
	Q584	iC224030	TR	2SC2240 GR,BL				トランジスタ	01
	Q585	iC224030	TR	2SC2240 GR,BL				トランジスタ	01
	Q586	iC224030	TR	2SC2240 GR,BL				トランジスタ	01
⚠	Q701	VS548300	TR	2SBM				トランジスタ	02
	Q702	iC1815I0	TR	2SC1815 Y				トランジスタ	01
⚠	Q703	VS548300	TR	2SBM				トランジスタ	02
⚠	R451	VP939700	R.MTL.FLM	4.7Ω	1W			金属被膜抵抗	01
⚠	R452	VP939700	R.MTL.FLM	4.7Ω	1W			金属被膜抵抗	01
⚠	R456	VP939500	R.MTL.FLM	1Ω	1W			金属被膜抵抗	01
⚠	R457	VP939500	R.MTL.FLM	1Ω	1W			金属被膜抵抗	01
	R501	HV755390	R.CAR.FP	390Ω	1/4W			不燃化カーボン抵抗	01
	R502	HV757150	R.CAR.FP	15KΩ	1/4W			不燃化カーボン抵抗	01
	R503	HV757150	R.CAR.FP	15KΩ	1/4W			不燃化カーボン抵抗	01
	R504	HV757150	R.CAR.FP	15KΩ	1/4W			不燃化カーボン抵抗	01
⚠	R505	HV755680	R.CAR.FP	680Ω	1/4W			不燃化カーボン抵抗	01
	R506	HV755390	R.CAR.FP	390Ω	1/4W			不燃化カーボン抵抗	01
	R507	HV757150	R.CAR.FP	15KΩ	1/4W			不燃化カーボン抵抗	01
	R508	HV757150	R.CAR.FP	15KΩ	1/4W			不燃化カーボン抵抗	01
	R509	HV757150	R.CAR.FP	15KΩ	1/4W			不燃化カーボン抵抗	01
⚠	R510	HV755680	R.CAR.FP	680Ω	1/4W			不燃化カーボン抵抗	01
	R511	HV755390	R.CAR.FP	390Ω	1/4W			不燃化カーボン抵抗	01
	R512	HV757150	R.CAR.FP	15KΩ	1/4W			不燃化カーボン抵抗	01
	R513	HV757150	R.CAR.FP	15KΩ	1/4W			不燃化カーボン抵抗	01
	R514	HV757150	R.CAR.FP	15KΩ	1/4W			不燃化カーボン抵抗	01
⚠	R515	HV755680	R.CAR.FP	680Ω	1/4W			不燃化カーボン抵抗	01
⚠	R516	HV756330	R.CAR.FP	3.3KΩ	1/4W			不燃化カーボン抵抗	01
⚠	R517	HV756120	R.CAR.FP	1.2KΩ	1/4W			不燃化カーボン抵抗	01
⚠	R518	HV755560	R.CAR.FP	560Ω	1/4W			不燃化カーボン抵抗	01

* New Parts (Those parts marked with "#" are not included in the P.C.B. ass'y.)　＊新規部品（マーク#の部品は、基板に含まれません）

P.C.B. MAIN

	Schm Ref.	PART NO.	Description		Remarks	Markets	部 品 名	Rank
⚠	R519	HV754470	R.CAR.FP	47Ω 1/4W			不燃化カーボン抵抗	01
⚠	R520	HV756330	R.CAR.FP	3.3KΩ 1/4W			不燃化カーボン抵抗	01
⚠	R521	HV756120	R.CAR.FP	1.2KΩ 1/4W			不燃化カーボン抵抗	01
⚠	R522	HV755560	R.CAR.FP	560Ω 1/4W			不燃化カーボン抵抗	01
⚠	R523	HV756330	R.CAR.FP	3.3KΩ 1/4W			不燃化カーボン抵抗	01
⚠	R524	HV756120	R.CAR.FP	1.2KΩ 1/4W			不燃化カーボン抵抗	01
⚠	R525	HV755560	R.CAR.FP	560Ω 1/4W			不燃化カーボン抵抗	01
⚠	R526	HV753470	R.CAR.FP	4.7Ω 1/4W			不燃化カーボン抵抗	01
⚠	R528	HZ003780	R.MTL.PLAT	0.22Ω+0.22 5W			金属板抵抗	02
⚠	R530	HV755330	R.CAR.FP	330Ω 1/4W			不燃化カーボン抵抗	01
⚠	R532	HV753470	R.CAR.FP	4.7Ω 1/4W			不燃化カーボン抵抗	01
⚠	R533	HV753470	R.CAR.FP	4.7Ω 1/4W			不燃化カーボン抵抗	01
⚠	R535	HZ003780	R.MTL.PLAT	0.22Ω+0.22 5W			金属板抵抗	02
⚠	R537	HV755330	R.CAR.FP	330Ω 1/4W			不燃化カーボン抵抗	01
⚠	R539	HV753470	R.CAR.FP	4.7Ω 1/4W			不燃化カーボン抵抗	01
⚠	R540	HV753470	R.CAR.FP	4.7Ω 1/4W			不燃化カーボン抵抗	01
⚠	R542	HZ003780	R.MTL.PLAT	0.22Ω+0.22 5W			金属板抵抗	02
⚠	R544	HV755330	R.CAR.FP	330Ω 1/4W			不燃化カーボン抵抗	01
⚠	R546	HV753470	R.CAR.FP	4.7Ω 1/4W			不燃化カーボン抵抗	01
⚠	R549	HV753470	R.CAR.FP	4.7Ω 1/4W			不燃化カーボン抵抗	01
⚠	R551	HV753470	R.CAR.FP	4.7Ω 1/4W			不燃化カーボン抵抗	01
⚠	R553	HV753470	R.CAR.FP	4.7Ω 1/4W			不燃化カーボン抵抗	01
⚠	R554	HV753470	R.CAR.FP	4.7Ω 1/4W			不燃化カーボン抵抗	01
⚠	R557	HV753470	R.CAR.FP	4.7Ω 1/4W			不燃化カーボン抵抗	01
	R559	HV754100	R.CAR.FP	10Ω 1/4W			不燃化カーボン抵抗	01
	R561	HV754100	R.CAR.FP	10Ω 1/4W			不燃化カーボン抵抗	01
⚠	R566	VY716000	R.MTL.OXD	270Ω 1W			酸化金属被膜抵抗	01
⚠	R567	VY716000	R.MTL.OXD	270Ω 1W			酸化金属被膜抵抗	01
⚠	R568	HV755390	R.CAR.FP	390Ω 1/4W			不燃化カーボン抵抗	01
⚠	R574	HV755220	R.CAR.FP	220Ω 1/4W			不燃化カーボン抵抗	01
⚠	R575	HV755220	R.CAR.FP	220Ω 1/4W			不燃化カーボン抵抗	01
⚠	R576	HV755100	R.CAR.FP	100Ω 1/4W			不燃化カーボン抵抗	01
⚠	R577	HV755390	R.CAR.FP	390Ω 1/4W			不燃化カーボン抵抗	01
⚠	R583	HV755220	R.CAR.FP	220Ω 1/4W			不燃化カーボン抵抗	01
⚠	R584	HV755220	R.CAR.FP	220Ω 1/4W			不燃化カーボン抵抗	01
⚠	R585	HV755100	R.CAR.FP	100Ω 1/4W			不燃化カーボン抵抗	01
⚠	R586	HV755390	R.CAR.FP	390Ω 1/4W			不燃化カーボン抵抗	01
⚠	R587	VC758700	R.MTL.OXD	100Ω 2W			酸化金属被膜抵抗	01
	R589	HV757150	R.CAR.FP	15KΩ 1/4W			不燃化カーボン抵抗	01
⚠	R590	HV756330	R.CAR.FP	3.3KΩ 1/4W			不燃化カーボン抵抗	01
	R591	HV757150	R.CAR.FP	15KΩ 1/4W			不燃化カーボン抵抗	01
	R592	HV757150	R.CAR.FP	15KΩ 1/4W			不燃化カーボン抵抗	01
⚠	R593	HV756120	R.CAR.FP	1.2KΩ 1/4W			不燃化カーボン抵抗	01
⚠	R594	HV755560	R.CAR.FP	560Ω 1/4W			不燃化カーボン抵抗	01
⚠	R595	HV755680	R.CAR.FP	680Ω 1/4W			不燃化カーボン抵抗	01
⚠	R596	HV754470	R.CAR.FP	47Ω 1/4W			不燃化カーボン抵抗	01
	R597	HV757150	R.CAR.FP	15KΩ 1/4W			不燃化カーボン抵抗	01
⚠	R598	HV756330	R.CAR.FP	3.3KΩ 1/4W			不燃化カーボン抵抗	01
	R599	HV757150	R.CAR.FP	15KΩ 1/4W			不燃化カーボン抵抗	01
	R600	HV757150	R.CAR.FP	15KΩ 1/4W			不燃化カーボン抵抗	01
⚠	R601	HV756120	R.CAR.FP	1.2KΩ 1/4W			不燃化カーボン抵抗	01
⚠	R602	HV755560	R.CAR.FP	560Ω 1/4W			不燃化カーボン抵抗	01
⚠	R603	HV755680	R.CAR.FP	680Ω 1/4W			不燃化カーボン抵抗	01

＊New Parts (Those parts marked with “#” are not included in the P.C.B. ass’y.)　＊新規部品（マーク#の部品は、基板に含まれません）

P.C.B. MAIN

	Schm Ref.	PART NO.	Description			Remarks	Markets	部 品 名	Rank
⚠	R604	HV754470	R.CAR.FP	47Ω	1/4W			不燃化カーボン抵抗	01
	R605	HV757150	R.CAR.FP	15KΩ	1/4W			不燃化カーボン抵抗	01
⚠	R606	HV756330	R.CAR.FP	3.3KΩ	1/4W			不燃化カーボン抵抗	01
	R607	HV757150	R.CAR.FP	15KΩ	1/4W			不燃化カーボン抵抗	01
	R608	HV757150	R.CAR.FP	15KΩ	1/4W			不燃化カーボン抵抗	01
⚠	R609	HV756120	R.CAR.FP	1.2KΩ	1/4W			不燃化カーボン抵抗	01
⚠	R610	HV755560	R.CAR.FP	560Ω	1/4W			不燃化カーボン抵抗	01
⚠	R611	HV755680	R.CAR.FP	680Ω	1/4W			不燃化カーボン抵抗	01
⚠	R612	HV754470	R.CAR.FP	47Ω	1/4W			不燃化カーボン抵抗	01
⚠	R615	HV756270	R.CAR.FP	2.7KΩ	1/4W			不燃化カーボン抵抗	01
⚠	R616	HV755680	R.CAR.FP	680Ω	1/4W			不燃化カーボン抵抗	01
⚠	R619	HV756270	R.CAR.FP	2.7KΩ	1/4W			不燃化カーボン抵抗	01
⚠	R620	HV755680	R.CAR.FP	680Ω	1/4W			不燃化カーボン抵抗	01
⚠	R621	HV754470	R.CAR.FP	47Ω	1/4W			不燃化カーボン抵抗	01
⚠	R622	HV753470	R.CAR.FP	4.7Ω	1/4W			不燃化カーボン抵抗	01
⚠	R623	V3873200	R.WW	0.22Ω	3W			セメント抵抗	
⚠	R625	HV755330	R.CAR.FP	330Ω	1/4W			不燃化カーボン抵抗	01
⚠	R626	HV753470	R.CAR.FP	4.7Ω	1/4W			不燃化カーボン抵抗	01
⚠	R627	HV753470	R.CAR.FP	4.7Ω	1/4W			不燃化カーボン抵抗	01
⚠	R628	V3873200	R.WW	0.22Ω	3W			セメント抵抗	
⚠	R630	HV755330	R.CAR.FP	330Ω	1/4W			不燃化カーボン抵抗	01
⚠	R631	HV753470	R.CAR.FP	4.7Ω	1/4W			不燃化カーボン抵抗	01
⚠	R632	HV753470	R.CAR.FP	4.7Ω	1/4W			不燃化カーボン抵抗	01
⚠	R633	V3873200	R.WW	0.22Ω	3W			セメント抵抗	
⚠	R635	HV755330	R.CAR.FP	330Ω	1/4W			不燃化カーボン抵抗	01
⚠	R636	HV753470	R.CAR.FP	4.7Ω	1/4W			不燃化カーボン抵抗	01
⚠	R637	HV753470	R.CAR.FP	4.7Ω	1/4W			不燃化カーボン抵抗	01
⚠	R640	HV755330	R.CAR.FP	330Ω	1/4W			不燃化カーボン抵抗	01
⚠	R641	HZ003780	R.MTL.PLAT	0.22Ω+0.22	5W			金属板抵抗	02
⚠	R643	HV753470	R.CAR.FP	4.7Ω	1/4W			不燃化カーボン抵抗	01
⚠	R646	HV753470	R.CAR.FP	4.7Ω	1/4W			不燃化カーボン抵抗	01
⚠	R649	HV755330	R.CAR.FP	330Ω	1/4W			不燃化カーボン抵抗	01
⚠	R650	HZ003780	R.MTL.PLAT	0.22Ω+0.22	5W			金属板抵抗	02
⚠	R652	HV753470	R.CAR.FP	4.7Ω	1/4W			不燃化カーボン抵抗	01
⚠	R655	HV753470	R.CAR.FP	4.7Ω	1/4W			不燃化カーボン抵抗	01
⚠	R659	HV753470	R.CAR.FP	4.7Ω	1/4W			不燃化カーボン抵抗	01
⚠	R661	HV753470	R.CAR.FP	4.7Ω	1/4W			不燃化カーボン抵抗	01
⚠	R664	HV753470	R.CAR.FP	4.7Ω	1/4W			不燃化カーボン抵抗	01
⚠	R668	HV753470	R.CAR.FP	4.7Ω	1/4W			不燃化カーボン抵抗	01
⚠	R670	HV753470	R.CAR.FP	4.7Ω	1/4W			不燃化カーボン抵抗	01
⚠	R676	HV753470	R.CAR.FP	4.7Ω	1/4W			不燃化カーボン抵抗	01
⚠	R679	HV754100	R.CAR.FP	10Ω	1/4W			不燃化カーボン抵抗	01
⚠	R680	VP939800	R.MTL.OXD	10Ω	1W			酸化金属被膜抵抗	01
⚠	R681	VP939800	R.MTL.OXD	10Ω	1W			酸化金属被膜抵抗	01
⚠	R683	HV754100	R.CAR.FP	10Ω	1/4W			不燃化カーボン抵抗	01
* ⚠	R685	HL214100	R.MTL.OXD	10Ω	1W			酸化金属被膜抵抗	01
* ⚠	R688	HL214100	R.MTL.OXD	10Ω	1W			酸化金属被膜抵抗	01
* ⚠	R691	HL214100	R.MTL.OXD	10Ω	1W			酸化金属被膜抵抗	01
	R707	HV756820	R.CAR.FP	8.2KΩ	1/4W			不燃化カーボン抵抗	
⚠	R708	HV755100	R.CAR.FP	100Ω	1/4W			不燃化カーボン抵抗	01
⚠	R709	HV753220	R.CAR.FP	2.2Ω	1/4W			不燃化カーボン抵抗	01
	R710	VP940100	R.MTL.OXD	33Ω	1W			酸化金属被膜抵抗	01
⚠	R711	HV756330	R.CAR.FP	3.3KΩ	1/4W			不燃化カーボン抵抗	01

＊New Parts (Those parts marked with "#" are not included in the P.C.B. ass'y.)　＊新規部品（マーク#の部品は、基板に含まれません）

P.C.B. MAIN

Schm Ref.	PART NO.	Description		Remarks	Markets	部 品 名	Rank
⚠ R712	HV756470	R.CAR.FP	4.7KΩ 1/4W			不燃化カーボン抵抗	01
⚠ R714	VP939800	R.MTL.OXD	10Ω 1W			酸化金属被膜抵抗	01
R730	HV754100	R.CAR.FP	10Ω 1/4W			不燃化カーボン抵抗	01
RY501	V6322600	RELAY	DC DH24D2-OT(M)-SL			リレー ２４Ｖ	04
RY502	V6322600	RELAY	DC DH24D2-OT(M)-SL			リレー ２４Ｖ	04
RY503	V6322600	RELAY	DC DH24D2-OT(M)-SL			リレー ２４Ｖ	04
RY726	V6322600	RELAY	DC DH24D2-OT(M)-SL			リレー ２４Ｖ	04
RY727	V6322600	RELAY	DC DH24D2-OT(M)-SL			リレー ２４Ｖ	04
ST701	BB071360	SCR.TERM	8.3x13			ネジ端子	01
ST702	BB071360	SCR.TERM	8.3x13			ネジ端子	01
TE726	V4185300	TERM.SP	4P		JUCRTKA	スピーカターミナル	05
TE726	V4185400	TERM.SP	4P		BG	スピーカターミナル	05
TE727	V4185300	TERM.SP	4P		JUCRTKA	スピーカターミナル	05
TE727	V4185400	TERM.SP	4P		BG	スピーカターミナル	05
TE728	V4870200	TERM.SP	8P		JUCRTKA	スピーカターミナル	07
TE728	V4870300	TERM.SP	8P		BG	スピーカターミナル	07
TE729	V4870000	TERM.SP	4P		JUCRTKA	スピーカターミナル	05
TE729	V4870100	TERM.SP	4P		BG	スピーカターミナル	05
VR501	VJ692700	VR.TRIM	B330Ω			半固定ＶＲ	01
VR502	VJ692700	VR.TRIM	B330Ω			半固定ＶＲ	01
VR503	VJ692700	VR.TRIM	B330Ω			半固定ＶＲ	01
VR504	VJ692700	VR.TRIM	B330Ω			半固定ＶＲ	01
VR505	VJ692700	VR.TRIM	B330Ω			半固定ＶＲ	01
VR506	VJ692700	VR.TRIM	B330Ω			半固定ＶＲ	01
VR507	VJ692900	VR.TRIM	B680Ω			半固定ＶＲ	01
VR508	VJ692900	VR.TRIM	B680Ω			半固定ＶＲ	01
	VK697600	SCR.BND.HD	3x10 SP MFZN2Y			バインドＢタイトネジ	01

＊ New Parts (Those parts marked with “#” are not included in the P.C.B. ass’y.) ＊ 新規部品（マーク#の部品は、基板に含まれません）

Chip Resistors

Schm Ref.	PART NO.	Description			Remarks	Markets	部 品 名	Rank
	RD250000	R.CAR.CHP	0Ω	1/10W			チップ抵抗	01
	RD253100	R.CAR.CHP	1Ω	1/10W			チップ抵抗	01
	RD253220	R.CAR.CHP	2.2Ω	1/10W			チップ抵抗	01
	RD253470	R.CAR.CHP	4.7Ω	1/10W			チップ抵抗	01
	RD254100	R.CAR.CHP	10Ω	1/10W			チップ抵抗	01
	RD254330	R.CAR.CHP	33Ω	1/10W			チップ抵抗	01
	RD254750	R.CAR.CHP	75Ω	1/10W			チップ抵抗	01
	RD255100	R.CAR.CHP	100Ω	1/10W			チップ抵抗	01
	RD255330	R.CAR.CHP	330Ω	1/10W			チップ抵抗	01
	RD255470	R.CAR.CHP	470Ω	1/10W			チップ抵抗	01
	RD256100	R.CAR.CHP	1KΩ	1/10W			チップ抵抗	01
	RD256220	R.CAR.CHP	2.2KΩ	1/10W			チップ抵抗	01
	RD256470	R.CAR.CHP	4.7KΩ	1/10W			チップ抵抗	01
	RD257100	R.CAR.CHP	10KΩ	1/10W			チップ抵抗	01
	RD257120	R.CAR.CHP	12KΩ	1/10W			チップ抵抗	01
	RD257150	R.CAR.CHP	15KΩ	1/10W			チップ抵抗	01
	RD257180	R.CAR.CHP	18KΩ	1/10W			チップ抵抗	01
	RD257220	R.CAR.CHP	22KΩ	1/10W			チップ抵抗	01
	RD257330	R.CAR.CHP	33KΩ	1/10W			チップ抵抗	01
	RD257470	R.CAR.CHP	47KΩ	1/10W			チップ抵抗	01
	RD258100	R.CAR.CHP	100KΩ	1/10W			チップ抵抗	01
	RD258220	R.CAR.CHP	220KΩ	1/10W			チップ抵抗	01
	RD258470	R.CAR.CHP	470KΩ	1/10W			チップ抵抗	01
	RD258680	R.CAR.CHP	680KΩ	1/10W			チップ抵抗	01
	RD259220	R.CAR.CHP	2.2MΩ	1/10W			チップ抵抗	01
	RD350000	R.CAR.CHP	0Ω	1/10W			チップ抵抗	01
	RD353220	R.CAR.CHP	2.2Ω	1/10W			チップ抵抗	01
	RD354470	R.CAR.CHP	47Ω	1/10W			チップ抵抗	01
	RD354680	R.CAR.CHP	68Ω	1/10W			チップ抵抗	01
	RD354750	R.CAR.CHP	75Ω	1/10W			チップ抵抗	01
	RD354820	R.CAR.CHP	82Ω	1/10W			チップ抵抗	01
	RD355100	R.CAR.CHP	100Ω	1/10W			チップ抵抗	01
	RD355120	R.CAR.CHP	120Ω	1/10W			チップ抵抗	01
	RD355150	R.CAR.CHP	150Ω	1/10W			チップ抵抗	01
	RD355220	R.CAR.CHP	220Ω	1/10W			チップ抵抗	01
	RD355330	R.CAR.CHP	330Ω	1/10W			チップ抵抗	01
	RD355560	R.CAR.CHP	560Ω	1/10W			チップ抵抗	01
	RD355680	R.CAR.CHP	680Ω	1/10W			チップ抵抗	01
	RD355820	R.CAR.CHP	820Ω	1/10W			チップ抵抗	01
	RD356100	R.CAR.CHP	1KΩ	1/10W			チップ抵抗	01
	RD356120	R.CAR.CHP	1.2KΩ	1/10W			チップ抵抗	01
	RD356180	R.CAR.CHP	1.8KΩ	1/10W			チップ抵抗	01
	RD356200	R.CAR.CHP	2KΩ	1/10W			チップ抵抗	01
	RD356220	R.CAR.CHP	2.2KΩ	1/10W			チップ抵抗	01
	RD356270	R.CAR.CHP	2.7KΩ	1/10W			チップ抵抗	01
	RD356330	R.CAR.CHP	3.3KΩ	1/10W			チップ抵抗	01
	RD356430	R.CAR.CHP	4.3KΩ	1/10W			チップ抵抗	01
	RD356470	R.CAR.CHP	4.7KΩ	1/10W			チップ抵抗	01
	RD356510	R.CAR.CHP	5.1KΩ	1/10W			チップ抵抗	01
	RD356680	R.CAR.CHP	6.8KΩ	1/10W			チップ抵抗	01
	RD356750	R.CAR.CHP	7.5KΩ	1/10W			チップ抵抗	01
	RD356820	R.CAR.CHP	8.2KΩ	1/10W			チップ抵抗	01
	RD357100	R.CAR.CHP	10KΩ	1/10W			チップ抵抗	01

※ New Parts (Those parts marked with "#" are not included in the P.C.B. ass'y.)　＊新規部品（マーク#の部品は、基板に含まれません）

Chip Resistors

Schm Ref.	PART NO.	Description			Remarks	Markets	部 品 名	Rank
	RD357180	R.CAR.CHP	18KΩ	1/10W			チップ抵抗	01
	RD357220	R.CAR.CHP	22KΩ	1/10W			チップ抵抗	01
	RD357270	R.CAR.CHP	27KΩ	1/10W			チップ抵抗	01
	RD357470	R.CAR.CHP	47KΩ	1/10W			チップ抵抗	01
	RD357680	R.CAR.CHP	68KΩ	1/10W			チップ抵抗	01
	RD357820	R.CAR.CHP	82KΩ	1/10W			チップ抵抗	01
	RD358100	R.CAR.CHP	100KΩ	1/10W			チップ抵抗	01
	RD358220	R.CAR.CHP	220KΩ	1/10W			チップ抵抗	01
	RD359100	R.CAR.CHP	1MΩ	1/10W			チップ抵抗	01
	RD359220	R.CAR.CHP	2.2MΩ	1/10W			チップ抵抗	01

※ New Parts (Those parts marked with “#” are not included in the P.C.B. ass’y.)　＊ 新規部品（マーク#の部品は、基板に含まれません）

■ EXPLODED VIEW

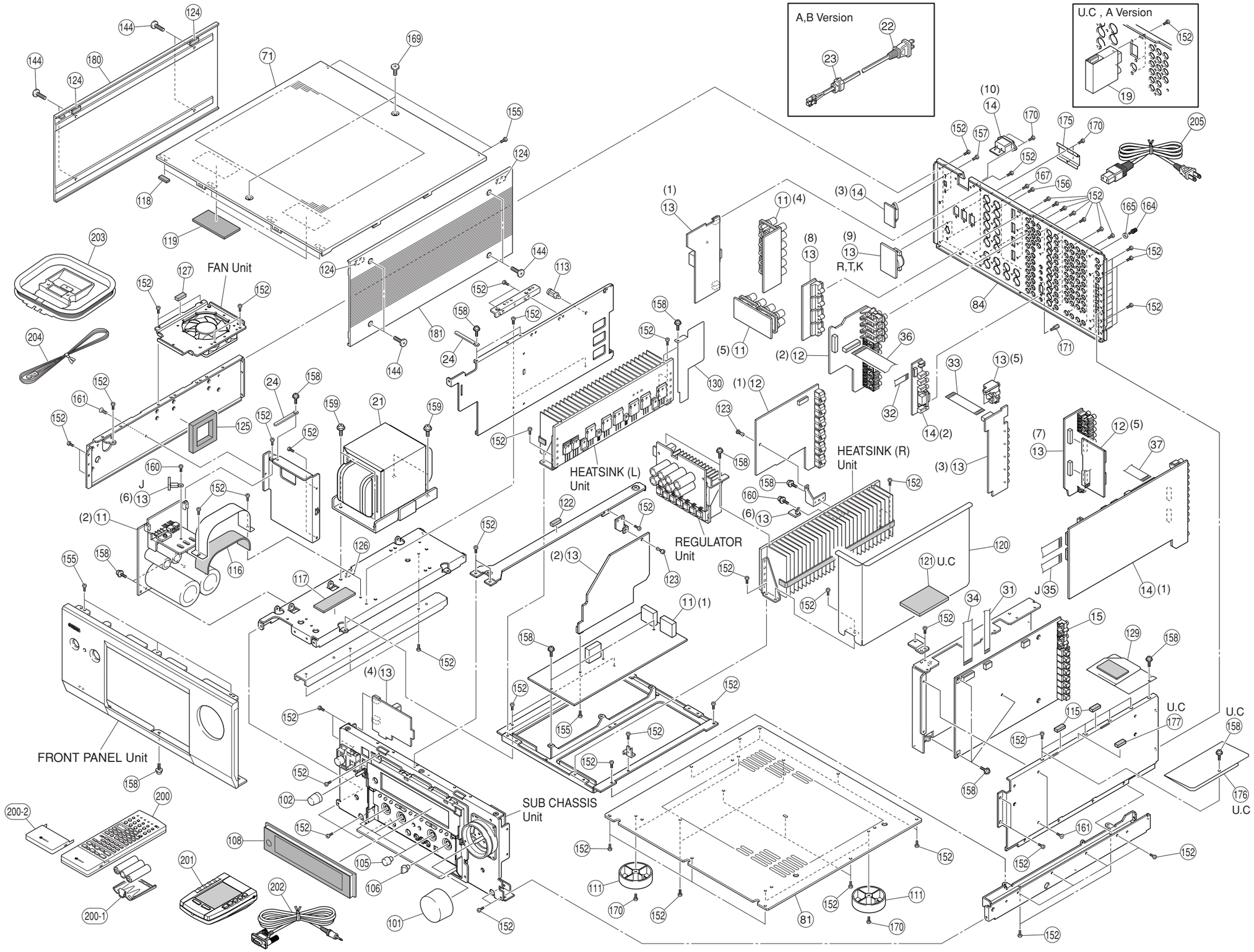

■ MECHANICAL PARTS

	Schm Ref.	PART NO.	Description		Remarks	Markets	部 品 名	Rank
*	11	V8452100	P.C.B. ASS'Y	MAIN		JUC	PCB集成 メイン	
*	11	V8452200	P.C.B. ASS'Y	MAIN		RTK	PCB集成 メイン	
*	11	V8452300	P.C.B. ASS'Y	MAIN		A	PCB集成 メイン	
*	11	V8452400	P.C.B. ASS'Y	MAIN		BG	PCB集成 メイン	
*	12	V8450000	P.C.B. ASS'Y	VIDEO		J	PCB集成 ビデオ	
*	12	V8450100	P.C.B. ASS'Y	VIDEO		UC	PCB集成 ビデオ	
*	12	V8450200	P.C.B. ASS'Y	VIDEO		RTK	PCB集成 ビデオ	
*	12	V8450300	P.C.B. ASS'Y	VIDEO		A	PCB集成 ビデオ	
*	12	V8450400	P.C.B. ASS'Y	VIDEO		BG	PCB集成 ビデオ	
*	13	V8463000	P.C.B. ASS'Y	SUB TRANS		J	PCB サブトランス	
*	13	V8463100	P.C.B. ASS'Y	SUB TRANS		UC	PCB サブトランス	
*	13	V8463200	P.C.B. ASS'Y	SUB TRANS		RTK	PCB サブトランス	
*	13	V8463400	P.C.B. ASS'Y	SUB TRANS		A	PCB サブトランス	
*	13	V8463500	P.C.B. ASS'Y	SUB TRANS		B	PCB サブトランス	
*	13	V8463600	P.C.B. ASS'Y	SUB TRANS		G	PCB サブトランス	
*	14	V8451000	P.C.B. ASS'Y	FUNCTION		J	PCB ファンクション	
*	14	V8451100	P.C.B. ASS'Y	FUNCTION		UC	PCB ファンクション	
*	14	V8451200	P.C.B. ASS'Y	FUNCTION		RTK	PCB ファンクション	
*	14	V8451300	P.C.B. ASS'Y	FUNCTION		A	PCB ファンクション	
*	14	V8451400	P.C.B. ASS'Y	FUNCTION		BG	PCB ファンクション	
*	15	V8450600	P.C.B. ASS'Y	DSP		J	PCB ＤＳＰ	
*	15	V8450700	P.C.B. ASS'Y	DSP		UC	PCB ＤＳＰ	
*	15	V8450800	P.C.B. ASS'Y	DSP		RTKABG	PCB ＤＳＰ	
*	19	V7424300	AM/FM TUNER	FAE350-A10F		UC	ＡＭ／ＦＭ チューナ	
*	19	V7424400	AM/FM TUNER	FAE404-E10F		A	ＡＭ／ＦＭ チューナ	
* ⚠	21	X2194B00	POWER TRANSFORMER			J	電源トランス	30
* ⚠	21	X2195A00	POWER TRANSFORMER			UC	電源トランス	
* ⚠	21	X2196A00	POWER TRANSFORMER			RTK	電源トランス	
* ⚠	21	X2197A00	POWER TRANSFORMER			A	電源トランス	
* ⚠	21	X2198A00	POWER TRANSFORMER			BG	電源トランス	
⚠	22	VP418300	POWER CABLE	2m		A	電源コード	06
⚠	22	VV437300	POWER CABLE	2m		B	電源コード	08
	23	VN158600	CORD STOPPER	No.2104		AB	コードストッパー	01
	24	CB502030	BINDING TIE	S-75B			束線止め	01
	31	MF108080	FLEXIBLE FLAT CABLE	8P 80mm			カード電線 Ｃ＆Ｃ	01
	32	MF111400	FLEXIBLE FLAT CABLE	11P 400mm			カード電線 Ｃ＆Ｃ	02
	33	MF116060	FLEXIBLE FLAT CABLE	16P 60mm			カード電線 Ｃ＆Ｃ	01
	34	MF116250	FLEXIBLE FLAT CABLE	16P 250mm			カード電線 Ｃ＆Ｃ	02
	35	MF123140	FLEXIBLE FLAT CABLE	23P 140mm		J	カード電線 Ｃ＆Ｃ	04
	36	MF127350	FLEXIBLE FLAT CABLE	27P 350mm			カード電線 Ｃ＆Ｃ	03
*	37	V8469700	S FLEXIBLE FLAT CABLE	15P 250mm		UC	Ｓ カード電線 Ｃ＆Ｃ	
*	71	V8238000	TOP COVER		GD		トップカバー	
*	71	V8237800	TOP COVER		BL		トップカバー	
*	81	V8363900	BOTTOM COVER				ボトムカバー	08
*	84	V8238600	REAR PANEL			J	リアパネル	08
*	84	V8238400	REAR PANEL			UC	リアパネル	
*	84	V8238700	REAR PANEL			RTK	リアパネル	
*	84	V8238500	REAR PANEL			A	リアパネル	
*	84	V8238800	REAR PANEL			B	リアパネル	
*	84	V8238900	REAR PANEL			G	リアパネル	
*	101	V8241200	KNOB/D54		GD		ノブ／Ｄ５４	07
*	101	V8241100	KNOB/D54		BL		ノブ／Ｄ５４	
*	102	V8241700	KNOB/D18		GD		ノブ／Ｄ１８	05
*	102	V8241600	KNOB/D18		BL		ノブ／Ｄ１８	

＊New Parts (Those parts marked with "#" are not included in the P.C.B. ass'y.) ＊新規部品（マーク#の部品は、基板に含まれません）

	Schm Ref.	PART NO.	Description		Remarks	Markets	部 品 名	Rank
	105	V6069900	KNOB/D15		GD		ノブ／Ｄ１５	03
*	105	V6069800	KNOB/D15		BL		ノブ／Ｄ１５	
*	106	V8477900	KNOB/D15		GD		ノブ　Ｄ１５	01
*	106	V8477800	KNOB/D15		BL		ノブ　Ｄ１５	
*	108	V8245000	WINDOW PANEL, LID				ウインドウ	
	111	V0042500	LEG	D60xH21	GD		レッグ	03
	111	VS025000	LEG	D60xH21	BL		レッグ	02
*	113	V8730600	SPACER	Y 1V04-0			スペーサ	
*	115	V9070000	CUSHION, TOP	BLACK			クッション／ＴＯＰ	
	116	VZ764800	DAMPER	BLACK			ダンパー／ＣＭＣＮ	03
	117	VK492200	DAMPER	A			ダンパー	02
	118	VE222600	CUSHION				クッション	02
	119	VK706800	DAMPER	TOP			ダンパー	03
*	120	V8788100	PLATE/FUNC				プレート／ＦＵＮＣ	
	121	V6276700	CUSHION, FCB			UC	クッション／Ｆ	01
*	122	V9082700	CUSHION/10X20	BLACK			クッション／１０ｘ２０	
	123	CB605620	PLASTIC RIVET	No.1781			プラスチックリベット	03
*	124	V9205700	DAMPER, SIDE				ダンパー／サイド	
*	125	V8961500	DAMPER /T	BLACK			ダンパー　／Ｔ	
*	126	V9230200	SHEET, SIDE				シート／サイド	
*	127	V9278900	DAMPER, T6				ダンパー／Ｔ６	
	129	V5177100	PLATE/DSP				プレート／ＤＳＰ	02
	130	V5177200	PLATE/HEAT				プレート／ＨＥＡＴ	02
	144	V4656200	FLAT FILLISTER HEAD SCREW	4x12-10 MFNI33	GD		平Ｓタイトネジ	01
*	144	V6012200	FLAT FILLISTER HEAD SCREW	4x12-10 MFC2BL	BL		＋平Ｓタイト	
	152	VN413300	BIND HEAD BONDING B-T. SCREW	3x8 MFZN2BL			ボンディングBタイトネジ	01
	155	EP600190	BIND HEAD B-TITE SCREW	3x8 MFZN2BL			バインドBタイトネジ	01
	156	EG330360	BIND HEAD SCREW	3x6 MFZN2BL		R	バインド小ネジ	01
	157	EP600530	BIND HEAD S-TITE SCREW	3x8 MFZN2BL		UCRTKABG	バインドＳタイトネジ	01
	158	VQ541700	PW HEAD B-TITE SCREW	3x8-8 MFC2			BWヘッドBタイトネジ	01
	159	VK625000	CUP S-TITE SCREW	5x10-12 MFZN2Y			カップＳタイトネジ	01
	160	VK697600	BIND HEAD B-TITE SCREW	3x10 SP MFZN2Y			バインドBタイトネジ	01
	161	VB072700	FLAT HEAD S-TITE SCREW	3x8 MFZN2BL			皿Ｓタイトネジ	01
	164	AA627310	GROUND TERMINAL				ＧＮＤターミナル	01
	165	03765560	PLAIN WASHER	3.6x10x0.8 MFNI33			平座金みがき丸	01
	167	VY731200	BONDING HEAD TAPPING SCREW	3x10 MFNI33			ボンディングBタイトネジ	01
	169	VZ893000	DECORATED SCREW S-TIGHT	4x8-10 MFNI33	GD		化粧ネジＳタイト	02
	169	VK522000	SPECIAL SCREW S-TITE	4x8-10 MFC2BL	BL		化粧ネジＳタイト	01
	170	EP600220	BIND HEAD B-TITE SCREW	3x10 MFZN2Y			バインドBタイトネジ	01
	171	V3768900	SCREW, LOCK	17L-003C41			ロックネジ	01
*	175	V9021200	COVER/AC OUTLETS			K	カバー／ＡＣアウトレット	
*	176	V5679100	PLATE/C			UC	プレート／Ｃ	
*	177	V5717900	DAMPER	8x20x10			ダンパー	01
*	180	V8240800	SIDE PANEL/L		GD		サイドパネル／Ｌ	
*	180	V8240600	SIDE PANEL/L		BL		サイドパネル／Ｌ	
*	181	V8240900	SIDE PANEL/R		GD		サイドパネル／Ｒ	
*	181	V8240700	SIDE PANEL/R		BL		サイドパネル／Ｒ	
			ACCESSORIES				付属品	
*	200	V8385500	REMOTE CONTROL	RAV225	RRC4001-0003L	JRTKABG	リモコン	
	200-1	AAX12830	LID	103RRC-170-01R	103RRC-170-01R	JRTKABG	電池蓋	05
	200-2	AAX13420	SLIDE COVER	103RRC-171-01R	103RRC-171-01R	JRTKABG	スライドカバー	
*	201	V8476600	REMOTE CONTROL	RAV2000Z1		UC	リモコン	
*	202	V8623700	CABLE CLIP	for RAV2000Z1		UC	ケーブル	

＊New Parts (Those parts marked with “#” are not included in the P.C.B. ass’y.)　＊新規部品（マーク#の部品は、基板に含まれません）

	Schm Ref.	PART NO.	Description		Remarks	Markets	部 品 名	Rank
	203	VQ307400	AM LOOP ANTENNA	81-653-645-110		UCA	ＡＭループアンテナ	06
	204	V6267000	INDOOR FM ANTENNA	1.4m 1pc		UC	ＦＭ簡易アンテナ	03
	204	VG850700	INDOOR FM ANTENNA	1.4m 1PC		A	ＦＭ簡易アンテナ	02
*	205	V8466900	POWER CABLE	INLET 2m		J	電源コード	10
*	205	V8467000	POWER CABLE	INLET 2m		UC	電源コード	
*	205	V9358400	POWER CABLE	INLET 2m		RT	電源コード	
*	205	V6545900	POWER CABLE	INLET 2m		KG	電源コード	
			BATTERY(ALKALINE DRY)	1.5V LR6(3S)AG		JRTKABG	アルカリ乾電池（３コ）	
			BATTERY (MANGANESE DRY)	LR6G-2ST		UC	アルカリ電池２PC	

＊ New Parts (Those parts marked with “#” are not included in the P.C.B. ass’y.)　＊ 新規部品（マーク#の部品は、基板に含まれません）

■ FRONT PANEL & SUB CHASSIS UNIT

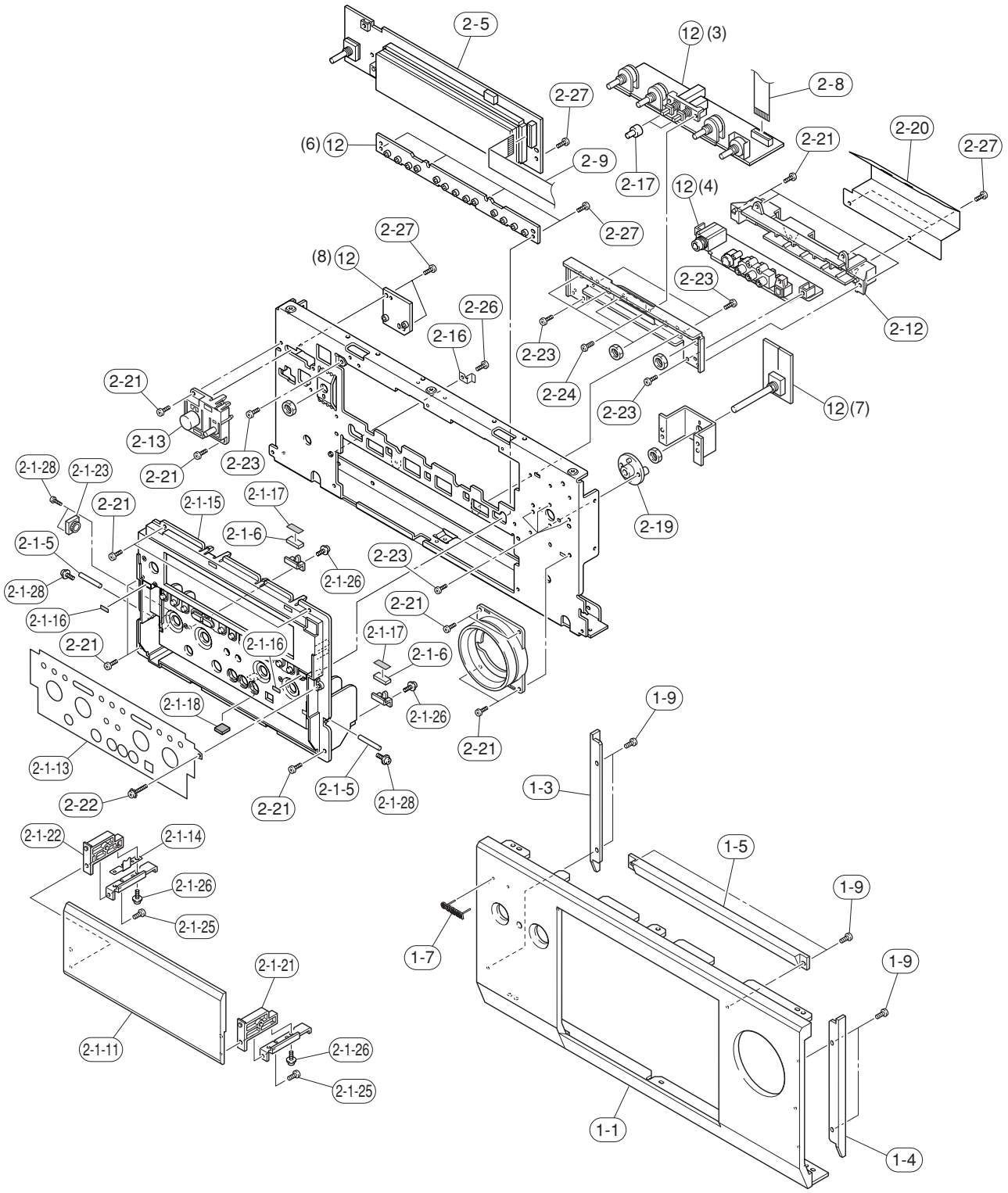

■ FRONT PANEL & SUB CHASSIS UNIT

	Schm Ref.	PART NO.	Description		Remarks	Markets	部 品 名	Rank
*	1-1	V8239500	FRONT PANEL		GD		フロントパネル	
*	1-1	V8239400	FRONT PANEL		BL		フロントパネル	
*	1-3	V8242300	PANEL/SIDE L		GD		パネル／サイドL	
*	1-3	V8242100	PANEL/SIDE L		BL		パネル／サイドL	
*	1-4	V8242400	PANEL/SIDE R		GD		パネル／サイドR	
*	1-4	V8242200	PANEL/SIDE R		BL		パネル／サイドR	
*	1-5	V8261200	SUB PANEL		GD		サブパネル	
*	1-5	V8261100	SUB PANEL		BL		サブパネル	
	1-7	V6004900	EMBLEM		GD		エンブレム	03
	1-7	V6004800	EMBLEM		BL		エンブレム	03
	1-9	EP630210	BIND HEAD S-TITE SCREW	3x6 MFZN2BL			バインドSタイトネジ	01
	2-1-5	VZ621800	SHAFT	AA			シャフト／ファイ4	04
	2-1-6	VZ621900	MAGNET				マグネット／MG	09
*	2-1-11	V8456300	PANEL, LID		DSP-AZ1 GD	J	パネル／リッド	
*	2-1-11	V8240000	PANEL, LID		RX-Z1 GD	UC	パネル／リッド	
*	2-1-11	V8405300	PANEL, LID		DSP-AZ1 GD	RTKBG	パネル／リッド	
*	2-1-11	V8239900	PANEL, LID		RX-Z1 BL	UCA	パネル／リッド	
*	2-1-11	V8404800	PANEL, LID		DSP-AZ1 BL	RG	パネル／リッド	
*	2-1-13	V8240400	PLATE, SP		GD	JRTKBG	プレート／SP	07
*	2-1-13	V8240200	PLATE, SP		GD	UC	プレート／SP	
*	2-1-13	V8240100	PLATE, SP		BL	UCA	プレート／SP	
*	2-1-13	V8240300	PLATE, SP		BL	RG	プレート／SP	
*	2-1-14	V8623100	EARTH PLATE				アースプレート	
*	2-1-15	V8243100	CASE, SUB PANEL		GD		サブパネルケース	07
*	2-1-15	V8243000	CASE, SUB PANEL		BL		サブパネルケース	
	2-1-16	V2048500	CUSHION, LID		GD		クッション／リッド	03
	2-1-16	VT062900	CUSHION, LID		BL		クッション／リッド	03
	2-1-17	VZ875000	SPACER, MG				スペーサー／MG	03
	2-1-18	VH625500	DAMPER				ダンパー	01
*	2-1-21	V8244800	HINGE/R		GD		ヒンジ／R	01
*	2-1-21	V8244700	HINGE/R		BL		ヒンジ／R	
*	2-1-22	V8244600	HINGE/L		GD		ヒンジ／L	01
*	2-1-22	V8244500	HINGE/L		BL		ヒンジ／L	
*	2-1-23	V8887900	DAMPER, GEAR	DPL-001-B240GB			ダンパー／ギヤ	
	2-1-25	VG919300	BIND HEAD SCREW	3x6 MFC2			バインド小ネジ	01
	2-1-26	VQ541700	PW HEAD B-TITE SCREW	3x8-8 MFC2			BWヘッドBタイトネジ	01
	2-1-28	V3317100	PW HEAD P-TITE SCREW	3x6-8 MFZN2BL			ＰWヘッドＰタイトネジ	01
*	2-5	V8450500	PCB FL	FL			PCB ＦＬ	
	2-8	MF117250	FLEXIBLE FLAT CABLE	17P 250mm			カード電線 Ｃ＆Ｃ	04
	2-9	MF120200	FLEXIBLE FLAT CABLE	20P 200mm			カード電線 Ｃ＆Ｃ	03
*	2-12	V8244400	SUPPORT/PJ				サポート／ＰＪ	03
*	2-13	V8244000	BUTTON/POWER		GD		ボタン／パワー	
*	2-13	V8243200	BUTTON/POWER		BL		ボタン／パワー	
*	2-15	V8242600	ESCUTCHEON, VOL		GD		エスカッション／ＶＯＬ	07
*	2-15	V8242500	ESCUTCHEON, VOL		BL		エスカッション／ＶＯＬ	
*	2-16	V8623000	EARTH PLATE				アースプレート	
	2-17	V6002000	BUTTON D5		GD		ボタン Ｄ５	01
*	2-17	V6001900	BUTTON D5		BL		ボタン Ｄ５	
	2-19	V6071000	SUPPORT/SHAFT				サポート／シャフト	02
*	2-20	V8623400	SHEET/REG				シート／ＲＥＧ	
	2-21	EP600190	BIND HEAD B-TITE SCREW	3x8 MFZN2BL			バインドBタイトネジ	01
*	2-22	V6012600	BIND HEAD B-TITE SCREW	3x12 MFNI33			＋バインドBタイト	01
	2-23	VN413300	BIND HEAD BONDING B-T. SCREW	3x8 MFZN2BL			ボンディングBタイトネジ	01
	2-24	EG330360	BIND HEAD SCREW	3x6 MFZN2BL			バインド小ネジ	01

※ New Parts (Those parts marked with "#" are not included in the P.C.B. ass'y.) ＊新規部品（マーク#の部品は、基板に含まれません）

	Schm Ref.	PART NO.	Description		Remarks	Markets	部 品 名	Rank
*	2-26	V9218200	BIND HEAD S-TITE SCREW	3x6 MFC2			バインドSタイトネジ	01
	2-27	VQ541700	PW HEAD B-TITE SCREW	3x8-8 MFC2			BWヘッドBタイトネジ	01
*	12	V8450000	P.C.B. ASS'Y	VIDEO		J	PCB集成 ビデオ	
*	12	V8450100	P.C.B. ASS'Y	VIDEO		UC	PCB集成 ビデオ	
*	12	V8450200	P.C.B. ASS'Y	VIDEO		RTK	PCB集成 ビデオ	
*	12	V8450300	P.C.B. ASS'Y	VIDEO		A	PCB集成 ビデオ	
*	12	V8450400	P.C.B. ASS'Y	VIDEO		BG	PCB集成 ビデオ	

※ New Parts (Those parts marked with "#" are not included in the P.C.B. ass'y.) ＊新規部品（マーク#の部品は、基板に含まれません）

■ HEATSINK UNIT

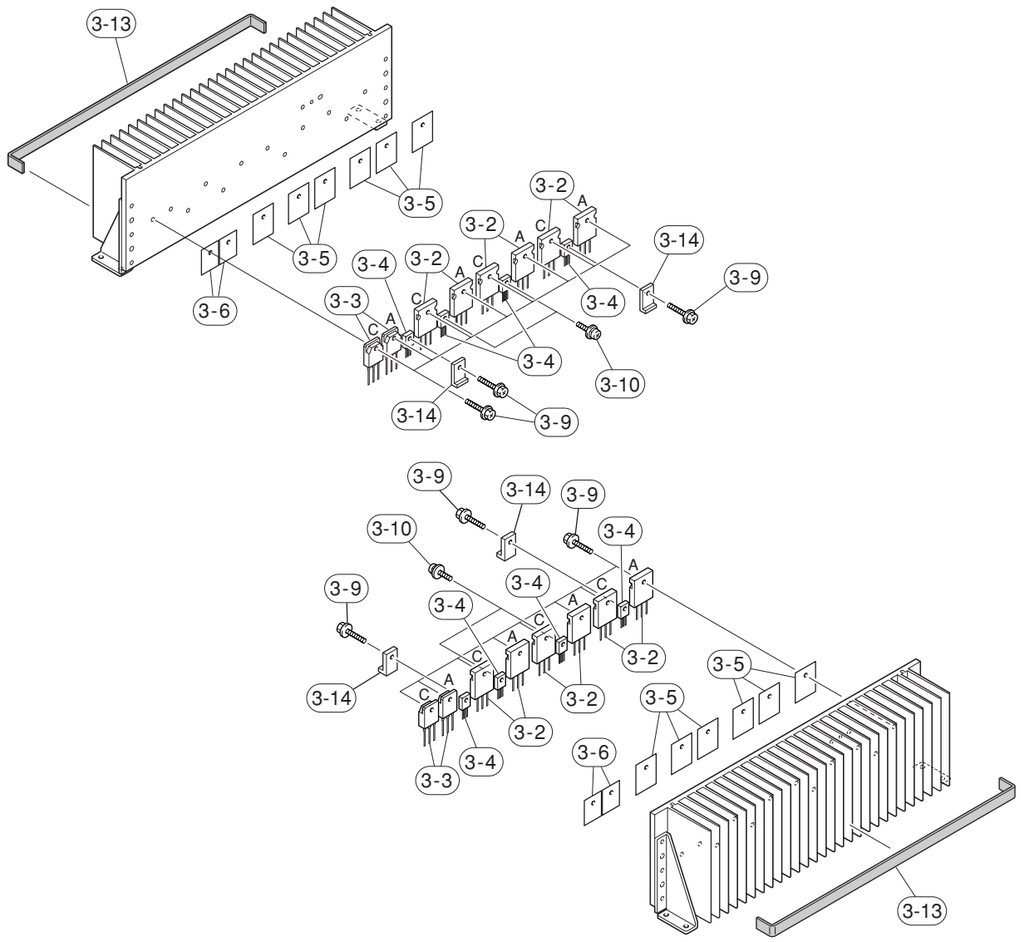

	Schm Ref.	PART NO.	Description		Remarks	Markets	部 品 名	Rank
*	3-2	V8471000	TRANSISTOR	A1987/C5359 R,O	#		ペアトランジスタ	07
	3-3	iX615750	TRANSISTOR	2SA1694 O,P,Y	#		トランジスタ	05
	3-3	iX615760	TRANSISTOR	2SC4467 O,P,Y	#		トランジスタ	05
	3-4	VC398100	TRANSISTOR	2SC1846 S	#		トランジスタ	01
	3-5	VK196000	SHEET	22x29			シート	01
	3-6	VK195900	SHEET	19x24			シート／放熱	01
	3-9	VK173200	SCREW, TRANSISTOR	3x15 SP MFC2			スクリューＴＲ	01
	3-10	VK697600	BIND HEAD B-TITE SCREW	3x10 SP MFZN2Y			バインドBタイトネジ	01
	3-13	VU195800	DAMPER, FIN				ダンパー／ＦＩＮ	03
	3-14	V5120300	SUPPORT, PCB	PCB			サポート／PCB	01

＊New Parts (Those parts marked with “#” are not included in the P.C.B. ass’y.)　＊新規部品（マーク#の部品は、基板に含まれません）

■ FAN UNIT

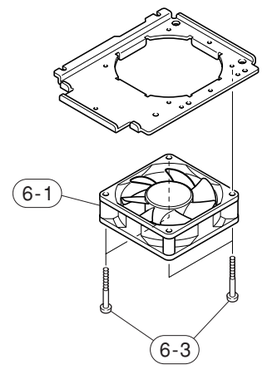

	Schm Ref.	PART NO.	Description		Remarks	Markets	部 品 名	Rank
*	6-1	V8466600	DC FAN MOTOR	DC D08A-24TG			ＤＣファンモータ　２４Ｖ	
	6-3	VV220300	BIND HEAD B-TITE SCREW	3x30 MFZN2BL			バインドBタイトネジ	01

＊New Parts (Those parts marked with “#” are not included in the P.C.B. ass’y.)　＊新規部品（マーク#の部品は、基板に含まれません）

■ REGULATOR UNIT

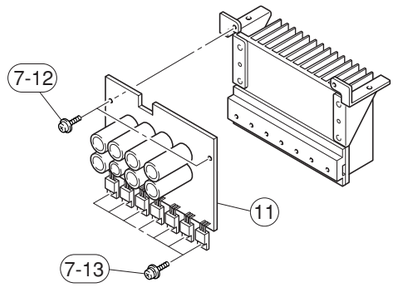

	Schm Ref.	PART NO.	Description		Remarks	Markets	部 品 名	Rank
	7-12	VQ541700	PW HEAD B-TITE SCREW	3x8-8 MFC2			BWヘッドBタイトネジ	01
	7-13	VK697600	BIND HEAD B-TITE SCREW	3x10 SP MFZN2Y			バインドBタイトネジ	01
*	11	V8452100	P.C.B. ASS’Y	MAIN		JUC	PCB集成　メイン	
*	11	V8452200	P.C.B. ASS’Y	MAIN		RTK	PCB集成　メイン	
*	11	V8452300	P.C.B. ASS’Y	MAIN		A	PCB集成　メイン	
*	11	V8452400	P.C.B. ASS’Y	MAIN		BG	PCB集成　メイン	

＊New Parts (Those parts marked with “#” are not included in the P.C.B. ass’y.)　＊新規部品（マーク#の部品は、基板に含まれません）

Parts List for Carbon Resistors

Value	**1/4W** Type Part No.	**1/6W** Type Part No.	Value	**1/4W** Type Part No.	**1/6W** Type Part No.
1.0 Ω	HJ35 3100	HF85 3100	10 kΩ	HF45 7100	HF45 7100
1.8 Ω	HJ35 3180	❊	11 kΩ	HF45 7110	HF45 7110
2.2 Ω	HJ35 3220	HF85 3220	12 kΩ	HJ35 7120	HF85 7120
3.3 Ω	HJ35 3330	HF85 3330	13 kΩ	HF45 7130	HF45 7130
4.7 Ω	HJ35 3470	HF85 3470	15 kΩ	HF45 7150	HF45 7150
5.6 Ω	HJ35 3560	HF85 3560	18 kΩ	HF45 7180	HF45 7180
10 Ω	HF45 4100	HF45 4100	22 kΩ	HF45 7220	HF45 7220
15 Ω	HJ35 4150	HF85 4150	24 kΩ	HF45 7240	HF45 7240
22 Ω	HF45 4220	HF45 4220	27 kΩ	HJ35 7270	HF85 7270
27 Ω	HJ35 4270	HF85 4270	30 kΩ	HF45 7300	HF45 7300
33 Ω	HF45 4330	HF45 4330	33 kΩ	HF45 7330	HF45 7330
39 Ω	HJ35 4470	HF85 4390	36 kΩ	HF45 7360	HF45 7360
47 Ω	HF45 4470	HF45 4470	39 kΩ	HF45 7390	HF45 7390
56 Ω	HF45 4560	HF45 4560	47 kΩ	HF45 7470	HF45 7470
68 Ω	HF45 4680	HF45 4680	51 kΩ	HF45 7510	HF45 7510
75 Ω	HF45 4750	HF45 4750	56 kΩ	HF45 7560	HF45 7560
82 Ω	HF45 4820	HF45 4820	62 kΩ	HF45 7620	HF45 7620
91 Ω	HF45 4910	HF45 4910	68 kΩ	HF45 7680	HF45 7680
100 Ω	HF45 5100	HF45 5100	82 kΩ	HF45 7820	HF45 7820
110 Ω	HJ35 5110	HF85 5110	91 kΩ	HF45 7910	HF45 7910
120 Ω	HF45 5120	HF45 5120	100 kΩ	HF45 8100	HF45 8100
150 Ω	HF45 5150	HF45 5150	110 kΩ	HF45 8110	HF45 8110
160 Ω	HJ35 5160	❊	120 kΩ	HF45 8120	HF45 8120
180 Ω	HF45 5180	HF45 5180	150 kΩ	HF45 8150	HF45 8150
200 Ω	HF45 5200	HF45 5200	180 kΩ	HF45 8180	HF45 8180
220 Ω	HF45 5220	HF45 5220	220 kΩ	HJ35 8220	HF85 8220
270 Ω	HF45 5270	HF45 5270	270 kΩ	HF45 8270	HF45 8270
330 Ω	HF45 5330	HF45 5330	300 kΩ	HF45 8300	HF45 8300
390 Ω	HF45 5390	HF45 5390	330 kΩ	HF45 8330	HF45 8330
430 Ω	HF45 5430	HF45 5430	390 kΩ	HJ35 8390	HF85 8390
470 Ω	HF45 5470	HF45 5470	470 kΩ	HF45 8470	HF45 8470
510 Ω	HF45 5510	HF45 5510	560 kΩ	HJ35 8560	HF85 8560
560 Ω	HF45 5560	HF45 5560	680 kΩ	HJ35 8680	HF85 8680
680 Ω	HF45 5680	HF45 5680	820 kΩ	HJ35 8820	HF85 8820
820 Ω	HF45 5820	HF45 5820	1.0 MΩ	HF45 9100	HF45 9100
910 Ω	HF45 5910	HF45 5910	1.2 MΩ	HJ35 9120	❊
1.0 kΩ	HF45 6100	HF45 6100	1.5 MΩ	HJ35 9150	HF85 9150
1.2 kΩ	HF45 6120	HF45 6120	1.8 MΩ	HJ35 9180	HF85 9180
1.5 kΩ	HF45 6150	HF45 6150	2.2 MΩ	HJ35 9220	HF85 9220
1.8 kΩ	HF45 6180	HF45 6180	3.3 MΩ	HJ35 9330	HF85 9330
2.0 kΩ	HJ35 6200	HF85 6200	3.9 MΩ	HJ35 9390	❊
2.2 kΩ	HF45 6220	HF45 6220	4.7 MΩ	HJ35 9470	HF85 9470
2.4 kΩ	HJ35 6240	HF85 6240			
2.7 kΩ	HF45 6270	HF45 6270			
3.0 kΩ	HF45 6300	HF45 6300			
3.3 kΩ	HF45 6330	HF45 6330			
3.6 kΩ	HJ35 6360	HF85 6360			
3.9 kΩ	HF45 6390	HF45 6390			
4.7 kΩ	HF45 6470	HF45 6470			
5.1 kΩ	HF45 6510	HF45 6510			
5.6 kΩ	HF45 6560	HF45 6560			
6.8 kΩ	HF45 6680	HF45 6680			
8.2 kΩ	HF45 6820	HF45 6820			
9.1 kΩ	HF45 6910	HF45 6910			

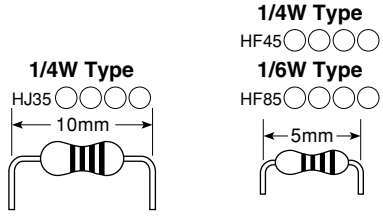

❊ : Not available

■ REMOTE CONTROL RAV225 (A, B, G, R, T, K, J models)

● SCHEMATIC DIAGRAM

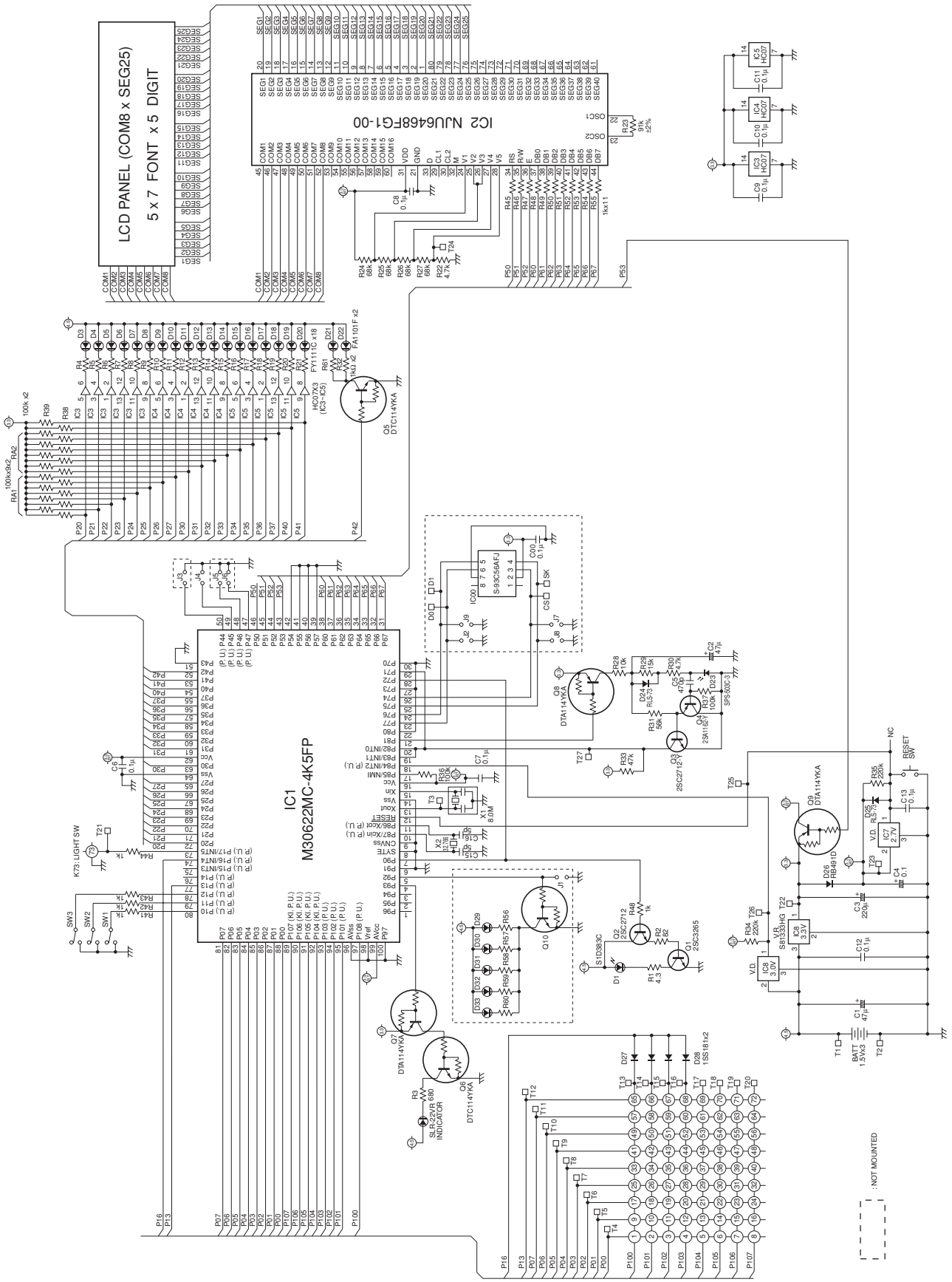

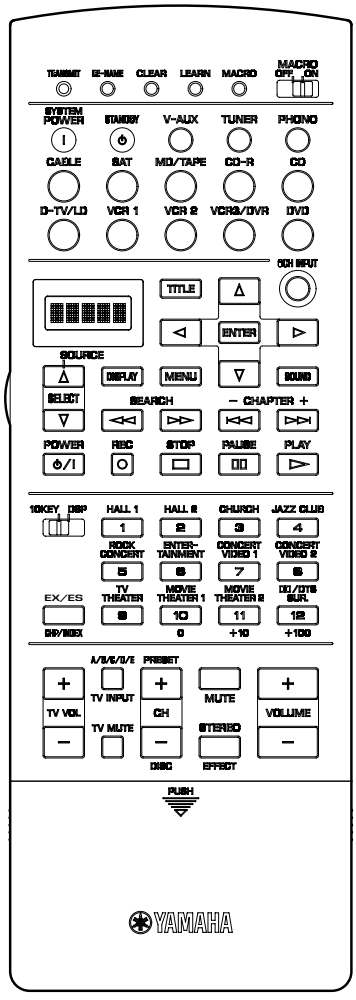

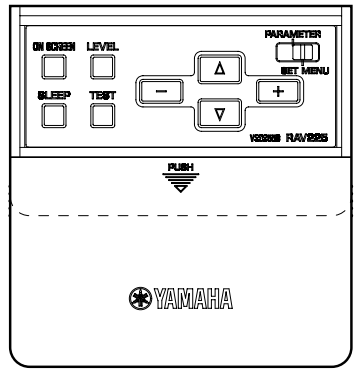

Initial Code

Key No.	Key Name	YPC	DSP *1	Zone2 *2
1	—	—	—	—
2	RE-NAME	—	—	—
3	CLEAR	—	—	—
4	LEARN	—	—	—
5	MACRO	—	—	—
6	POWER on	*7A-1D	7D-90	*7A-1D
7	STANDBY	7A-1E	7D-91	7A-1E
8	V-AUX	7A-55	7D-8A	7A-D8
9	TUNER	7A-16	7D-89	7A-D2
10	PHONO	7A-14	7D-88	7A-D0
11	CABLE	7A-C0	7D-96	7A-CC
12	SAT	7A-CA	7D-98	7A-CB
13	MD/TAPE	7A-18	7D-8B	7A-D3
14	CD-R	7A-19	7D-99	7A-D4
15	CD	7A-15	7D-87	7A-D1
16	D-TV/LD	7A-54	7D-84	7A-D9
17	VCR1	7A-0F	7D-81	7A-D6
18	VCR2	7A-13	7D-82	7A-D7
19	VCR3/DVR	7A-C8	7D-85	7A-CE
20	DVD	7A-C1	7D-97	7A-CD
21	EXT. DEC.	7A-87	7D-8C	7A-87

*1; These code are transmitted when "DSP" is set-up as AMP library.
*2; These code are transmitted when "ZONE2" is chosen with Select key.
CAUTION) This is displayed as a possible selection when the AMP library is set in ZONE 2.
*; Transmitting Code of K6, "7A-1D"
Full word transmitted twice.

Any device not listed on this table has no initial code.

*1; AMPライブラリーをDSPに設定することで送信されます。
*2; SelectキーによりZONE2を選択することで送信されます。
注意）AMPライブラリーをZONE2に設定した場合に選択肢として表示されます。
*; K6送信コード"7A-1D"について
ワード部が2回送信されます。

本表に記載なきデバイスの初期コードはありません。

	Device				DVD (K20)	CD-R (K14)	CD (K15)	MD/TAPE (K13)	TUNER (K9)
22	Up	→	→	→	7C-B4	—	—	—	—
23	TITLE	→	→	→	7C-B1	—	—	—	—
24	Left	→	→	→	7C-B5	—	—	—	—
25	ENTER	→	→	→	7C-B8	—	—	—	—
26	Right	→	→	→	7C-B6	—	—	—	—
27	SOUND	→	→	→	7C-AD	—	—	—	—
28	Down	→	→	→	7C-B3	—	—	—	—
29	MENU	→	→	→	7C-B2	—	—	—	—
30	DISPLAY	→	→	→	7C-A6	7F-9E	79-0A	79-A5	—
31	REW	→	→	→	7C-86	7F-88	7A-0D	79-AC	—
32	FF	→	→	→	7C-87	7F-89	7A-0C	79-AD	—
33	CHP/SKIP -	→	→	→	7C-89	7F-86	7A-0B	79-AB	—
34	CHP/SKIP +	→	→	→	7C-BA	7F-87	7A-0A	79-AE	—
35	PLAY	→	→	→	7C-82	7F-82	7A-08	79-A8	—
36	PAUSE	→	→	→	7C-83	7F-83	7A-09	79-A9	—
37	STOP	→	→	→	7C-85	7F-84	7A-09	79-AA	—
38	REC	→	→	→	7C-B7	—	—	79-AF	—
39	POWER	→	→	→	—	—	—	—	—
40	SELECT down	—	—	—	—	—	—	—	—
41	SELECT up	—	—	—	—	—	—	—	—
	SW2	DSP			10 key				
42	PRG1	7A-88	7D-D0	7A-88	7C-94	7F-91	79-11	79-85	7A-E5
43	PRG2	7A-89	7D-D1	7A-89	7C-95	7F-92	79-12	79-86	7A-E6
44	PRG3	7A-8A	7D-D2	7A-8A	7C-96	7F-93	79-13	79-87	7A-E7
45	PRG4	7A-8B	7D-D3	7A-8B	7C-97	7F-94	79-14	79-88	7A-E8
46	PRG5	7A-8C	7D-D4	7A-8C	7C-98	7F-95	79-15	79-89	7A-E9
47	PRG6	7A-8D	7D-D5	7A-8D	7C-99	7F-96	79-16	79-8A	7A-EA
48	PRG7	7A-8E	7D-D6	7A-8E	7C-9A	7F-97	79-17	79-8B	7A-EB
49	PRG8	7A-8F	7D-D7	7A-8F	7C-9B	7F-98	79-18	79-8C	7A-EC
50	PRG9	7A-90	7D-D8	7A-90	7C-9C	7F-99	79-19	79-8D	7A-E1
51	PRG10	7A-91	7D-D9	7A-91	7C-93	7F-90	79-10	79-8E	7A-E2
52	PRG11	7A-92	7D-DA	7A-92	7C-9D	7F-9A	79-1A	79-8F	7A-E3
53	PRG12	7A-93	7D-DB	7A-96	7C-9F	7F-8C	79-0D	—	7A-E4
54	Extra	7A-97	7D-DF	7A-97	7C-9E	7F-8A	79-0B	—	7A-E0
55	TV VOL up	→	→	→	—	—	—	—	—
56	TV VOL down	→	→	→	—	—	—	—	—
57	TV INPUT	→	→	→	—	—	—	—	7A-12
58	TV MUTE	→	→	→	—	—	—	—	—
59	CH up	→	→	→	7C-8B	—	7A-4F	—	7A-10
60	CH down	→	→	→	7C-8A	—	7A-50	—	7A-11
61	MUTE	7A-1C	7D-94	7A-DC					
62	EFFECT	7A-56	7D-C1	7A-56					
63	VOLUME up	7A-1A	7D-8D	7A-DA					
64	VOLUME down	7A-1B	7D-8E	7A-DB					

	SW3	Parameter	Set Menu	Parameter	Set Menu	Parameter	Set Menu
65	ON SCREEN	7A-C2		7D-C2		7A-C2	
66	SLEEP	7A-57		7D-93		7A-57	
67	LEVEL	7A-86		7D-95		7A-86	
68	TEST	7A-85		7D-CA		7A-85	
69	LEFT	7A-C7	7A-9F	7D-C7	7D-9F	7A-C7	7A-9F
70	UP	7A-C5	7A-9D	7D-C5	7D-9D	7A-C5	7A-9D
71	DOWN	7A-C4	7A-9C	7D-C4	7D-9C	7A-C4	7A-9C
72	RIGHT	7A-C6	7A-9E	7D-C6	7D-9E	7A-C6	7A-9E

Initial Macro setup

Key No.	Key Name	1	2	3		4~10
6	POWER on	K6	K39 TV	—		—
7	STANDBY	K7	—	—		—
8	V-AUX	K6	K8	—		—
9	TUNER	K6	K9	—		—
10	PHONO	K6	K10	—		—
11	CABLE	K6	K11	—		—
12	SAT	K6	K12	—		—
13	MD/TAPE	K6	K13	K35	MD	—
14	CD-R	K6	K14	K35	CD-R	—
15	CD	K6	K15	K35	CD	—
16	D-TV/LD	K6	K16	—		—
17	VCR1	K6	K17	K35	VCR1	—
18	VCR2	K6	K18	K35	VCR2	—
19	VCR3/DVR	K6	K19	K35	VCR2	—
20	DVD	K6	K20	K35	DVD	—

■ REMOTE CONTROL RAV2000Z1 (U, C models)

● EXPLODED VIEW

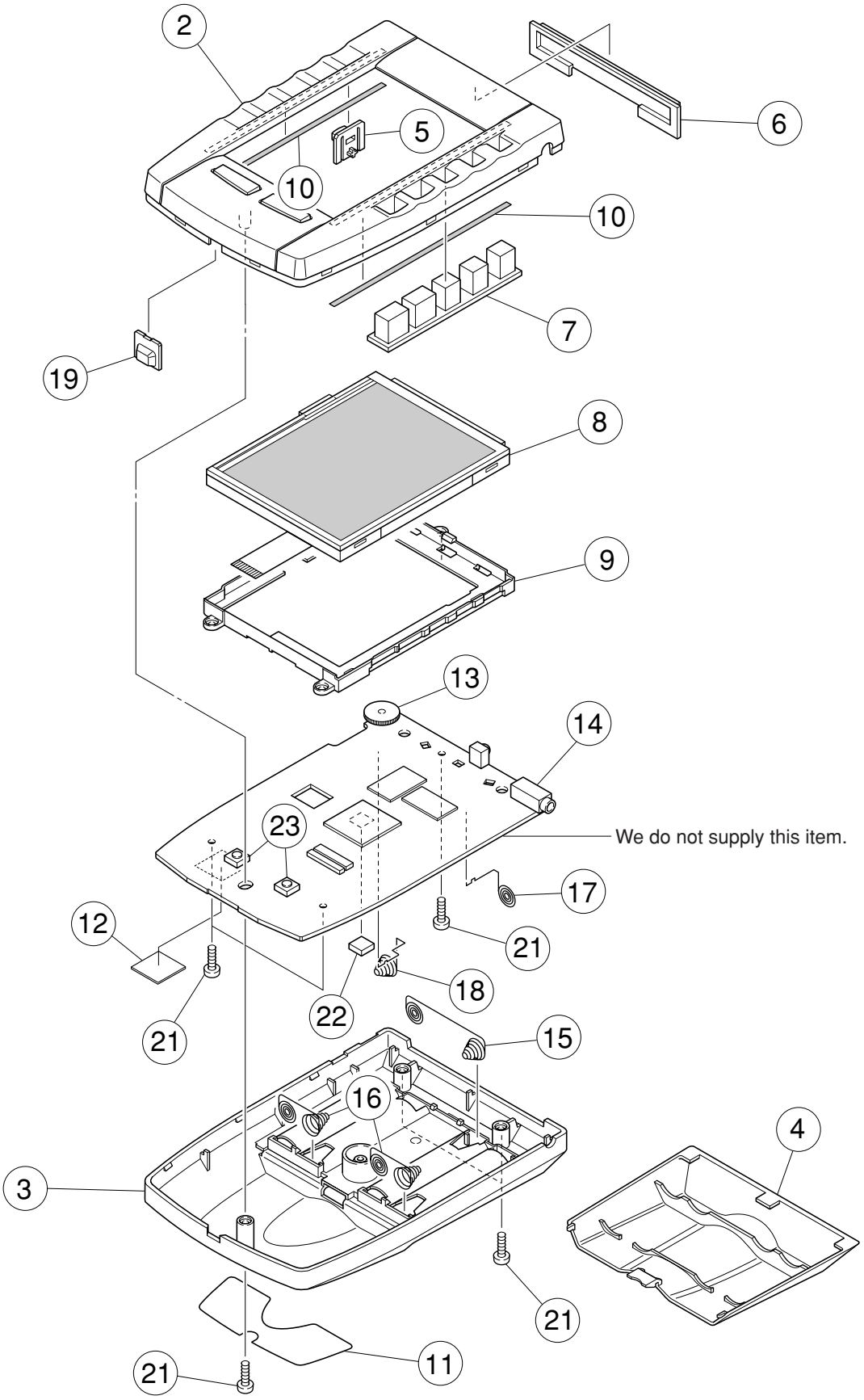

● MECHANICAL PARTS LIST

	Schm Ref.	PART NO.	Description		Remarks	Markets	部 品 名	Rank
*		V8476600	REMOTE CONTROL	RAV2000Z1		UC	リモコントランスミッター	
*	2	AAX33540	TOP COVER ASSY		3104 207 79511	UC	上ケースＡＳＳＹ	
*	3	AAX23840	BOTTOM COVER		3104 207 78211	UC	下ケースＡＳＳＹ	
*	4	AAX23880	LID		3104 207 78221	UC	電池蓋ＡＳＳＹ	
*	5	AAX23810	BUTTON/BACK LIGHT		3104 204 17111	UC	バックライトボタン	
*	6	AAX23750	WINDOW/IR		3104 204 17091	UC	ＩＲウィンドウ	
*	7	AAX23770	KEY MAT		3104 207 77951	UC	キーマットＡＳＳＹ	
*	8	AAX23830	LCD	LPH77581	3104 200 51291	UC	液晶	
*	9	AAX23800	FRAME/LCD		3104 204 17121	UC	液晶フレーム	
*	10	AAX23760	GASKET/LCD		3104 204 15981	UC	ガスケット　ＬＣＤ	
*	11	AAX25050	LABEL TS7000		3104 200 04021	UC	ラベル　ＴＳ７０００	
*	12	AAX33530	TS7010 SW ASSY	2MB Flash ROM	3104 208 55412	UC	ＴＳ７０１０　ＳＷ	
*	13	AAX24990	CONTRAST WHEEL		2120 357 90076	UC	コントラストホイール	
*	14	AAX25000	SERIAL PLUG		2422 026 05066	UC	シリアルプラグ	
*	15	AAX23870	CONTACT SPRING	LONG	3104 201 23471	UC	電池バネ　ロング	
*	16	AAX23860	CONTACT SPRING	SHORT	3104 201 22492	UC	電池バネ　ショート	
*	17	AAX25010	SPRING PLUS		3104 201 23451	UC	スプリング　プラス	
*	18	AAX25020	SPRING MINUS		3104 201 23461	UC	スプリング　マイナス	
*	19	AAX23820	LENS/LEARNING		3104 204 17291	UC	レンズ　ラーニング	
*	21	AAX23790	SCREW	2x8	3104 200 40061	UC	ネジ	
*	22	AAX25040	TACT SWITCH MOUSE/RST		2422 128 02435	UC	タクトＳＷ　マウス	
*	23	AAX25030	TACT SWITCH BACK LIGHT		2422 128 02646	UC	タクトＳＷ　バックライト	

* New Parts (Those parts marked with “#” are not included in the P.C.B. ass’y.)　＊新規部品（マーク#の部品は、基板に含まれません）

For the details of RAV2000Z1 (U, C models), refer to the RAV2000 SERVICE MANUAL #100770.

■ UPDATING FIRMWARE / ファームウェアの更新方法

To update the firmware, use the application software (Z1Flash.exe) for installation. It is a program rewriting tool intended for the following models.

RX-Z1, DSP-AZ1

This application software is applicable only to the special format (.mot) program made open to the public for upgrading the version.

• Connecting terminal

Use the RS-232C terminal provided on the rear panel of the main unit.

• Tools required

- DOS/V machine, OS: Windows 95/98, PC with a serial port (RS-232C)
- Application software for writing (Z1Flash.exe)
- Program for upgrading the version (.mot) which has been made open to the public
- RS-232C cross cable "D-sub 9 pin female"

(Specification)

Pin No.2 RxD	Pin No.2 RxD
Pin No.3 TxD	Pin No.3 TxD
Pin No.5 GND	Pin No.5 GND
Pin No.7 RTS	Pin No.7 RTS
Pin No.8 CTS	Pin No.8 CTS

Cables available in the market

• Products by Arvel	AR315 (2m)
	AR327 (3.5m)
• Products by ELECOM	C232R-S1.5 (1.5m)
	C232R-S3.0m (3m)

• Cautions to take during the work

- Make sure to use the cross cable of the above specification.
  It is not possible to write if any other cable is used. If installation has failed due to the use of any other cable by mistake, the unit will not operate, e.g., the power to the amplifier will not turn on. If such is the case, reconnect using the cross cable of the above specification with disconnecting the power cord of the amplifier from the outlet and execute writing again.
- Never disconnect the power cord to the main unit until installation is completed. When the power cord is disconnected by mistake during the installation process, perform the procedure all over again.

ファームウエアの更新は、インストール用アプリケーション(Z1Flash.exe)を使用して行います。
このアプリケーションは、下記モデルを対象としたプログラム書き換えツールです。

DSP-AZ1、DSP-AX1UG

このアプリケーションは、バージョンアップのために公開された専用フォーマット(.mot)プログラムにのみ適用可能です。

●接続端子

製品本体のリアパネルに装備されたRS-232C端子を使用します。

●必要なツール

- DOS/V機、OS: Windows 95 / 98 、シリアルポート付き(RS-232C) PC
- 書き込み用アプリケーション(Z1Flash.exe)
- バージョンアップ公開プログラム(.mot)
- RS-232Cクロスケーブル“D-sub 9 pinメス”

（仕様）

Pin No.2 RxD	Pin No.2 RxD
Pin No.3 TxD	Pin No.3 TxD
Pin No.5 GND	Pin No.5 GND
Pin No.7 RTS	Pin No.7 RTS
Pin No.8 CTS	Pin No.8 CTS

市販品ケーブル例

・Arvel社	AR315（2m）
	AR327（3.5m）
・ELECOM社	C232R-S1.5（1.5m）
	C232R-S3.0m（3m）

●作業上の注意

- 必ず、上記仕様のクロスケーブルを使用してください。他のケーブルでの書込みはできません。誤って上記仕様以外のケーブルを使用し、インストールに失敗した場合は、アンプの電源が入らない等動作しなくなります。その場合は、アンプの電源コードをコンセントから抜き、上記仕様のクロスケーブルにて接続し直し、再書き込みを行ってください。
- インストールの途中で、製品本体の電源コードは絶対に抜かないでください。
  誤ってインストールの途中で電源コードを抜いた場合、作業を最初からやり直してください。

• Preparation and cautions to take before the basic operation

- Download the following items from the specified download sources to the PC for upgrading the version.

Application software for installation		
	Z1Flash.exe	(493KB)
Main file		
	Z1_MainI33IC.mot	(429KB)
Sub-file		
	AZ1_Sub_I30IC.mot	(737KB)

Note) It is helpful to have the shortcut of the Z1 Flash application program displayed on the desk top.

- Prepare the specified RS-232C cross cable.
- Using the self-diagnosis function (= DIAG), check the version of the firmware before rewritten and write it down.
- While executing writing, close other application software on the PC. Also, it is recommended to close the software on the task tray as well.
- Do not use any items other than icon, tab and button that need to be used for writing.

• Basic operation

The procedure varies partially when rewriting on the main microprocessor and when rewriting on the sub-microprocessor.

[1] Before turning on the power to the amplifier and PC, connect their RS-232C ports with the RS-232C cable (cross cable).
[2] Start up the PC.
[3] Make settings of the main unit.
[3]-1 When rewriting on the main microprocessor
RX-Z1, DSP-AZ1: Connect the plug while pressing the [SPEAKERS B] key.

●基本操作前の準備と注意

・指定のダウンロード先から下記をバージョンアップ用PCへダウンロードしてください。

インストール用アプリケーション		
	Z1Flash.exe	（493KB）
Mainファイル		
	Z1_MainI33IC.mot	（429KB）
Subファイル		
	AZ1_Sub_I30IC.mot	（737KB）

注）Z1 Flashアプリケーションのショートカットをデスクトップに出しておくと便利です。

・RS-232Cクロスケーブルは指定のものを用意してください。
・書換え前のファームウェアのバージョンを自己診断機能（＝ダイアグ）で確認し、メモしてください。
・書込み時は、PC上の他のアプリケーショソフトは閉じてください。
さらに、タスクトレイ上のソフトも閉じておくことを推奨します。
・書き込みで使用するアイコン、タブ、ボタン以外は使用しないでください。

●基本操作

MAINマイコン書き換えとSUBマイコン書き換えとで、一部操作が異なります。

① アンプとPCの電源を入れる前に、それぞれのRS-232Cポート間をRS-232Cケーブル（クロスケーブル）で接続します。
② PCを立ち上げます。
③ 製品本体側を設定します。
③-1 MAINマイコン書き換えの場合
DSP-AZ1: [SPEAKERS B]キーを押した状態でコンセントを差します。
DSP-AX1UG: FUNCTION (2) P.C.B.のSW351を押した状態でコンセントを差します。（詳細は184ページを参照。）

When the main unit enters the microprocessor writing mode, the keys of the main unit become inactive.

[3]- 2 When rewriting the sub-microprocessor, connect the AC plug of the main unit to the outlet.

RX-Z1: Turn on the power switch while pressing the "PROGRAM ▷" and "STEREO" keys to enter the DIAG mode.

DSP-AZ1: Turn on the power switch while pressing the "SET MENU +" and "NEXT" keys to enter the DIAG mode.

Select DIAG.14 and then the submenu item "Writing enabled".

[4] Start up the application software. When it is started, the window appears as shown below.

本体がマイコン書込みモードに入ると、本体キーが効かなくなります。

③-2 SUBマイコン書き換えの場合
本体のACプラグをコンセントに差し込みます

DSP-AZ1/DSP-AX1UG:
シーリングパネル内の「SET MENU +」と「NEXT」キーを 押した状態でパワーSWオンし、DIAGモードに入ります。

ダイアグ14を選びサブメニュー“Writing enabled”を選びます。

④ アプリケーションソフトを立ち上げます。起動すると、下図のようなウィンドウが表示されます。

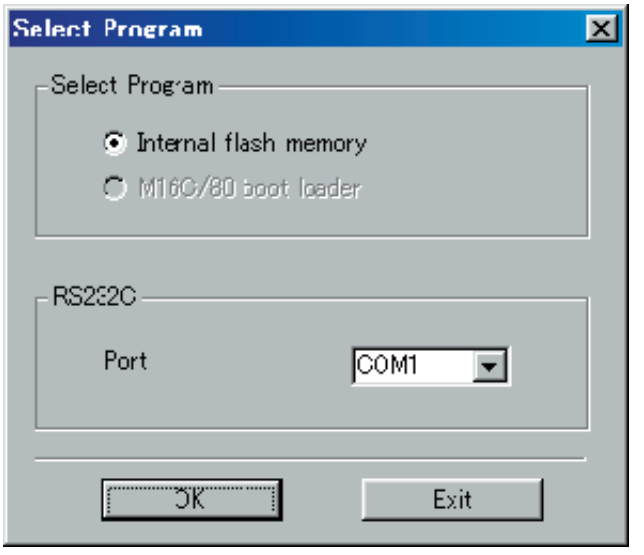

*** About COM1**
Select COM1 when using the notebook type PC and CM1 or CM2 when using the desk-top type PC.

***COM1について**
ノートPCの場合はCOM1を選び、デスクトップPCの場合はCOM1またはCOM2を選ぶ

Fig. 1

Select the COM port and click on "OK". After some time, the window appears as shown below.

COMポートを選択し、[OK] をクリックします。しばらく待つと、下図のウィンドウが現れます。

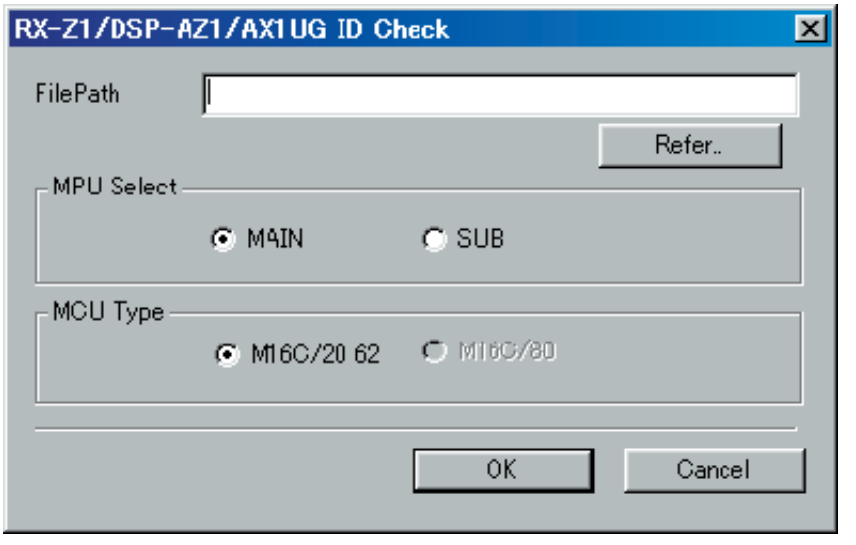

Fig. 2

Next, click on the "Refer..." button. As the open dialog (example shown below)of the file is started, select the file for writing (Example: Z1 Main H32IC.mot, etc.).

次に [Refer...] ボタンをクリックすると、ファイルのオープンダイアログ(下図例)が起動しますので、書き込むファイル(例：Z1_MainH32IC.mot 等)を選択してください。

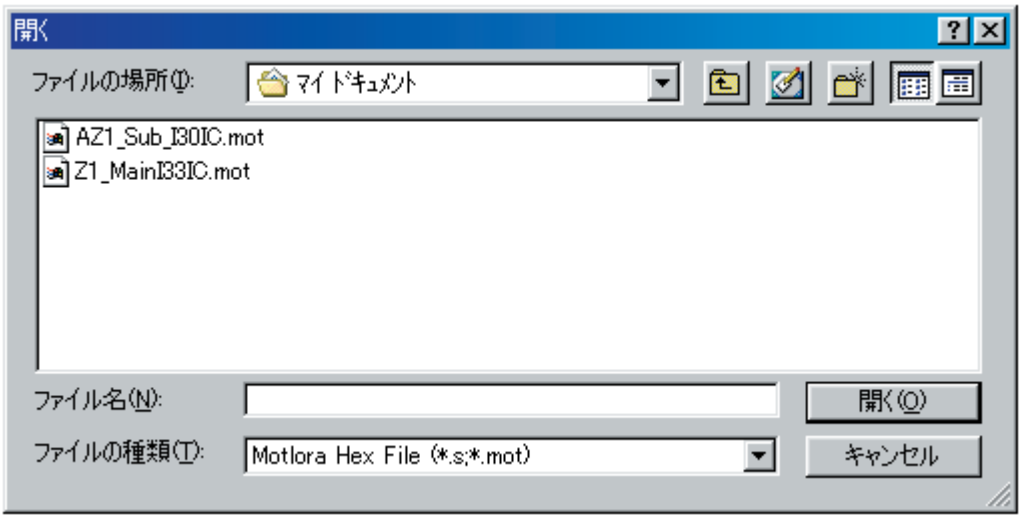

Fig. 3

The path of the selected file is indicated as shown below.

(When MAIN is selected)
（MAINを選択した場合）

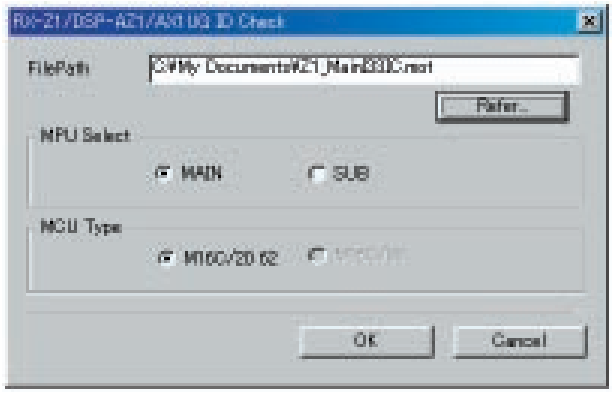

Fig. 4

選択されたファイルのパスが下図のように表示されます。

(When SUB is selected)
（SUBを選択した場合）

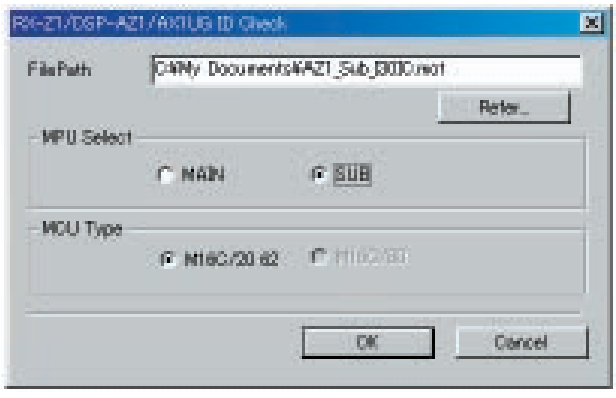

Fig. 5

Click on the "OK" button, and the window appears as shown below if there is no error.

[OK] ボタンをクリックすると、エラーがなければ下図のウィンドウが表示されます。

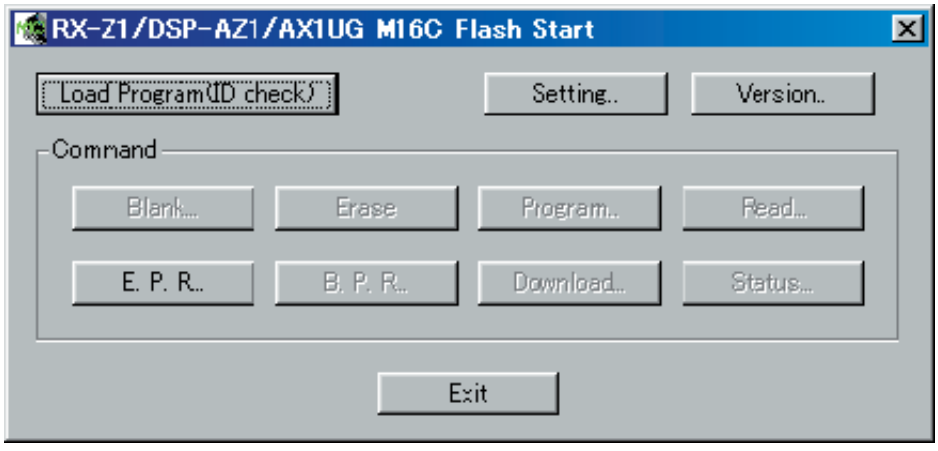

Fig. 6

Clicking on the "E.P.R" button in the immediately previous window causes rewriting to start.

1 つ前のウィンドウにて、[E.P.R] ボタンをクリックすると、書換えを開始します。書込み中、

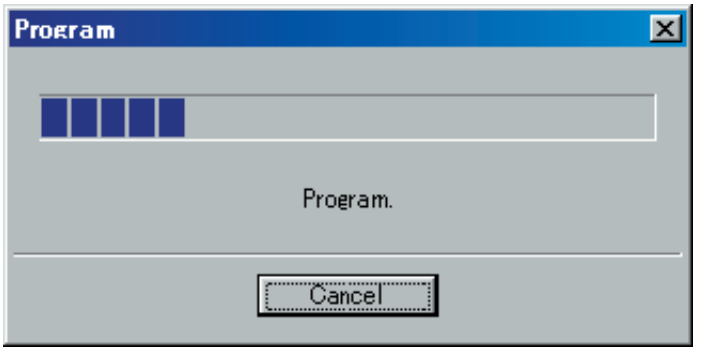

Fig. 7

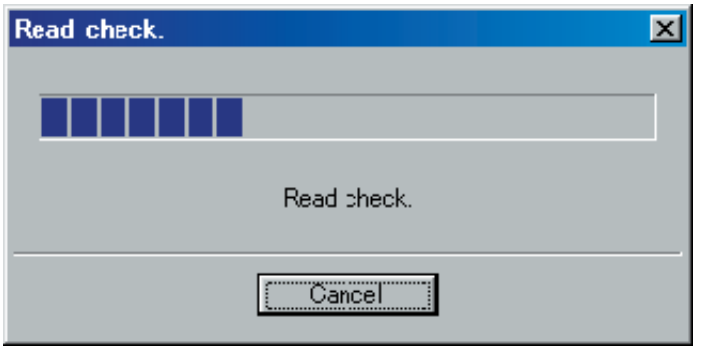

Fig. 8

During writing, the progress status is shown in the order of "Program" and "Read check" as shown below.

プログラム、リードチェックの順で進行状況を示す上記ウィンドウが表示されます。

When writing and read check are completed properly, the window appears as shown below.

正常に書込み、リードチェックが終了すると、

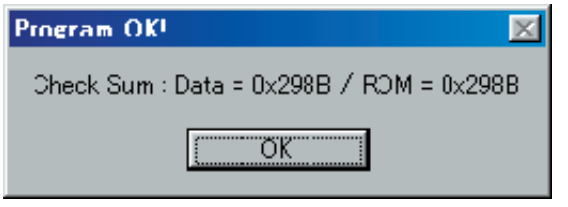

Fig. 9

Click on the "OK" button.

が表示されますので、[OK] をクリックします。

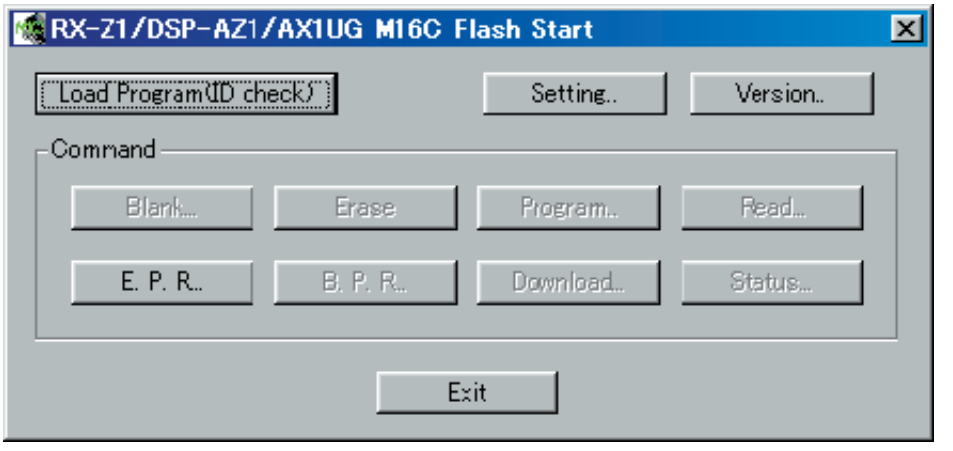

Fig. 10

Then the screen returns to the one shown above. Click on the "EXIT" button to complete the writing software. Check that the writing software window has closed and then disconnect the plug.

If the plug is disconnected first, an error will occur when ending the writing software. Make sure that writing the software is over before disconnecting the plug.

If a communication error has occurred due to poor connection of faulty power supply, an error dialog as shown below may appear.

の画面に戻りますので、[EXIT] をクリックして書込みソフトを終了します。
書込みソフトのウィンドウが閉じた後、セットのコンセントを抜きます。

先にコンセントを抜くと、書込みソフト終了時にエラーが発生しますので、先にソフトを終了させるようにしてください。

接続不良や電源不良などにより通信エラーが発生すると、下記エラーダイアログが表示されることがあります。

Fig. 11

Fig. 12

Fig. 13

Fig. 14

Fig. 15

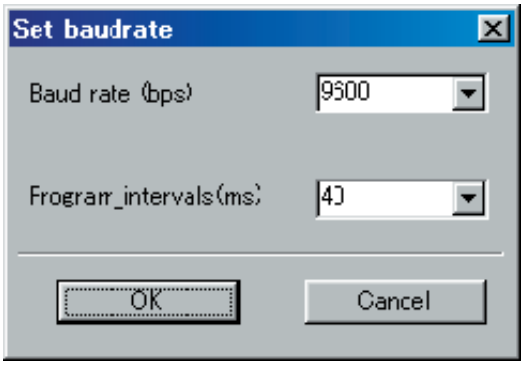

Fig. 16

In any case, disconnect the plug, finish the writer software of the PC by clicking the close box or by another method and start all over again.

The dialog (Set baud rate) in the last screen above, is not necessarily an error screen but it appears for adjusting the baud rate when an error has occurred. Ignore it and click on the close box.

いずれの場合も、一旦コンセントを抜き、パソコンのライターソフトはクローズボックスをクリックするなどして終了させ、最初からやり直してください。

上記最後のダイアログ(Set baudrate)は必ずしもエラー画面ではありませんが、エラーが生じた場合にボーレートを合わせるために出てきます。無視してクローズボックスをクリックしてください。

●DSP-AX1UGのメインマイコン書き込みモード設定方法

1. リアパネルの①のネジを外します。

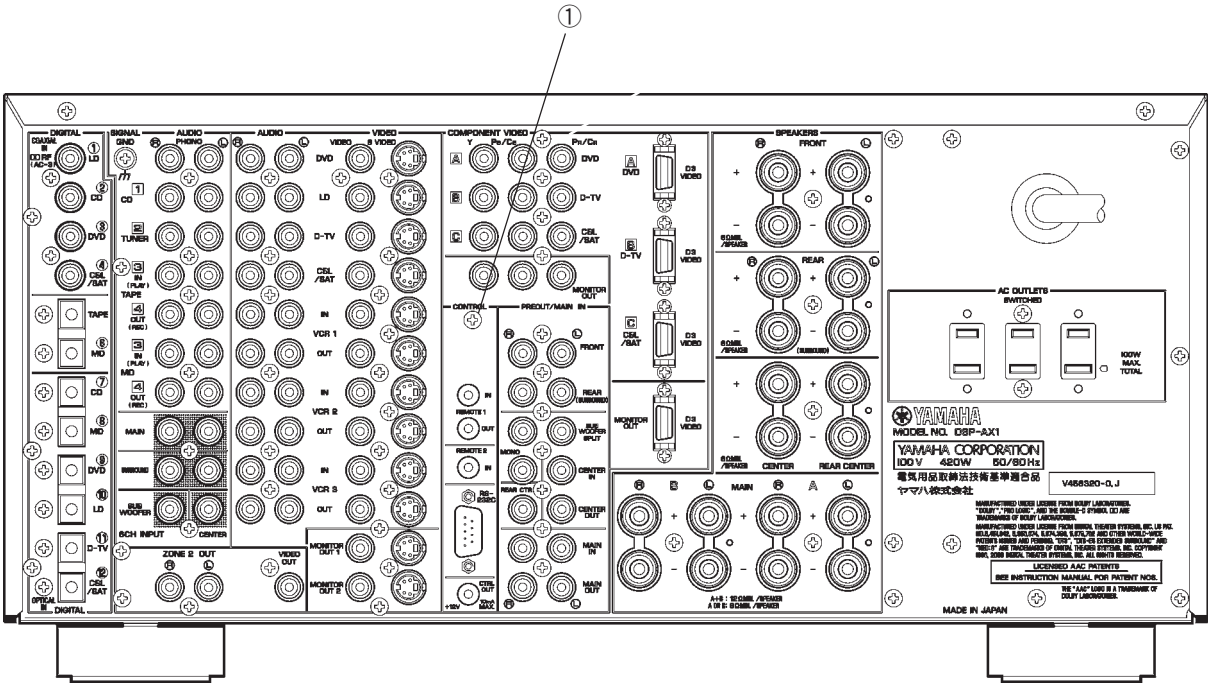

Fig. 17

2. 細い棒状のものを①のネジ穴から差し込み、FUNCTION (2) P.C.B.の
SW351を押した状態でコンセントを差します。

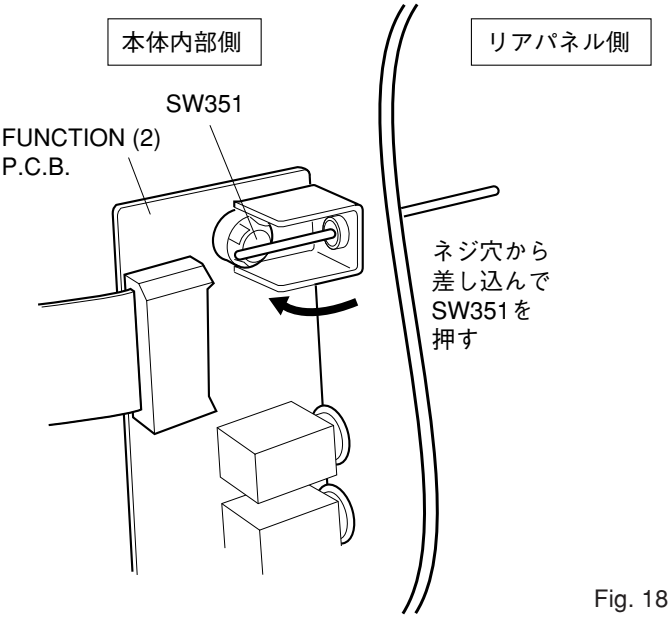

Fig. 18